ҚАЗАҚСТАН РЕСПУБЛИКАСЫ
БІЛІМ ЖӘНЕ ҒЫЛЫМ МИНИСТРЛІГІ
МИНИСТЕРСТВО ОБРАЗОВАНИЯ И НАУКИ
РЕСПУБЛИКИ КАЗАХСТАН

М.ӨТЕМІСОВ АТЫНДАҒЫ
БАТЫС ҚАЗАҚСТАН
МЕМЛЕКЕТТІК
УНИВЕРСИТЕТІ

ЗАПАДНО-КАЗАХСТАНСКИЙ
ГОСУДАРСТВЕННЫЙ
УНИВЕРСИТЕТ
им. М. УТЕМИСОВА

БҚМУ ХАБАРШЫСЫ

Жылына 4 рет шығады

№ 3 (67) - 2017

ВЕСТНИК ЗКГУ

Выходит 4 раза в год

Орал-Уральск

Выпуск 3 (67) шығарылым
Шілде – Июль, Тамыз – Август, Қыркүйек - Сентябрь
Педагогика, филология,тарих
Педагогика, филология, история

Бас редактор – Главный редактор:
А.С.ИМАНҒАЛИЕВ
педагогика ғылымдарының докторы, профессор/
доктор педагогических наук, профессор

Бас редакторының орынбасары –
Заместитель главного редактора
А.С.ҚЫДЫРШАЕВ
педагогика ғылымдарының докторы, профессор/
доктор педагогических наук, профессор

Редакция алқасы – Редакционная коллегия:

Т. Вюнш –	философия докторы (PhD), профессор, Пассау университеті (Германия, Пассау қ.)	доктор философии (PhD), профессор, Университет Пассау (Германия, г. Пассау)
П.М. Кольцов -	т.ғ.д., профессор, Қалмақ мемлекеттік университеті (Ресей, Элиста қ.)	д.и.н., профессор, Калмыцкий государственный университет (Россия, г. Элиста)
А.С. Тасмағамбетов -	т.ғ.д., доцент, М.Өтемісов атындағы БҚМУ	д.и.н., доцент, ЗКГУ им. М.Утемисова
Т.З. Рысбеков -	т.ғ.д., профессор, М.Өтемісов атындағы БҚМУ	д.и.н., профессор, ЗКГУ им. М.Утемисова
А.С. Турчин -	психол.ғ.д., доцент, Иванов мемлекеттік университеті (Ресей, Иванов қ.)	д.психол.н., доцент, Ивановский государственный университет (Россия, г. Иванов)
В.Ю.Салов -	п.ғ.д., профессор, М.Өтемісов атындағы БҚМУ	д.п.н., профессор, ЗКГУ им. М.Утемисова
Г.И.Имашев -	п.ғ.д., профессор, Х. Досмұхамедов атындағы Атырау мемлекеттік университеті	д.п.н., профессор, Атырауский государственный университет им. Х.Досмухамедова
А.В. Скали –	п.ғ.к., доцент, Экономика университеті (Польша, Быдгощ қ.)	д.п.н., доцент, Университет экономики (Польша, г. Быдгощ)
К. Кайнер -	ф.ғ.д., профессор, Йоханнес Гутенберг атындағы университет (Германия, Майнц қ.)	д.ф.н., профессор, Университет им. Йоханнеса Гутенберга (Германия, г. Майнц)
А.Р. Габидуллина -	ф.ғ.д., профессор, Донбасс мемлекеттік педагогикалық университеті (Украина, Горловка қ.)	д.ф.н., профессор, Донбасский государственный педагогический университет (Украина, г. Горловка)
Г.К. Хасанов -	ф.ғ.д., профессор, М.Өтемісов атындағы БҚМУ	д.ф.н., профессор, ЗКГУ им. М.Утемисова
А.Г. Абуханова -	ф.ғ.к., доцент, М.Өтемісов атындағы БҚМУ	к.ф.н., доцент, ЗКГУ им. М.Утемисова

2000 жылдан бастап шығарылады. Жылына 4 рет шығады.

Жинақ ҚР Қоғамдық келісім және ақпарат, мәдениет министрлігінің келісімімен 07.12.1999ж. тіркеліп, №971 – Ж куәлігі берілген.

Жинақ ҚР Қоғамдық келісім және ақпарат, мәдениет министрлігінің келісімімен 09.08.2000ж. қайта тіркеліп, №1432 – Ж куәлігі берілген.

ҚР Байланыс және ақпарат министрлігі Ақпарат және мұрағат комитетінің келісімімен мерзімді баспасөз басылымдарын және (немесе) ақпарат агенттіктерін 26.01.2011ж. есепке алу туралы №11389-Ж куәлігі берілген.

Жинақ филология, тарих және педагогика ғылымдары бойынша диссертациясының негізгі нәтижелерін жариялау үшін Қазақстан Республикасының Білім және ғылым саласындағы Бақылау комитеті бекіткен ғылыми басылым Тізіміне енді.

Издается с 2000 года. Выходит 4 раза в год.

Свидетельство о регистрации издания № 971-Ж от 07.12.1999г. выдано Министерством культуры, информации и общественного согласия РК.

Свидетельство о перерегистрации №1432-Ж от 09.08.2000г. выдано Министерством культуры, информации и общественного согласия РК.

Свидетельство о постановке на учет периодического печатного издания и (или) информационного агентства №11389-Ж от 26.01.2011г. выдано Комитетом информации и архивов Министерства связи и информации РК.

Журнал включен в Перечень научных изданий Комитета по контролю в сфере образования и науки Республики Казахстан, рекомендованных для публикации основных результатов диссертаций по филологическим, историческим и педагогическим наукам.

ISSN 1680-0761

© М.Өтемісов атындағы БҚМУ, 2017.

ТІРКЕУ НӨМІРІ 1432-Ж

УДК 371.12.011.3-051:51

Кузьмичева А.Е.– кандидат физико-математических наук, профессор, ЗКГУ им. М.Утемисова
Сулейменов А.Т. – магистрант ЗКГУ им. М.Утемисова
E-mail: armat_30.09.94@mail.ru

МЕСТО И РОЛЬ ПРЕДМЕТА «МЕТОДЫ МАТЕМАТИЧЕСКОЙ ФИЗИКИ» В ПОДГОТОВКЕ УЧИТЕЛЯ

Аннотация. *Статья посвящена основным положениям математической теории поля, используемым в теоретической физике при анализе физических явлений. Рассматриваются скалярные и векторные, математические и физические поля, их характеристики. Обращается внимание на различия выполнения дифференциальных и интегральных операций над функциями одной и нескольких переменных. Такие операции образуют важные характеристики полей: градиент, дивергенцию, ротор, поток вектора, циркуляцию. Анализируются потенциальные и соленоидальные поля, их математическое определение и физический смысл. Выделено Лапласово поле. Рассмотрена особенность работы сил электростатического и стационарного магнитного полей.*

Ключевые слова: *физические величины, функции нескольких переменных, частные производные, поля: математические и физические, скалярные и векторные, потенциальные и соленоидальные.*

Одной из существенных особенностей физической науки и процесса обучения физике является их тесная связь с наукой математической и процессом обучения математике. И обучающие, и обучаемые на практике осознают значимость математического аппарата и владения им при изучении физики. Простейшие математические операции сложения, вычитания, умножения и деления осваиваются на начальном этапе обучения. Изучение более сложных физических явлений и процессов требует владения более сложными математическими операциями интегрирования и дифференцирования, изучение основ которых в настоящее время входит в содержание обучения в СОШ. При изучении математики по программе бакалавриата студенты специальности «Физика» приобретают знания математического аппарата в объеме, необходимом для изучения курса общей физики, основу которого составляют наблюдение, эксперимент и сформулированные по их результатам законы. В качестве характеристик физических систем и процессов используются скалярные и векторные физические величины. Формулировка законов требует выражения связей в знаковой форме, в форме математических аналитических функций и графиков. Использование функциональных и графических связей для исследования явлений, процессов приводит к необходимости выполнения операций с пропорциями, уравнениями различных степеней и системами таких уравнений, анализа графиков.

Курс общей физики (механика, молекулярная физика, термодинамика, электричество и магнетизм, оптика, атом, атомное ядро и элементарные частицы) изучается на первых курсах. К окончанию второго курса студенты должны быть подготовлены к изучению теоретической физики, которая позволяет более глубоко понять механизм изучаемых явлений. Это требует знания и умения использования более сложного математического аппарата. Пререквизитом к изучению различных разделов теоретической физики является дисциплина «Методы математической физики», состоящая из двух частей, одна из которых – теория поля. Термин «поле» достаточно широко используется в различных сферах деятельности. Приведем некоторые определения этого термина, используемого в математике и физике.

- «Поле алгебраическое, важное понятие современной алгебры; совокупность элементов, для которых определены операции сложения, вычитания, умножения, деления, обладающие обычными свойствами операций над числами» [1, с. 1022].
- «Скалярное поле, область, в каждой точке $\boldsymbol{P}$ которой задан скаляр $\boldsymbol{\varphi}(\boldsymbol{P})$. К понятию скалярного поля приводят многие физические явления (например, температуры точек неравномерно нагретой пластины образуют скалярное поле)» [1, с. 1211].
- «Векторное поле, область, в каждой точке $\boldsymbol{P}$ которой задан вектор $\vec{\boldsymbol{a}}(\boldsymbol{P})$. К понятию векторного поля приводят многие физические явления и процессы (например, векторы скоростей частиц движущейся жидкости в каждый момент времени образуют векторное поле)» [1, с. 202].
- «Векторное пространство, математическое понятие, обобщающее понятие совокупности всех свободных векторов 3 – мерного пространства на случай произвольного числа измерений». «Вектор – функция (векторная функция) – функция, значения которой являются векторами» [1, с. 202].
- «Поле физическое, особая форма материи, система с бесконечно большим числом степеней свободы. К физическому полю относятся электромагнитные и гравитационные поля, поле ядерных сил, а также волновые поля, соответствующие различным частицам (электронно-позитронное и другие поля). Источниками физического поля являются частицы. Создаваемые частицами физические поля переносят (с конечной скоростью) взаимодействия» [1, с. 1022].

На начальных этапах изучения предмета физики понятие физического поля вводится как особая, отличная от вещества, форма существования материи. Даются векторные и скалярные характеристики изучаемых полей. Математическая теория поля, входящая в содержание курса «Методы математической физики», позволяет перейти на другой более глубокий уровень изучения физических полей, предлагаемый теоретической физикой.

Физико – математические связи исследованы педагогической наукой и педагогами – практиками [2, с 144; 3]. Но «Методы математической физики» – это предмет, успешное изучение которого требует не просто межпредметных связей, но глубокой интеграции этих особенно близких друг к другу дисциплин – физики и математики. Такую интеграцию обучаемые должны почувствовать с первых теоретических и практических занятий по этому предмету, что требует большого внимания к структуре и содержанию занятий, актуализации имеющихся знаний по обоим предметам, активизации познавательной деятельности в системе общения педагог – студент. Некоторые из используемых

в физике и математике понятий при переходе к теоретической физике требуют дополнительного анализа, углубления и расширения. К таким понятиям относятся предельный переход к объектам бесконечно малых размеров (материальная точка, точечный заряд, физически бесконечно малый объем, физически малый промежуток времени и т.п.) и бесконечно больших размеров (бесконечные равномерно нагретые, или равномерно заряженные плоскости, цилиндры, нити, проводники с токами и другие). Обсуждение таких переходов позволяет обратить внимание:

– на роль предельных переходов в развитии физической науки, в том числе, теории физических полей;

– на границы применимости рассматриваемой теории и возможности ее применения в определенных условиях;

– на практическую значимость принятых физических моделей, их использование при решении конкретных задач.

Пример: электрическое поле бесконечной равномерно заряженной плоскости теоретически должно быть однородным, одинаковым по модулю и направлению во всех точках пространства. Плоскости такого бесконечного размера реально не существуют. Но любая реальная плоскость может приниматься за бесконечную, если рассматривать точки пространства вблизи ее поверхности, вдали от краев. Такая модель хорошо работает в теории плоского конденсатора. Анализ предельного перехода к бесконечности дает понимание того, почему в таком конденсаторе расстояние между обкладками должно быть мало по сравнению с размерами пластин (обкладок).

Одним из критериев понимания обучаемыми механизма изучаемых физических явлений, процессов является видение физики в математических символах, знаках, формулах, уравнениях и т.п. Поэтому в процессе обучения и на всех этапах контроля уделяется внимание вопросам, ответ на которые требует понимания смысла зависимости, выраженной в математических символах: прямая или обратная пропорциональность, квадратичная и другие виды зависимостей. В теоретической физике характер связи физических величин может быть и более сложным. С понятием производной и ее смысла, как скорости изменения функции студенты знакомы из школьного курса математики и физики. Актуализация этих знаний позволяет перейти к частной производной, производной по направлению, градиенту физической величины и другим операциям, с помощью которых можно описать, например, процессы переноса, анизотропию в распределении характеристик физического поля в пространстве (распределение температур, электрического потенциала и другое).

Изучение курса «Методы математической физики» опирается на содержание учебных пособий [4; 5; 6]. Этот курс позволяет существенно расширить и углубить понимание различных терминов, используемых в физике и математике, в том числе, терминов «скаляр», «вектор» и «тензор». От первоначальных понятий скаляра, как величины, не имеющей направления, и вектора как направленного отрезка, подчиняющегося определенному закону сложения, необходимо перейти к более полному определению этих понятий, позволяющему, в свою очередь, перейти к понятию тензора, то есть величины, которая позволяет представлять характеристики анизотропных систем.

Изучение математических и физических полей в пространстве приводит к необходимости представлять их, как функций точек этого пространства. В связи с этим в учебном процессе важно рассмотрение роли систем координат в

математике и физике, и необходимость перехода от одной системы координат к другой. Именно законы преобразования физических величин при таком переходе дают возможность понять тензор как общее понятие, а скалярные, векторные и некоторые другие величины как тензоры нулевого, первого и более высоких рангов. Величины, не подчиняющиеся определенным законам преобразования, характерным для тензоров, к тензорам не относятся. Это приводит к пониманию существования величин, не имеющих направления или направленных отрезков, не складывающихся по правилу сложения векторов, то есть таких величин, которые называют псевдоскалярами и псевдовекторами. Используется также терминология «абсолютный» и «неабсолютный» скаляры, направленного отрезка, не являющегося вектором в истинном смысле этого понятия.

Математическое поле в пространстве описывается функциями нескольких переменных. Такие же функции используются при описании полей в теоретической физике. Изучение дисциплины «Методы математической физики» направлено на закрепление имеющихся и приобретение новых знаний и умений выполнения операций над функциями нескольких переменных, которые описывают математические и физические поля в пространстве. Это относится, в частности, к операциям дифференцирования и интегрирования. Для обучаемых, как показывает опыт, значительную трудность представляет то, что один и тот же символ может иметь смысл постоянной или переменной величины в зависимости от конкретной задачной ситуации. Студенты из школьной математики получают представление о функциях и их аргументах. Например, выражение $\boldsymbol{y = x^2}$ понимается, как функция y, зависящая от аргумента x, который понимается как независимая переменная. Производная такой функции $\boldsymbol{y' = \frac{dy}{dx} = 2x}$. Но при рассмотрении поля выражение функции $\boldsymbol{f(x, y, z)}$ или $\boldsymbol{u(x, y, z)}$ означает, что некоторые физические или математические величины $\boldsymbol{f, u}$ различны в различных точках пространства, то есть являются функциями координат. Их значение определяется координатами точки, то есть значениям $\boldsymbol{x, y, z}$. Но сами эти координаты взаимно независимы (по определению, то есть по свойству координатной системы, по свойству пространства). Поэтому производные одной координаты по другой равны нулю $\left(\boldsymbol{\frac{\partial y}{\partial x} = 0, \frac{\partial z}{\partial x} = 0, \frac{\partial z}{\partial y} = 0\ и\ т.д.}\right)$. В процессе обучения должно быть обращено внимание на эту принципиально различную роль символов $\boldsymbol{x, y, z}$ в различных задачах.

Исследование функций нескольких переменных требует вычисления частных производных, то есть вычисления производной функции по одной из переменных при условии, что другие переменные рассматриваются, как постоянные. Вычисление таких производных, понимание их смысла вызывает затруднения даже у студентов, которые достаточно уверенно выполняют операции с функциями одной переменной. В этой ситуации целесообразно обратить внимание на то, что в физических задачах, в реальных условиях исследуемая величина может зависеть от нескольких характеристик системы. Например, давление газа зависит от объема, температуры, массы, и все они могут одновременно изменяться и влиять, таким образом, на изменение давления. Или, интенсивность частиц космических лучей, регистрируемых в некотором пункте Земли, зависит от направления прихода частиц, межпланетного магнитного поля и магнитного поля Земли, температуры и давления атмосферы и других параметров. При исследовании функции нескольких переменных важно

выделить ее зависимость от каждого параметра в отдельности, то есть узнать, как изменилась бы исследуемая функция при изменении данного параметра, если остальные параметры остались неизменными. Это и определяет частная производная, $\frac{\partial f}{\partial x}$, показывая как изменяется функция, если остальные параметры считать неизменными, постоянными. Отсюда видно, что зависимость исследуемой функции от какого – либо параметра легко определяется, если известна функциональная зависимость. Сложнее это сделать, если зависимость стохастическая (вероятностная). Аналогичная ситуация складывается при интегрировании по одной переменной функции нескольких переменных. В этом случае интеграл содержит не константу интегрирования, как это получается при интегрировании функции одной переменной, а неопределенную функцию других переменных, по которым интегрирование не проводилось. Например, при интегрировании функции $\boldsymbol{f(x,y,z)}$ по параметру "$\boldsymbol{x}$" дополнительным слагаемым будет неопределенная функция $\boldsymbol{F(y,z)}$, для придания однозначности которой необходимы дополнительные начальные или граничные условия.

Понимание частных производных функций нескольких переменных позволяет понять математический и физический смысл операций дифференцирования первого порядка, которые образуют такие важные характеристики полей, как градиент скалярного поля, поток, циркуляцию, дивергенцию и ротор векторных полей. При изучении этих операций важно обратить внимание на роль оператора «набла», который является векторным. Векторный характер этого оператора позволяет применять его к скалярным функциям (умножение вектора на скаляр) и к векторным функциям (скалярное умножение векторов и векторное умножение векторов). Кроме дифференциальных операций первого порядка в теоретической физике описание многих явлений выполняется с помощью дифференциальных операций второго порядка. Например, безвихревой, потенциальный, характер поля градиента любого скалярного поля можно понять только через дифференциальные операции второго порядка. Они позволяют установить связи между операциями первого порядка и получить новые операторы, например, оператор Лапласа, как сумму вторых частных производных по координатам, то есть квадрат оператора «набла». Оператор Лапласа имеет особенно большое значение в теоретической физике. Он входит в волновые уравнения классической механики, волновые уравнения для потенциалов и векторов электромагнитного поля в классической электродинамике Максвелла, в волновое уравнение квантовой механики для нерелятивистских частиц (уравнение Шредингера).

Использование дифференциальных операций первого и второго порядка позволяет провести общую классификацию векторных полей, знание которой необходимо при изучении классической механики и классической электродинамики. Математическая теория поля позволяет выделить три типа полей:

- $\boldsymbol{div\vec{a} = 0}$, трубчатое, соленоидальное поле;
- $\boldsymbol{rot\vec{a} = 0}$, безвихревое, потенциальное поле;
- $\boldsymbol{div\vec{a} = 0}$ **и** $\boldsymbol{rot\vec{a} = 0}$, соленоидальное и потенциальное одновременно, лапласово поле.

В трубчатом, соленоидальном поле нет точек источника или стока поля, то есть нет точек, на которых линии поля или начинаются, или заканчиваются. Через все точки такого поля линии поля проходят непрерывно. Название

«соленоидальное» связано с тем, что таким свойством обладает магнитное поле катушки (соленоида) с постоянным током. Говоря о соленоидальном поле, следует обратить внимание на то, что всякое физическое поле имеет источник, например, электрическое поле, создается электрическим зарядом. Поле не имеет источников во всей области пространства, кроме той точки, где находится заряд. Известно, что $\boldsymbol{div\, rot\vec{A} \equiv 0}$, то есть векторное поле ротора любого векторного поля источников не имеет. Это позволяет представить соленоидальное поле через ротор некоторого вектора $\boldsymbol{\vec{a} = rot\, \vec{b}}$, тогда $\boldsymbol{div\, rot\vec{b} \equiv 0}$, $\boldsymbol{\vec{b}}$ – любое. Таким образом, можно сказать, что соленоидальное поле является полем ротора некоторого другого векторного поля $\boldsymbol{\vec{b}}$. Векторное поле $\boldsymbol{\vec{b}}$, ротор которого образует поле $\boldsymbol{\vec{a}}$, называется векторным потенциалом поля $\boldsymbol{\vec{a}}$, то есть $\boldsymbol{\vec{b}}$ – векторный потенциал поля $\boldsymbol{\vec{a}}$. Векторный потенциал $\boldsymbol{\vec{b}}$ определяется с точностью до градиента некоторой скалярной функции $\boldsymbol{u(x, y, z)}$. Легко показать, что потенциал $\boldsymbol{\vec{b}}$ и потенциал $\boldsymbol{\vec{b}' = \vec{b} + grad\, u}$ определяют заданное векторное поле $\boldsymbol{\vec{a}}$. При необходимости в теоретической физике для предания потенциалу однозначности используются конкретные условия задачи, которые задают скалярную функцию $\boldsymbol{u(x, y, z)}$. [5]

Лапласово поле является одновременно и потенциальным и безвихревым, это означает, что для него возможно два представления:

- через скалярный потенциал $\boldsymbol{u}$, так что поле $\boldsymbol{\vec{a} = grad\, u}$;
- через векторный потенциал $\boldsymbol{\vec{b}}$, поле $\boldsymbol{\vec{a} = rot\, \vec{b}}$.

При этом потенциалы подчиняются уравнению Лапласа: $\boldsymbol{\Delta u = 0}$, $\boldsymbol{\Delta\vec{b} = 0}$. Уравнению Лапласа удовлетворяют, например, ньютонов потенциал (потенциал поля тяготения) и потенциал электростатического поля. Функция, обладающая непрерывными частными производными первого и второго порядка и удовлетворяющая уравнению Лапласа, называется гармонической функцией [4, с. 73].

Потенциальные и соленоидальные поля являются достаточно простыми полями, в общем случае, поле может иметь более сложный характер. Однако, теорема Гельмгольца утверждает, что «всякое однозначное, непрерывное векторное поле $\vec{a}$ можно представить в виде суммы потенциального и вихревого полей: $\boldsymbol{\vec{a}_{(r)} = grad\, \varphi_{(\vec{r})} + rot\, \vec{b}_{(\vec{r})}}$, при этом векторный потенциал $\boldsymbol{\vec{b}}$ всегда можно выбрать так, чтобы $\boldsymbol{div\, \vec{b} = 0}$ (отметим, что по математической природе вектор $\boldsymbol{\vec{b}}$ должен быть аксиальным вектором)» [4, с. 72].

Математические операции (операции вычисления градиента, дивергенции, ротора, циркуляции и другие) над функциями, определяющими скалярные и векторные поля, которые рассматриваются в математической физике, имеют большое значение, как отмечалось выше, для более глубокого понимания свойств физических полей. Приведем некоторые примеры.

При изучении физических полей выделяют векторные силовые поля, работа сил которых между двумя точками поля не зависят от формы траектории движения, а работа сил поля по замкнутому контуру равна нулю. Такие поля в физике называют потенциальными (электростатическое, гравитационное, поле силы тяжести). С точки зрения предмета «Методы математической физики» потенциальные поля – это поля, в которых циркуляция вектора поля по любому произвольному контуру и ротор в любой точке поля равны нулю. Каждому потенциальному векторному полю соответствует такое скалярное поле, градиент которого определяет вектор этого поля. Потенциальному электростатическому

полю, характеристикой которого является вектор напряженности $\vec{E}$, соответствует скалярное поле потенциала φ, так что $\vec{E} = -grad\varphi$. В этом случае скалярное поле называется полем потенциала, а функцию скалярного поля φ называют потенциалом этого поля. В случае электростатического поля принято говорить, что поле имеет две характеристики векторную $\vec{E}$ и скалярную φ (напряженность и потенциал).

Говоря о работе сил поля на определенной траектории, целесообразно обратить внимание на понятие линий поля, которые называются силовыми. Иногда силовыми называют линии любого поля, например, магнитного, что не вполне корректно, так как вектор силы не всегда совпадает с касательной к линии поля. В электростатическом поле направление силы Кулона, действующей на заряд в электрическом поле $(\vec{F} = q \cdot \vec{E})$, совпадает с линией вектора $\vec{E}$ напряженности поля. Поэтому в этом случае линию поля можно назвать силовой линией. В магнитном поле ситуация иная. Направление силы Лоренца $\vec{F}$, действующей на заряд $(\vec{F} = q[\vec{v}\,\vec{B}])$, не совпадают с направлением вектора индукции $\vec{B}$ поля, то есть с касательной к линии поля. Она перпендикулярна к вектору $\vec{B}$. В этом случае, строго говоря, не имеет особого смысла называть линии магнитного поля силовыми линиями. Использование термина «силовые линии» применительно к магнитному полю способствует формированию у обучаемых ошибочного представления о направлении силы Лоренца по аналогии с силой Кулона, которой в действительности нет.

Имеет смысл обратить внимание на работу физического поля по замкнутому контуру. Эта работа равна нулю и в электростатическом поле и в магнитном поле постоянного тока. Но это не означает, что магнитное поле тоже потенциально, и что ему, как и электростатическому полю, соответствует поле скалярного потенциала $\varphi_м$, градиент которого определял бы вектор $\vec{B}$. Силовые линии электростатического поля имеют источник или сток. Они не замкнуты. При движении заряда по замкнутой траектории поле совершает работу по перемещению заряда на каждом элементарном участке $(A = \vec{F} \cdot \vec{dl} = q\vec{E} \cdot \vec{dl})$. Полная работа поля по замкнутой траектории оказывается равной нулю вследствие того, что на разных участках траектории знак работы различный в зависимости от угла между направлением силы и движения $(dA = F\,dl\,\cos\alpha)$. При движении с условием $\cos\alpha < 0$ $(q > 0)$ поле совершает отрицательную работу, то есть проявляет себя как сила сопротивления. Положительную работу в этом случае совершают внешние силы. В магнитном поле сила, действующая на заряд (сила Лоренца), всегда перпендикулярна к скорости $(\cos\alpha = 0)$. Такая сила на любом участке траектории работу не совершает. Поэтому и при замкнутой траектории работа силы Лоренца равна нулю.

Таким образом, используя математический аппарат, можно описать различные существующие в природе поля, которые изучает физическая наука. Физика – наука экспериментальная. Эксперимент является основой для построения теории физических явлений и процессов, а также проверкой правильности теоретических построений. Теоретическая физика выражает физические закономерности в виде количественных соотношений. Математические методы исследования позволяют находить новые закономерности, предсказывать еще необнаруженные в эксперименте явления. В связи с этим «можно часто услышать рассуждение: раз физика это всего лишь

математические уравнения, и если хорошенько разобраться в них математически, то тем самым мы разобрались и в физике. Это несколько обманчивое мнение. Понимание физики, разумеется, не сводится к формальному усвоению математической структуры формул… Математическое понимание и физическое понимание – это разные вещи» [4, с. 82].

Литература:

1. Прохорова А.М. Советский энциклопедический словарь. – М.: Советская энциклопедия, 1982. – 1600 с.

2. Самойленко П.И. Теория и методика обучения физике: учеб. пособие. – М.: Дрофа, 2010. – 332 с.

3. Дик Ю.И., Турешев И.К., Лукьянов Ю.И. Межпредметные связи курса физики в средней школе. – М.: Просвещение, 1987. – 191 с.

4. Баимбетов Ф.Б., Борискин А.Ф., Мурзагалиев Г.Д. Математический аппарат электродинамики: учеб. пособие. – Алматы: Қазақ университеті, 1999. – 210 с.

5. Левин В.И. Методы математической физики: учебн. пособие для студентов физ.-мат. фак. пед. ин-тов. – М.: Просвещение, 1956. – 243 с.

6. Несис Е.И. Методы математической физики: учебн. пособие для студентов физ.-мат. фак. пед. ин-тов. – М.: Просвещение, 1977. – 199 с.

Кузьмичева А.Е., Сулейменов А.Т.

Мұғалімді әзірлеуде «Математикалық физика әдістері» пәнінің орны мен рөлі

Мақалада физикалық құбылыстарды талдау кезінде теориялық физика қолданылатын математикалық өріс теориясының негізгі ережелері пайдаланылады. Скалярлық және векторлық, математикалық және физикалық өрістер, олардың сипаттамалары қарастырылады. Дифференциалдық және интегралдық операцияларының бақылау функцияларына бір және бірнеше айнымалы орындауға назар аударылады. Мұндай операциялар маңызды өріс сипаттамаларын құрайды: градиент, дивергенция, ротор, вектордың ағыны, циркуляция. Потенциалды және соленойдалды өрістер, олардың математикалық анықтамасы және физикалық мағынасы талданады. Лаплас өрісі қарастырылады. Электростатикалық және стационарлық магнит өрістерінің жұмыс күштерінің ерекшелігі қарастырылады.

Тірек сөздер: *Физикалық шамалар, бірнеше айнымалылы функциялар, дербес туындылар, өрістер: математикалық және физикалық, скалярлық және векторлық, потенциалды және соленойдалды.*

Kuzmicheva A., Suleimenov A.

The place and pole of the subject «Methods of mathematical physics» in the preparation of teacher

The article is devoted to the main provisions of mathematical field theory, used in theoretical physics in the analysis of physical phenomena. Discusses scalar and vector, mathematical and physical fields, their characteristics. Draws attention to the different run differential and integral operations on functions of one and several variables. Such operations form the important characteristics of fields: gradient, divergence, rotor, flux vector, circulation. The report analyses the potential and solenoidal fields: their

mathematical definition and physical meaning. Dedicated Laplace field. Considered a feature of forces of electrostatic and stationary magnetic fields.

Keywords: *Physical quantities, functions of several variables, partial derivatives, fields: mathematical and physical, scalar and vector, potential and solenoidal.*

***

ӘОЖ 377.35:37.01

Кривирадева Б.И. – PhD доктор,
Святой Климент Охридски атындағы София университеті
Фейзулдаева С.А. – І.Жансүгіров атындағы
мемлекеттік университетінің PhD докторанты
E-mail: Salta7172@mail.ru

БАСТАУЫШ МЕКТЕП МҰҒАЛІМІН САБАҚТАСТЫҚ ҰСТАНЫМЫ АРҚЫЛЫ КӘСІПТІК-ТҰЛҒАЛЫҚ ДАЯРЛАУ

Аңдатпа. *Мақалада жоғары оқу орнында бастауыш мектеп мұғалімін кәсіби даярлау жүйесінде сабақтастық ұстанымы арқылы оларды кәсіптік-тұлғалық қалыптастырудың теориялық және практикалық мәселелері қарастырылады. Мұғалімдерді кәсіби даярлауда сабақтастықтың алатын орны, оны қолдану мүмкіндіктері көрсетілген.*

Тірек сөздер: *Бастауыш мектеп мұғалімі, сабақтастық ұстаным, кәсіптік-тұлғалық даярлау.*

«Қазақстанның үшінші жаңғыруы: жаһандық бәсекеге қабілеттілік» атты Қазақстан Республикасының Президенті Н.Ә. Назарбаевтың Қазақстан халқына Жолдауында экономиканың жеделдетілген технологиялық жаңғыртылуы, адами капитал сапасын жақсарту басымдықтары белгіленді [1]. Мұндай ауқымды міндеттерді шешуде мектептің, ондағы педагогикалық ұжымның ролі зор. Себебі бүгін мектеп партасында отырған ұрпақтарды жаңа жағдайда өмір сүруге және жұмыс істеуге даярлауға тура келеді.

Адам өзі өмір сүргеннен бері әрдайым оқып-білуге – өз тәжірибесін саналы, мақсаткерлік тұрғыда меңгеруге талпынады. Осы істі жүйелі түрде атқарып отырған мұғалімдердің мамандығына айрықша ілтипат білдіріледі, олардың еңбегінің жетілдірілуіне көп мән беріледі.

Аса талантты педагог, ағартушы Ы.Алтынсарин қазақ баларына арналған мектеп ашумен бірге онда қызмет істейтін, балаларды оқытып, тәрбиелейтін кадрларға, атап айтқанда, мұғалімдерді дайындауға аса зор мән берген. Ол мектептегі ең басты тұлға – мұғалім деп есептеген. Жақсылап салынған мектеп үйі болуы мүмкін, тамаша жазылған оқу құралдарын да табуға болады. Бірақ бұлардың бәрі білікті мұғалімсіз берері шамалы деп есептеген [2].

Ахмет Байтұрсынов өзі басқарып отырған «Қазақ» газетінің бетінде «Мектеп керектері» атты мақаласында: «... ең әуелі мектепке керегі – білімді, педагогика, әдістемеден хабардар оқыта білетін мұғалім» деп жазған [3].

Мағжан Жұмабаев өзінің «Педагогика» оқулығында мұғалім мамандығын былайша бағалады: «Қазақтың қані бір, жаны бір жолбасшысы – мұғалім.

Еліміздің азғана жылдық ояну дәуіріне баға беру үшін алты алаштың баласы бас қосса, қадірлі орын – мұғалімдікі» [4, 9 б.].

Ағартушы педагогтардың ғылыми-педагогикалық мұрасы қазақ педагогика ғылымының алтын қорына қосылған ерекше үлес және оларды болашақ ұрпақты тәрбиелеу жүйесінде пайдаланудың қажеттігі бар.

Қазақстан Республикасында білім беруді және ғылымды дамытудың 2016-2020 жылдарға арналған мемлекеттік бағдарламасының талаптарына сәйкес мұғалімнің жеке басын жетілдіру міндеті ерекше маңызды болып отыр, өйткені мектептегі бүкіл оқу-тәрбие процесі тиімділігінің табысты болуы көбінесе соған байланысты [5].

Бүгінгі күн – білім беру мазмұнына, оқушы мен педагог тұлғасына және қызметіне деген көзқарастардың түбегейлі өзгеріске бет бұрып отырған кезеңі. Қазақстанның әлемдік үрдістерге енуі, дамыған елдердің стандарттарына деген ұмтылысы білім беру жүйесінің жаңа сапалық деңгейге өту қажеттілігін арттыруда.

Осыған орай, қазіргі кезде білім беру жүйесінде жасалып жатқан реформалар барлық деңгейлердегі білім мазмұнын жаңартуға және өсуден тұрақты даму кезеңіне өтуге бағытталған.

Экономиканың орнықты дамуы үшін сапалы білімнің қолжетімділігін қамтамасыз ету арқылы адами капиталды дамыту, білімнің бәсекеге қабілеттілігін арттыру Елбасымыздың жыл сайынғы Қазақстан халқына Жолдауларында, Қазақстан Республикасында білім беруді дамытудың 2016-2019 жылдарға арналған мемлекеттік бағдарламасы [5], Оқушылардың функционалдық сауаттылығын дамыту жөніндегі 2012-2016 жылдарға арналған ұлттық іс-қимыл жоспары [6] және басқа да білім саласындағы стратегиялық бағдарламалық құжаттар негізінде жүзеге асырылып келеді.

Қазақстанда мектептегі білім беру жаңа кезеңнің алдында тұр. Мұғалімнің кәсіби құзыреттілігі саласы жаңа тәсілдер аясында кеңеюде. Ол – пәнаралық және жобалық қызмет, оқыту мен басқаруда ақпараттық-коммуникативтік технологияларды пайдалану, дамуында ерекше қажеттіліктері бар балаларды интеграциялау және ата-аналарды консультациялық сүйемелдеу.

Қазіргі кезеңдегі педагогиканың дамуында кәсіптік-тұлғалық даярлығының мазмұнында интегративті байланыстар өзі өзінен білімді, іскерліктерді, дағдыларды, тұлғаның сапаларының мәнділігін баса көрсетіп қоймай, олардың негізінде қалыптасатын әрекеттің жалпыланған тәсілдерін, яғни солардың негізінде қазіргі қоғамда тиімді қызмет ете алатын түйінді құзыреттерді және құзыреттіліктерді қалыптастырады.

Қазақстан Республикасының мемлекеттік жалпыға міндетті білім беру стандартында бастауыш оқыту педагогикасы мен әдістемесі мамандығы бойынша білім бакалаврының құзыретіне қойылатын талаптар белгіленген. Ол бойынша түйінді құзыреттерге жататындары: қалыптастырушы, жүйелеуші, зерттеушілік; пәндік құзыреттерге: коммуникативті, технологиялық, бақылаушы; арнайы құзыреттерге: бағдарламалық, пәнаралық, әлеуметтік, дамытушы, креативтік, ұйымдастырушы-әдістемелік. Пәнаралық құзырет бойынша мыналар қалыптастырылуы қажет: педагогикалық интеграция теориясы саласындағы білімдерді меңгеру, педагогикалық міндеттерді шешуде түрлі пәндер салаларындағы білімдерді біріктіру біліктері мен дағдыларын меңгеру, әлеуметтік серіктестікке және педагогикалық ынтымақтастыққа қабілетті болу [7, 9 б.].

Сонымен бірге 21 ғасырдың жаңа жаһандық талаптарын ескере отырып, барлық балалар үшін сапалы білім беру мәселесі өзектендірілуде.

Педагогикалық білім беруді жаңғырту шеңберінде педагогикалық мамандықтарға түсу, атап айтқанда, ЖОО-ға педагогикалық мамандықтарға түсу кезінде жаңа өлшемшарттар енгізудің тетігі әзірленетін болады, талапкерлердің педагогикалық қызметке бейімділігін анықтауға арналған арнайы емтихан енгізіледі.

Педагог кәсібі беделінің болмауы үлгерімі төмен талапкерлерді оқу орнына қабылдауға әкеледі. Педагогикалық мамандықтарға қабылдауға қойылатын арнайы талаптар жоқ. Педагогикалық мамандықты бітірушілер оқу практикасында оқытудың жаңа технологияларын пайдалануға бағдарланбаған.

Өздігінен білім алу және өзін-өзі жетілдіру педагог портфолиосында көрінетін педагог қызметінің ажырамас бөлігіне айналады. Бірінші және жоғары санаттарды алу үшін жағдай жасау мақсатында педагогтың біліктілік деңгейіне қойылатын талаптар қайта қаралатын болады.

2019 жылдан бастап педагог кадрларды тәуелсіз сертификаттауға дайындық және оған көшу мәселесі пысықталатын болады

Қазақстандық мұғалімдер TALIS зерттеулеріне қатысады, оның нәтижелері бойынша еліміздегі мұғалімдер корпусының сапалық құрамын жақсарту бойынша ұсынымдар әзірленетін болады.

Жаңартылған білім беруге көшуді ескере отырып, педагогикалық колледждердің және жоғары оқу орындарының білім беру бағдарламаларының мазмұны жаңғыртылады. Жаңғыртылған білім беру мазмұнының стандарт жиынтығы функционалдық сауаттылықты қамтамасыз ететін дағдылардың кең спектрін дамыту бойынша үздік халықаралық тәжірибеге бағытталатын болды.

Оқу бағдарламалары жаңа технологияларды, ғылыми инновацияларды, математикалық модельдеуді дамытуға бағытталған STEM – элементтерді (ғылым) қамтитын болады.

Білім беру деңгейлері бойынша оқулықтар мазмұнының сабақтастығын қамтамасыз етуге бірыңғай әдіснамалық тәсілдеме әзірленетін болады.

«Жас қыран» (7-9 жас, 2-4 сыныптар) балалар ұйымының жұмысы жандандырылатын болады.

Қазіргі кезде-ақ бастауыш мектепте оқытудың әдістемелік жүйесі заманауи технологияларды пайдалануға негізделген.

2016-2017 оқу жылында мектептерде жаңартылған білім мазмұнына көшу аясында бастауыш мектептің үлгілік оқу жоспарына 14 пән енгізілген. Ал оның үшуі жаңадан қосылған пәндер. Атап айтқанда, «Жаратылыстану» (1 сынып), «Көркем еңбек» (1 сынып), «Ақпараттық-коммуникативтік технологиялар» (3 сынып).

Шағын жинақты мектептер жалпы орта білім беру ұйымдарының жалпы санының 44%-ын құрайды. Ондағы оқушылардың білім сапасын арттыру үшін білім беру үдерісі барысында цифрлық оқыту ресурстарын қолдану мақсатында шағын жинақты мектептерді техникалық құралдармен жинақтау басталды.

Болашақ түлектерді жедел өзгерісті дүниеде өмір сүруге дайындаудың іргетасы, бала тәрбиесінің қайнар көзі бастауыш мектепке тәуелді болатынын теориялық және практикалық жағынан дәлелденген. Адамға табиғаттан берілген ізгілікті мүмкіндіктердің 80% осы бастапқы оқу кезеңінде қалыптасатынын ғылым дәлелдеп отыр [8, 3 б.].

Бастауыш мектептің мұғалімі мынадай курделі және ауқымды кәсіби қызмет түрлерін орындауға тиісті:

-диагностикалық – оқушы тұлғасын, оқыту, тәрбиелеу және даму нәтижелерін зерттеу;

-ұйымдастырушылық-технологиялық (педагогикалық технологиялар негізінде оқу-тәрбие үдерісін ұйымдастыру);

-педагогикалық басқару («субъект – субъектінің» өзара әрекеті, білім беру менеджменті);

-жобалау (бастауыш мектептегі білім беруді модельдеу);

-ғылыми-зерттеу (білім беру мекемелеріндегі мәселелерді шешудегі шығармашылық ізденіс, педагогикалық тәжірибені зерттеу, рефлексия).

Осы аталған кәсіби қызмет түрлерін нәтижелі орындау үшін болашақ бастауыш мектебінің мұғалімі кәсіби құзыреттерді меңгеруге тиісті. Бітіруші білімдік қызмет саласында бастауыш мектепте оқушыларға сапалы білім беру үшін кәсіптік қызметті жоғары деңгейде меңгеруі тиіс. Бастауыш мектептегі оқу-тәрбие процесін нәтижелі ұйымдастырудың және іске асырудың білімдеріне, іскерліктеріне және дағдыларына ие болуы керек. Оқушыларды жан-жақты тәрбиелеуде және талапқа сай білім беруде педагогикалық және ақпараттық технологияларды тиімді пайдалану шеберлігін жоғары мектепте меңгеруі тиісті. Бұған қол жеткізудің ең бір тиімді тәсілі ол – оқыту-тәрбиелеу процесіндегі сабақтастық.

Сабақтастық–педагогикада заңдылық, жалпыдидактикалық ұстаным, шарт, тәсіл, құрал, үдеріс ретінде қарастырылатын көп салалы ұғым. Оны қазақстандық ғалымдар төмендегідей бағытта қарастырады: жастарға бастауыш кәсіби және технологиялық білім беру мазмұнындағы сабақтастықты (К.Ө.Өстеміров); әртүрлі оқыту кезеңіндегі политехникалық білім беру сабақтастығы мәселесі (К.Р.Исаева); студенттердің оқу белсенділігін қалыптастырудағы сабақтастық (М.А.Кененбаева); мектеп пен техникалық ЖОО-ның оқу үдерісіндегі сабақтастығы (С.Смайлов); әртүрлі жастағы балалардың шығармашылық қабілетін дамытудағы сабақтастық мәселесін (Л.Г.Дирксен); оқушылардың танымдық қызығушылығын дамытудағы сабақтастық (Ұ.Б. Төлешова).

Біздің пікірімізше, мұғалімнің кәсіптік-тұлғалық даярлығы кәсіби дамуының процесі, оның нәтижесінде әртүрлі сипаттамалардың көп жақты жүйесі құрылады, яғни білімдік, іскерлік, дағдылық, қабілеттер, құндылық бағдар, тұлғалық белгілер және сапалар, сөйтіп бастауыш білім беру аясында педагогикалық әрекетті тиімді жүзеге асыруға мүмкіндік туғызады.

Бастауыш мектеп мұғалімінің кәсіптік-тұлғалық даярлығының құрылымы 1 суретте берілді.

Қазіргі қолданыстағы Қазақстан Республикасының мемлекеттік жалпыға міндетті білім беру стандартында бастауыш мектептің болашақ мұғалімінің білім деңгейіне қойылатын талаптар анықталған. Осы мамандықты меңгеруші мыналарды білуі тиіс «...қолданыстағы бастауыш білім беру стандарттарының, оқу бағдарламаларының, оқулықтар мен оқу құралдарының құрылымы мен мазмұнымен, сабақ беретін пәнінің теориялық негіздерін, бастауыш сыныптарда оқылатын пәндерді оқыту әдістемесінің теориялық негіздерін, бітіруші оқушылардың жас және жеке ерекшеліктеріне сәйкес оқу-танымдық қызметін ұйымдастыру [7, 6 б.].

Қазіргі кездегі зерттеушілер бастауыш мектептің мұғалімін даярлау құрылымында тұлғалық компоненттің үлкен мәні бар екендігін атап өткен.

Мысалы В.А.Сластенин, Н.Е. Мажар олардың кәсіптік мәнді сапасының алты түрін белгілейді: жалпы және кәсіптік-педагогикалық бағытталғандықты көрсететін тұлға қасиеттері; тұлғаның интеллектуалдық аясының ерекшеліктері; тұлғаның эмоционалдық-еріктік қасиеті; әлеуметтік-психологиялық ерекшеліктері; тұлғаның сенсорлық-перцептивті сипаттамалары; тұлғаның өзіндік санасының ерекшеліктері [9, 69 б.].

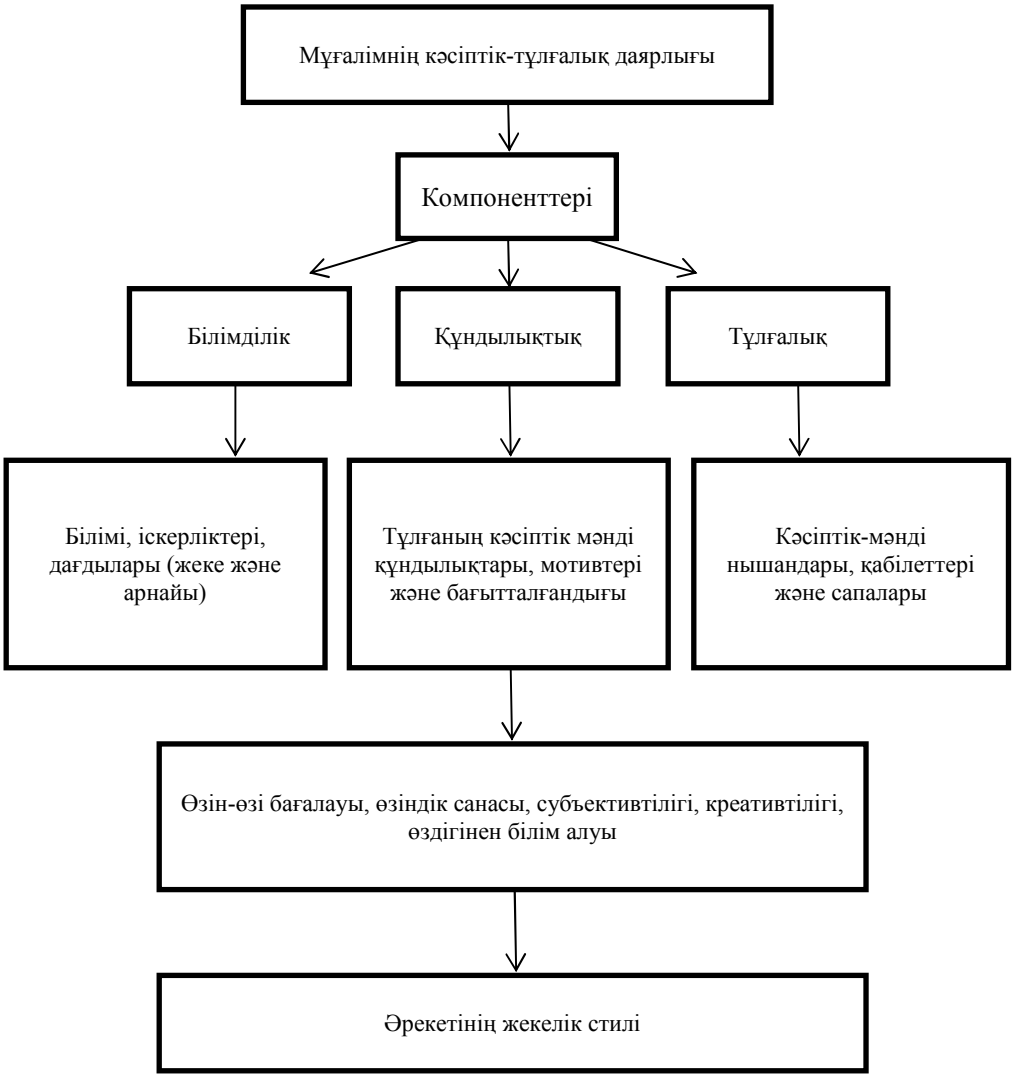

Сурет 1 – Мектеп мұғалімінің кәсіптік-тұлғалық даярлығының құрылымы

Тұлғалық белгілер белгілі бір дәрежеде Қазақстан Республикасының мемлекеттік жалпыға міндетті білім беру стандартының «Бастауыш оқыту педагогикасы мен әдістемесі» мамандығында көрініс тапқан: ... тұлғаның әлеуметтік, ерікті-сезімдік, интеллектуалдық, психиканың және де басқа қасиеттерін дамытуы», кәсіби абырой мен педагог қадір-қасиетін, педагогикалық нормаларын сақтау, балалардың азаматтық құқықтарын құрметтеу [7, 7 б.].

Теориялық зерттеулерді қарастыру болашақ мұғалімнің кәсіптік-тұлғалық даярлық процесінде сабақтастық ұстанымды жүзеге асыру қажеттігін көрсетіп отыр. Сабақтастықтың теориялық, ұйымдастырушылық-әдістемелік негіздері және үздіксіз білім беру жағдайында оны жүзеге асырудың технологиясы С.М. Годниктің, А.А. Люблинская, М.И. Махмутовтың және тағы басқалардың еңбектерінде қарастырылған.

Бұл ұстаным келесі ғылыми тұжырымдарды негізге алады: қоршаған орта болмысының айқын бедерлері мида нақты бейнеленсе ғана, оқушы шынайы білімді топтай алады; ғылыми білімдер жүйесін қалыптастырудың басты тәсілі – белгілі жолмен ұйымдастырылған оқу; ғылыми білімдер жүйесінің біріздiлігі оқу материалының ішкі қисынымен және оқушылардың танымдық мүмкіндіктерімен байланысты; жеке элементтерден тұратын оқу үдерісінің тиімді әрі жоғары нәтижегее жетуі ол үдерісте орынсыз үзілістердің, ескерілмей қалған қажетті сәттердің болмауына және біріздiлiктiң қандай да себептермен бұзылмауына тәуелді. Егер дағдылар тиісті жаттығулармен жүйелі бекімесе, олар көп ұзамай жойылады; егер оқушылар қисынды ойлауға үйретілмесе, олар өздерінің ойлау іс-әрекетінде үлкен қиыншылықтарға кезігеді; егер оқу ісінде сабақтастық ұстанымы сақталмаса, оқушы жастардың даму үдерісі бәсеңдейді.

Сабақтастық кең мағынада философиялық және педагогикалық ұғым ретінде өткенмен, қазіргімен және болашақ арасындағы байланысты қамтамасыз ететінді білдіреді. Ал оқу-тәрбие процесі тұрғысынан сабақтастықтың мәні мынада: бір білімдік-тәрбиелік сатыдан екіншісіне өткенде белгілі бір мазмұнды, білім берудің қандай да бір формасын және әдістерін сақтайды.

Бастауыш оқыту педагогикасы мен әдістемесі мамандығы бойынша білім бакалаврын даярлауда сабақтастық ұстанымы мына негізгі мақсаттарды орындауға септігін тигізу керек:

-отансүйгіштік, Қазақстан республикасы халықтарының достығы, әр түрлі мәдениеттерге, салт-дәстүрлерге құрмет көрсету рухында тәрбиелеу;

-жалпы адамзаттық және әлеуметтік-тұлғалық құндылықтарын қалыптастыру;

-экологиялық, дене мәдениетін, этикалық, құқықтық мәдениетті және ойлау мәдениетін қалыптастыру;

-бакалаврды тілдік даярлау;

-кәсіби қызметте қажетті іргелі білім, білік және дағдыны қалыптастыру болып табылады [7, 8 б.].

Сабақтастық ұстанымына бағытталғандық білім беру жүйесінің компоненттерінің бүкіл мүмкін болатын өзара байланыстарды ұйғартады. Көптеген педагог-ғалымдар сабақтастықты педагогикада ерекше бір тұрғы, қажетті шарт және маңызды ұстаным деп есептейді. Ол бойынша жекелеген буындардың, басқыштардың немесе кезеңдердің арасында табиғи байланыстар орнататын оқыту жүйесі құрылады, білімдердің, іскерліктердің, дағдылардың кеңеюі және тереңдетілуі жүзеге асырылады; оқыту процесі оқытудың мазмұнына, формасына және әдістеріне сәйкесті құрылады. сабақтастық оқытудың және тәрбиелеудің бірлігін, тұтастығын және жүйелілігін қамтамасыз етіп, мынадай белгілерге ие: жаңа жадығат бұрында меңгерілгеннің «призмасынан» өтеді, бірақ ол жоғары деңгейде болғандықтан білімдердің, дағдылардың және іскерліктердің саны және сапасы артады және көбейеді. Олар бұрынғыға қарағанда мазмұнды, дифференциаланып және жалпыланады.

Осылайша, сабақтастықтың бұрынғы және жаңа білімдерді, бұрынғы және жаңа тәжірибені ұғыну, өзара әрекет арқылы тұлғаның даму процесі екенін білдіреді.

Әдебиеттер:

1. Назарбаев Н.Ә. Қазақстанның үшінші жаңғыруы: жаһандық бәсекеге қабілеттілік. Қазақстан Республикасының Президенті Н.Ә.Назарбаевтың Қазақстан халқына Жолдауы // Егемен Қазақстан. 31 қаңтар 2017.

2. Алтынсарин Ы. Таза бұлақ: өлеңдер, әңгімелер, хаттар, очерктер. – Алматы: Жазушы, 1988. – 320 б.

3. Байтұрсынов А. «Қазақ», 1914 жыл, 62 саны.

4. Жұмабаев Ж. Педагогика. – Алматы: Ана тілі, 1992. – 160 б.

5. Қазақстан Республикасында білім беруді және ғылымды дамытудың 2016-2020 жылдарға арналған мемлекеттік бағдарламасы. Қазақстан Республикасы Үкіметінің 2016 жылғы 27 ақпанындағы №123 қаулысы.

6. Оқушылардың функционалдық сауаттылығын дамыту жөніндегі 2012 – 2016 жылдарға арналған ұлттық іс-қимыл жоспары / Қазақстан Республикасы Үкіметінің 2012 жылғы 11 шілдесіндегі №832 қаулысы.

7. Қазақстан Республикасының мемлекеттік жалпыға міндетті білім беру стандарты. – Астана, 2010. – 42 б.

8. Бабаев Б.С. Бастауыш мектеп педагогикасы: оқу құралы. – Алматы: Заң әдебиеті, 2007. – 413 б.

9. Сластенин В.А., Мажар Н.Е. Диагностика профессиональной пригодности молодежи к педагогической деятельности. – М.: Прометей, 1991. – 144 с.

Кривирадева Б.И., Фейзулдаева С.А.

Профессионально-личностная подготовка учителей начальных классов через принцип преемственности

В данной статье рассматривается формирование профессионально-личностной подготовки учителей начальных классов через принцип преемственности в системе высшего учебного заведения. Раскрывается роль принципа преемственности, возможности использования в профессиональной подготовке учителей.

Ключевые слова: *Учитель начальной школы, принцип преемственности, профессионально-личностная подготовка.*

Kriviradeva B.I., Feyzuldaeva S.A.

Professional and personal training of primary school teachers through the principle of continuity

This article discusses the formation of professional-personal training primary school teachers through the principle of continuity in the system of higher education. It reveals the role of the principle of continuity, the possibility of use in the training of teachers.

Keywords: *Primary school teacher, principle of continuity, professional and personal training.*

***

ӘОЖ 373.3

Медешова А.Б. – педагогика ғылымдарының кандидаты,
доцент, М.Өтемісов атындағы БҚМУ
E-mail: medeshovaa@mail.ru
Дарханов Н.А. – педагогика ғылымдарының кандидаты,
ЖШС «Батыс Құрылыс Строй Сервис»
E-mail: bo-ks@mail.ru
Акимова С.М. – аға оқытушы, М.Өтемісов атындағы БҚМУ
E-mail: saule_akim@mail.ru
Курмашева Д.Н. – аға оқытушы, М.Өтемісов атындағы БҚМУ
E-mail: kurmashevadin@mail.ru
Тлеккабылова Д.Ж. – аға оқытушы, М.Өтемісов атындағы БҚМУ
E-mail: dinar_06@list.ru
Бақытжанова Г.Б. – Назарбаев Университетінің магистранты
E-mail: gulnar.bakytzhanova@nu.edu.kz

БАСТАУЫШ БІЛІМ МАЗМҰНЫН ЖАҢАРТУДЫҢ ТЕОРИЯЛЫҚ КӨЗҚАРАСТАРЫ

Аңдатпа. *Мақалада бастауыш мектептің пәндік оқу материалын құрылымдау тәсілдері мен бастауыш «білім мазмұнының» маңыздылығы баяндалады. Қазақстандық бастауыш білім мазмұнының қалыптасуы мен қазіргі қолданыстағы құрылымы сипатталады. Бастауыш білім мазмұнын жаңаша ұсынудың тиімді жолы ретінде электрондық оқу басылымдары немесе цифрлы білімдік ресурстар қарастырылады. Білім мазмұнының дәстүрлі және инновациялық ұсынымдарының интеграциялануы оқушының оқу материалын меңгеру үрдісін жетілдіреді.*

Тірек сөздер: *Білім мазмұны, білім, тұлғалық-бағдарлы оқыту технологиясы, граф, оқу материалы, логикалық және мазмұндық құрылым, электрондық оқу құралы, жұмыс дәптері, интеграция.*

Мемлекетіміз тәуелсіздік алғаннан бері қоғамдық қатынастар жүйесіндегі өзгерістер білім беруге, одан жаңа тарихи кезеңнің болмысына барабар әрекет етуді және экономиканың даму қажеттіктеріне сай болуды талап етеді. Жедел жаңарып тұратын әлем және ақпарат легінің ұлғаюы жағдайында қоғамдық даму деңгейінің, елдің экономикалық қуаты мен ұлттық қауіпсіздігінің өлшемі ретінде білім беру жүйесінің рөлі мен маңызы арта түседі. Осы тұрғыдан келгенде, ғылымның соңғы жетістіктерін қолданып, үздіксіз білім берудің рөлі зор екені даусыз.

“Білім беру” ұғымын педагогикаға И.Г. Песталоцци енгізген және бұл ұғым жөніндегі көзқарастар “Ұлы дидактикадан” бастау алады. Я.А. Коменский [1] білім беру үрдісінде оқушының білімі мен икемділігін, дағдысын қалыптастырып, дамыту қажеттігіне назар аударса, Әл-Фараби [2] білім мен өнерді меңгергеннен кейін адамда икемділік пен өзіндік іс-әрекет, одан соң парасаттылық пайда болатынына көңіл бөлген. Түп тамыры осындай педагогика классиктерінің философиялық-педагогикалық ойларында жатқан білім беру жүйесі қазіргі қоғам дамуына сәйкес жаңа сипатта дами түсуде. Мәселен, білім беруге үлкен энциклопедиялық сөздікте: “тұлғаның білім, икемділік,

шығармашылық іс-әрекет, қоршаған ортаға эмоционалды және құндылықты қарым-қатынасын әлеуметтік маңызды тәсілдердің көмегімен дамыту және өзін-өзі дамыту үрдісі" деп анықтама берілген [3]. Олай болса, білім беруді қоғамның дамуына сәйкес жүргізілетін құбылыс және педагогикалық үрдістердің жүйесі деп қарауға болады. Мұндағы, педагогикалық үрдіс ретінде жеке тұлғаның дамуы мен оның психологиялық құрылымы, әлеуметтік құбылыс ретінде алдыңғы ұрпақтардың тәжірибесін оқып-үйреніп, кейінгіге жеткізу алынады.

Білім - шындықты өзгертудің маңызды құралы бола отырып, өсуі жағынан қазіргі уақытта кез-келген басқа жүйенің өсуін басып озатын, динамикалық жүйе [4]. Ол жүйе бір-бірімен барлық сатыда сабақтаса құрылатын білім мазмұнымен анықталады.

"Білім" ұғымының педагогикада кең және тар мағынада қарастырылады. Адамның терең білімі бар екендігі туралы айтқанда, теориялық білім мен тәжірибесі мен оларды қолдана білу икемділіктерінің кешені жөнінде сөз болады. Жекелеген пәндерді оқып-үйренуге оқушының меңгеретін білім қоры мен оған сәйкес икемділік пен дағдылар туралы айтқанда, білім тар шеңберде қолданылады. Тар шеңбердегі білім - оқу материалының ұғымдық-деректік құраушысы, оған нақты өзара байланысты деректер, теориялық материалдар, терминдер, әрекет тәсілдері туралы ақпарат жатады.

Білім мазмұнының түрлі сипаттамалары В.В. Краевский, Д.Ш. Матрос, В.С. Леднев, Б.Т. Лихачев, М.Н. Скаткин, М.Ж. Джадрина, Г.Ж. Жадрина, Г.К. Нұрғалиева, Т.С. Сабыров , Н.Д. Хмель еңбектерінде қарастырылады.

"Білім мазмұны жаңа ақпарат ағымын саналы түсіну, оны бағалай білу, кез келген жағдайда шығармашылық шешім қабылдау, рухани адамгершілік қағидаларды игерту бағыттарын белгілейді," - деген анықтама қазақ тілі терминдерінің салалық ғылыми түсіндірме сөздігінде берілген. М.Н. Скаткиннің пікірінше, білім мазмұны: 1) табиғат, қоғам, ойлау техникасы, іс-әрекет тәсілдері туралы білім; 2) жалпы интеллектуалдық және тәжірибелік икемділік, дағдылар жүйесі; 3) шығармашылық іс-әрекет тәжірибесі мен оның негізгі белгілері; 4) дүниеге, бір-біріне эмоционалды-еріктік қатынас тәжірибесі сияқты құрылымдардан тұрады. Ең маңызды элементі білім болып табылатын бірінші құрылым бойынша оқушы дамуының тұлғалық бағыттылығы, білімді практикамен байланыстыруға аса мән берілетін екінші құрылым бойынша іс-әрекеттер тәсілдерін жүзеге асыру тәжірибесі, жаңа мәселені көре білу мен өз бетімен іздену басты рөл атқаратын үшінші құрылым бойынша шығармашылық іс-әрекет тәжірибесі, төртінші құрылым бойынша дүниеге қатынас нормалары білім мазмұнын анықтайды [6]. В.С.Ледневтің пікірінше білім мазмұны тұтас үш үрдістің бірігуі: біріншіден, алдыңғы ұрпақтар тәжірибесін меңгеру, екіншіден, жеке тұлғаның сапалық қасиеттерін тәрбиелеу, үшіншіден, адамның дене және ақыл-ойының дамуы ретінде қарастырылады [8].

Педагогикада жалпы орта білім мазмұнын қалыптастырудың негізгі жалпы әдіснамалық қағидалары: оқу материалының жалпы білім беру сипаты, мазмұнның азаматтық және адамгершілік бағыттылығы, оқу материалының қоғам өзгерісіндегі практикамен байланысы, оқу материалының негізгі және жүйелік сипаты, оқу курсының интеграциялылығы, білім мазмұнының гуманитарлық-этикалық бағыттылығы, оқу материалының дамытушылық сипаты, оқу пәндерінің өзара байланыстылығы, білім мазмұнының эстетикалық аспектілері түрінде көрсетілген (Б.Т. Лихачев).

В.В. Краевский еңбектерінде білім мазмұнының қалыптасу теориясындағы - формалдық және материалдық білім беру теорияларына сүйенетін білім мазмұнының түрлі тұжырымдамалары берілген. Оның әрбіреуі адамзаттың дүниедегі, қоғамдағы орны және іс-әрекетімен байланысты. Мысалы, білім мазмұны тұлғаның бойында шығармашылық икемділік, таңдау еркіндігін іске асыра білу, адамдарға әділ қатынас, т.б. сияқты жағымды қасиеттерді қалыптастыратын, педагогикалық бейімделген ғылым негіздері ретінде; оқушы меңгеруге тиіс білім, икемділік, дағдылар жиынтығы ретінде; шығармашылық іс-әрекет тәжірибесі мен эмоционалды-құндылық қатынастары құрамына енетін адамзаттың әлеуметтік тәжірибесі ретінде қарастырылады.

Бұл (1 суреттегі) элементтер арасындағы байланыстар қазіргі білім мазмұнының құрылымын түзеді, сонымен қатар, әрбір элемент өзіне тән қызмет атқарады [7]. Қазір қазақстандық білім мазмұны заман талаптарына сәйкес ұлттық, ізгіліктік нышандарды қамтып жаңартылуда (М.Ж. Жадрина).

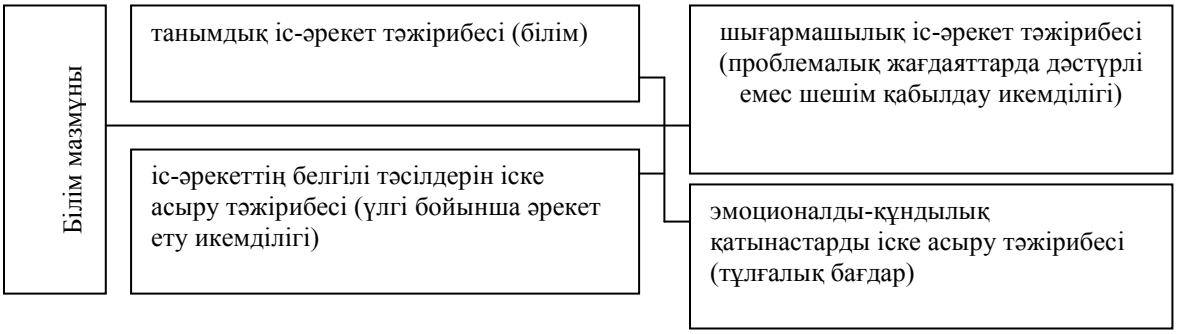

Сурет 1 – Білім мазмұнының құрылымы

Жоғарыда аталған еңбектерді саралай келе, мектепте қолданылып жүрген білім мазмұны оқушының жан-жақты дамуына, танымдық қызығуды қалыптастыруына, ұлттық және адамзаттық құндылықтарды бойына сіңіруіне қажетті ғылым негіздерін, жеке тұлғаның ақыл-ой әлеуеті мен дене, адамгершілік-эстетикалық қабілеттерін дамыту тәжірибелерін, шығармашылық икемділіктер мен дағдыларды құрайтыны анықталды.

XX ғасырдың екінші жартысында (1960-70 жж.) КСРО-дағы бастауыш саты білім мазмұнының өзгеруіне Л.В. Занков, Д.Б. Эльконин, С.М. Языков, А.А. Люблинская, т.б. ғылыми зерттеулерінің нәтижесі себеп болды. Аталған педагогтар мен психологтардың пікірлері бойынша бастауыш білімнің дәстүрлі мазмұны баланың ақыл-ой дамуын тежеп отырғандығынан, білім мазмұнын жеңілдетпей, күрделендіре отырып дамыта оқыту қажеттігі дәлелденіп, соған сәйкес жүргізілді.

Көптеген ғалымдар сол жылдары 3-4 сынып оқушыларына меңгеруге қиындық келтірген оқу материалының қазіргі кезде сол жастағы баланың ой-өрісіне сәйкес келетінін айтады. Бұл бастауыш мектептегі білімнің теориялық деңгейін көтеру, мазмұнын тереңдету талабын қояды. Мұның себебі мәдениеттің, экономиканың, техниканың, ғылымның дамуымен байланысты баланың күнделікті мектептен тыс алатын ақпарат көлемінің молаюымен түсіндіріледі. 1966 жылы өткен білім мазмұнын қайта құру мәселесіне арналған республикалық

кеңесте мұғалімнің барлық сабағын өмірмен байланыстыра отырып, оқушының білімге құштарлығын арттыру керектігі сөз болған. 1968 жылғы Бүкілодақтық мұғалімдер құрылтайында жаппай орта білім беруге көшу, білім берудің ғылыми теориялық дәрежесін және білім сапасын арттыру мәселесі қойылды, өйткені әр дәуірде білім берудің мазмұны, оны ұйымдастырудың түрлері мен әдістері өзгеріске ұшырап отырады. 1980-1990 жылдардағы республика педагогтары А.Е. Абылқасымова, М.А. Құдайқұлов, Т.С. Сабыровтың ғылыми зерттеулері оқушылардың өздігінен ойлау, оқу икемділіктерін жетілдіру, түрлі дербес атқаратын іс-әрекеттер негізінде олардың акыл-ойын дамыту жолдарын іздестіруге бағытталған [9].

КСРО-да бастауыш мектептің білім мазмұнына ана тілі, мектеп математикасы, жаратылыс тану, тарих, сурет, ән-күй, дене шынықтыру, қол еңбегі мен қоғамға пайдалы еңбек енді, балалар өз ана тілінде оқыды [10].

Кеңестік білім беру жүйесі тым идеологияландырылған болатын, әлемдік жетістіктерді ескермеді сондықтан 1997-1998 жылдан бастап қолданысқа енген білім стандартына сәйкес бастауыш саты білім мазмұнының құрамына дүние туралы (көркем, мифтік, т.б. түсініктермен байытылған дүниенің ғылыми бейнесі); оқушыда қалыптасуы тиіс ойын, оқу, еңбек, қарым-қатынас сияқты ұлттық сипаттағы іс-әрекет түрлері; дүниені танып-білудің логикалық, ғылыми әдіс-тәсілдері туралы білім, икемділіктер енді [11].

Қазақстандық білім беру жүйесі оның әлемдік білім беру кеңістігінде лайықты орын алуына мүмкіндік бермейтін ескірген әдіснамалық базасы, құрылымы мен мазмұны жағдайында дамуын жалғастыруда. Әлемдік тәжірибені негіз етіп ақабылдаған білім беруді дамыту бағдарламасы бойынша 2008 жылдан бастап қазақстандық бастауыш білім мазмұны шетел тілі мен информатика негіздері бойынша толықтырылады [12]. Бұл бастауыш сыныпта оқитын балалардың ақпараттық қоғам қажеттілігін қанағаттандыратындай пәндер енгізілетіндігін көрсетеді, өйткені бастауыш сатының білім мазмұнында оқушының жеке қасиеттерінің дамуына әсер ететін, білім, икемділік, дағдыны меңгертіп қана қоймай, тұлғаның құзыреттілігін қалыптастыру көзделеді. Бастауыш білім мазмұнын іске асырудың төрт стратегиясы қолданылады: үдету - мектепке ерте оқуға келген немесе сыныптан сыныпқа аттап көшетін балалармен жұмыс, шығармашылық шеберханалардағы, жазғы, қысқы лагерьлердегі жұмыстарды қамтиды, тереңдету - қандай да бір пәнді тереңдетіп оқытатын сыныптар, гимназия, лицейдегі жұмыстар қарастырылады, жалпылау - пәнаралық сипатқа ие, өзіндік ізденіс жұмыстарын, арнайы тренингтер ұйымдастыру, проблеманы нақтылау -жалпылау бағдарламаларының құрамды бөлігі болып табылады, тұлғалық білім беруге негізделеді [13].

Тұлғалық бағдарлы педагогика мәселесі ресейлік ғалымдар еңбектерінде XX ғасырдың 90-шы жылдарынан бері орын ала басталды және «тұлғалық бағдарлы педагогика», «тұлғалық бағдарлы білім беру», «тұлғалық бағдарлы технологиялар» терминдері пайда болды.

«Тұлғалық бағдарлы» сөз тіркесі білім беру үрдісінде қолданылуына байланысты педагогикалық сөздікке ағылшынның "person-centered" («тұлға орталықты») және "pupil-centered" («оқушы орталықты») сөздерінің аудармасынан енгізілген. Олар Карл Роджерстің ізгіліктік педагогикасы және психологиясындағы ұғымдардың бірі болып табылады [14].

Білім берудің ұлттық сипаты жалпы білім беретін мектептерде іске асырылып, онда әр оқушыны жеке тұлға ретінде қабылдай алатын ұстанымдағы жаңа мазмұнға ие болады (С.Бахишева).

Оқу материалдарының мазмұны білім стандарты, оқу жоспары мен оқу бағдарламалары арқылы анықталады.

Білім стандарты туралы Ш.Беркімбаева: "...білім стандарттары көптеген елдердің білім беру жүйесіндегі негізгі құжат," - дей отырып, онда білім мазмұны толық, әрі нақты берілетінін жазады [15]. Бұл құжатты басшылыққа ала отырып оқу жоспары, оқу жоспарын басшылыққа ала отырып жасалатын пәндік оқу бағдарламасы курс мазмұны мен ауқымын анықтайды, оқушы үшін міндетті деңгейді қамтамасыз етеді, мұғалім үшін бағдарлаушы іс-әрекетін атқарады және оған сәйкес құрастырылатын оқулық білім берудің барлық мақсаттары мен міндеттерін жүзеге асыруға бағытталады, сондықтан білім беру, дамыту және тәрбиелеу іс-әрекеттерін атқарады. Оқу бағдарламасын қанағаттандыратын оқулық сабақта пәнді оқудың ұжымдық сипатын, оқушының жеке бас ерекшеліктерін (әр түрлі дайындық деңгейлері, оқу түрткілері, меңгеру шапшаңдығы), негізгі, қосымша, түсіндірме мәтіндерді және мәтіндік емес құраушыларды (меңгеруді ұйымдастыру аппараты, иллюстрациялық материал, бағдарлау аппараты) қабылдау ерекшеліктерін, мәліметтер мен анықтама беретін сөздіктер мен анықтамалар міндетін ескеруге тиіс [16].

Бастауыш мектепке арналған дәстүрлі оқулық құрылымының мазмұнын алғаш рет логикалық байланыстары бар жүйелі элементтер блогы ретінде ұсынған К.Д. Ушинскийдің [17] еңбектеріне көз салайық. Оның "Родное слово" оқулығына мынадай мәселелер:

1) "Айнала", мұнда "Мектепте", "Біздің сынып", "Киімдер", "Ыдыс-аяқ", Мектептің, үйдің жоспары, т.б.;

2) "Жыл мезгілдері" мен жыл мезгілдеріндегі мейрамдар. "Қыс", "Көктем", "Жаз", "Күз", т.б.;

3) сөздік және жазбаша жаттығулар, сөйлемді талдау, үшінші жақтан берілген әңгімені өз атынан баяндауға арналған тақырыптар енгізілген.

Кейін жазылған "Балалар әлемі" (Детский мир) кітабының мазмұнына назар аударсақ, ол мәселелердің бүгінгі күнге дейін маңызын жоймағанын аңғарамыз:

1) Көрнекі әңгімелер (Дети в роще. Первый день в училище, др.);

2) Адам туралы (Пять внешних чувств. Орудие и органе. Главные части человеческого тела. Соотворение человека. др);

3) Жануарлар туралы (Лошадь. Лев и тигр. Аист. Бабочка. Кунсткамера (племена людей). др);

4) Өсімдіктер туралы (Яблоня. Грибы. О размножении рестений. др);

5) Жансыз дүние (Сера. Вода. Воздух. др);

6) Табиғи құбылыстар (Дождь. Горение. Свет. др);

7) Балалар әлемінің сыртына көзқарас (Глобус. Великие астрономы. др)

8) Балалар әлемінің сыртына көзқарас (Луна. Иерусалим. др);

9) Логиканың алғашқы сабақтары (Различие и сходство. Спор. Определение. Явление, причина и следствие. Закон. др).

Автордың "Санауды үйренуі" жүйелілік қағидаға, "Балалар әлемі" мәселелерді блоктап беруге негізделген. Оның пікірінше, оқушыларда қалыптасатын білімдер жүйесін дерексіз ұғымдар санымен емес, бір-бірімен органикалық байланысты дүние туралы объективті білімдерін жетілдіру керек.

Қазақтың ұлы ағартушысы Ы.Алтынсарин ”Хрестоматия” мен “Қазақ мектептеріндегі орыс тілін үйренуге басшылық” деген еңбектерінде білім мазмұнын ұлттық тәрбиеге сәйкестендіре береді. Оқулықтар мазмұнына балалардың ойлауын, сөз қорын, өзіндік таным қабілетін дамытуға ықпал жасайтын табиғат құбылыстары, қазақ халқының тіршілік-тұрмысы туралы әңгімелер, суреттемелер, аңыз-ертегілер,т.б. материалдарды алған [18]. Олардың мазмұны ана тілінде сөйлеуді, табиғатқа сүйіспеншілік, қоғам туралы көзқарасты дамытатын тарихи шарттар, ұлттық ерекшеліктер мен халық тұрмысын қамтиды.

Қандай да болмасын оқулық оқушы үшін - білім көзі, икемділік, дағдыны қалыптастыру мен бекіту құралы, ал мұғалімге оқу материалының тереңдігі мен деңгейін оқушыларға ұсынатын оқу материалының логикасын нақтылауға, оқыту әдістемесін анықтауға мүмкіндік туғызады [19].

А.М. Сохор оқу материалы құрылымының өзін “біртұтас бүтін оқу материалын құрайтын өзара байланыс, жүйе, тізбек” ретінде түсінеді және оқу материалының логикалық құрылымы оны құрайтын элементтер арасындағы байланыстан тәуелді болатынын жазады [20]. Мұндағы логикалық құрылымның көрнекі түрде (сурет 3) берілуін бағдарланған графтар түріндегі логикалық сызбалар атқарады және онда ұғым, пікір, заңдар, тәжірибелер түрінде берілетін оқу материалының элементі геометриялық фигуралар арқылы беріледі де, олардың арасындағы байланыстарды оқу материалының баяндалу тізбегін білдіретін бағыттауыш сызықтар көрсетеді.

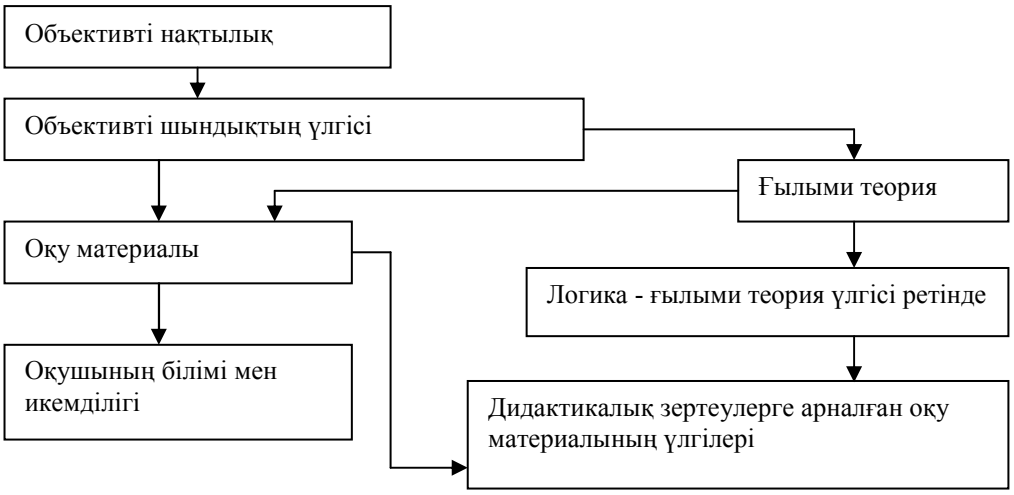

Сурет 2 – Оқу материалының логикалық құрылымы

А.В. Усова мен В.А. Беликов граф түрінде бейнеленген оқу материалының моделіндегі элементтер арасындағы байланысты: элементтер арасында себеп-салдарлық қатынастың болуы, негізгі, мәндес және туынды ұғымдар арасында байланыстардың болуы, шамалар арасындағы іргелі байланыстың қарастырылуы, бірінің құрамына екіншісі енетін элементтердің арасында байланыстың болуы бойынша анықтайды [21].

Қазіргі қолданылып жүрген оқулықтарда білім мазмұнының құрылымдық элементі параграф, параграфтардың жүйесі тарауды құрайды, алайда бастауыш

сыныпта параграф белгісі қойылмайды, тараулар қою қара қаріппен параграфтардан ерекшеленеді.

“Математика” оқулықтары сызықтық құрылым құрылымға сәйкес элементтер мазмұны жылдан-жылға ұлғайып, оқушының білімі, білігі, дағдысы тереңдей түседі. Оқулықтың әр беттік материалын төрт бағытта:бұрын өтілген білімді жүйелі түрде тиянақтау, білім мен дағдыны қалыптастыру, жаңа оқу тақырыбын меңгерту, пысықтау үшін пайдалануға болады.

Оқулықтағы материалдар әр сабақтың көлеміне шағындалып, рет-ретімен жаттығулар арқылы, соңынан оқушылардың логикалық ойлау қабілетін дамытуға арналған шығармашылық тапсырмалар арқылы берілген.

“Ана тілі” оқулығында оқу материалының спиралдық құрылыммен түзілген. Оқулықтағы шығармаларда халқымыздың әдет-ғұрпы, салт-дәстүрі, қазақ жерінің сұлу табиғаты, төрт түлігі мен ата кәсібі, асыл ұлдарының еңбегі мен қызметі, балалық балдәуреннің қызығы ме қуанышы көрініс тауып, оқушыны елін, жерін сүюге, Отанын мақтан етуге тәрбиелейді. Оқулықтың әдістемелік аппараты дамыта оқыту технологиясына сәйкес құрылған. Дегенмен, оқулықта күрделі мәтіндердің оқушының жас ерекшелігіне сәйкес келмейтіні байқалады. [22]

Әлемдік білім кеңістігінде ақпарат алмасудың шапшаң дамып отырғандығы бастауыш білім беруге арналған оқулықтардың мазмұны жағынан да, әлеуметтік-экономикалық жағынан да оңтайлы болу қажеттігін көрсетіп отыр, сондықтан қазіргі кезде эксперименттен өткізіліп жатқан оқулықтардың тапсырмаларын табиғаттағы үрдістермен, өмірде кездесетін жағдаяттармен байланыстыру, патриоттық, ұлттық, экологиялық, экономикалық мазмұндағы мысалдарды жиі беру, ойлау қабілеттерін күшейтетін есептердің басқа пән тақырыптарымен интеграциялай қарау, т.с.с. элементтермен толықтырыла отырып, тұлғалық дамуға бағдарлануы тиіс. Сол сияқты, оқушы жасына сай келмейтін мәтіндердің көлемін қысқарту да ескерілгені жөн.

Тұлғалық-бағдарлы білім беруді көздейтін оқулықтар мен оқу-әдістемелік кешеннің жалпы жобалануына негіз болатын оқу материалдарының құрылымына тоқталамыз. Бұл мәселе И.А. Несмелова, К.Сосницский, В.Г. Разумовский, т.б. еңбектерінде қарастырылады.

Қандай да болмасын оқу материалы бастауыш сынып оқушыларының ақпараттық оқу икемділігін дамытуда маңызды элемент болып табылады, өйткені, оқу материалынан негізгіні ажырату, қажетті объектіні табу, оқыған, көрген, естіген ақпаратты бір түрден екінші түрге аудару, мәтін бойынша жоспар құру, қысқаша бейнелеу сияқты икемділіктердің дамуы оқулықтағы оқу материалының мазмұны мен құрылымынан тәуелді.

Оқушының жеке тұлға ретінде ақпараттық қоғам талабына сәйкес оқу іс-әрекетін ұйымдастыру үшін біз мектепке дейінгі ұйымнан бастап дайындауымыз керек. Оқушыны өзіндік әрекет етуге үйретуіміз, алған білімін пайдалана білуге баулуымыз қажет. Оқу материалдары оқушы өз бетімен талдап, қорытынды ой шығаратындай етіп дайындалып, деңгейлік тапсырмалар мен сұрақтар қоршаған ортамен, тұрмыспен байланыстырыла берілуі тиіс [23]. Мысал ретінде біз қоршаған ортаны, әдебиеттік оқу, математиканы оқытуға арналған электрондық оқу құралдарынан үзінді келтіреміз.

Сурет 3. – Бастауыш мектепке арналған электрондық оқу құралдары

Мұндағы оқу материалдары шетелдік (Германия, Англия, Польша) тәжірибелерін оқып-үйрену арқылы жасақталды. Олар жұмыс дәптері ретінде пайдаланылады. Сөйтіп, бұлар дәстүрлі оқулықты толықтырады.

«Білімді дайын күйінде беруге болмайды. Тіпті балалардың танымын дамытуға баулудың ешқандай мүмкіндігі болмаса да, ізденіске жағдай туғызу мүмкіндігі барлық кезде болады,»- деген Г.А. Цукерманның даналық сөзінің ертеңгі бастауыш білім мазмұнын құруда маңызы зор. Қазіргі бастауыш мектепте жүргізілген сауалнама бойынша ата-аналардың 95%, мұғалімдердің 72% -ы оқу материалдарының мазмұны күрделі екендігін, кейбір мәтіндер мен есептерді түсінуге өздері қиналатынын көрсетті. 1975-2000 жылдарға дейінгі оқулықтар мен қолданыстағы оқулықтарды салыстыру бойынша ата-аналардың бұрынғы оқулықтарды сапалы, жүйелі десе, мұғалімдер қолданыстағы оқулықтарда ұлттық мазмұндағы материалдардың саны артқанын, сөздердің мемлекеттік тілде берілгендігіне мән берген. Бұдан шығатын қорытынды ертеңімізді ойласақ, бастауыш білім мазмұнын әлемдік тәжірибелерді пайдаланып, пән мазмұнын пәнаралық байланыс немесе интеграциялық тұрғыда қарастыра құрған жөн. Сондай-ақ, оқулықты практик-ғалымдардың жазғаны дұрыс деп есептейміз. Ғалымдар теорияны практикамен ұштастыру арқылы ғана оқушы меңгере алатын білім мазмұнын құрылымдай алары сөзсіз.

«Ел боламын десең, бесігіңді түзе» демекші, әлемдік бәсекеге қабілетті жас ұрпақты біліммен қаруландырамыз десек, бастауыш білім мазмұнын жаңғыртуға тиіспіз. Ол үштілділікпен, инновацияны ендірумен шектелмейді.

Әдебиеттер:

1. *Коменский Я.А. Избранные педагогические сочинения. В 2 т. Т.1. – М.: Педагогика, 1982. – 656 с.*
2. *Құрманалина Ш.Х., Мұқанова Б.Ж., Ғалымова А.У., Ильясова Р.К. Педагогика. – Астана: Фолиант, 2004. – 426 б.*
3. *Большая энциклопедическая словарь. – М., 1998. – 826 с.*
4. *Мұханбетжанова Ә. Дүниенің ғылыми бейнесін қалыптастырудың теориялық-әдіснамалық негіздері. – Атырау, 2002. – 165 б.*

5. Қазақ тілі терминдерінің салалық ғылыми түсіндірме сөздігі. Педагогика және психология. – Алматы: Мектеп, 2002. – 251 б.

6. Дидактика средней школы / Под ред. М.Н. Скаткина. – М., 1982. – 319 с.

7. Краевский В.В. Общие основы педагогики: учеб. для студ. высш. пед. учеб. заведений. – М.: Академия, 2003. – 256 с.

8. Леднев В.С. Содержание образования: сущность, структура, перспективы. – М., 1991. – 24 с.

9. Аймағанбетова Қ.А Бастауыш сыныптарда дүниетануды оқытудың теориялық негізі. – Алматы: Балауса баспасы, 2003. – 144 б.

10. Қазақ Совет энциклопедиясы / Бас ред. М.Қ. Қаратаев. 2 т., Ә-ВЕНГРЛЕР. – Алматы: Қазақ Совет энциклопедиясының Бас редакциясы, 1973. – 640 б.

11. Жүнісова К., Рахметова С., Оспанов Т., Бадамбаева Г., Уәйісова Г., Жаманқұлова П., Ізгұттынова Р., Айдарова З., Құлманова Ш., Түрнекелдина М., Оралбекова Т. Қазақстан Республикасы бастауыш білімнің мемлекеттік стандарты. – Алматы: Ы.Алтынсарин атындағы Қазақтың білім академиясының Республикалық баспа кабинеті, 1998. – 246 б.

12. Қазақстан Республикасының білім беруді және ғылымды дамытудың 2016-2019 жылдарға арналған мемлекеттік бағдарламасы / Қазақстан Республикасы Президентінің 2016 жылғы 1 наурыздағы № 205 жарлығы – Астана, 2016.

13. Иванова Н.Д. Обоснование программ личностно-ориентированного одержания образования в современной школе // 12 жылдық білім. – 2005. – №6. – Б. 14-23.

14. Мұханбетжанова Ә.М. Интеграцияланған білімдік кеңістікте тұлғалық бағдарлы білім беру технологиясы // Қазақстан жоғары мектебі. – 1999. – №4. – Б. 40-43.

15. Беркімбаева Ш.К. Жалпы білім беретін қазақ мектебіндегі оқу-тәрбие үрдісінің дамуы (1980-2000жж) / Пед. ғылым. канд. дәр. алу үшін дайынд. дисс. афтореф. – Алматы, 2003. – 26 б.

16. Требования к учебникам учебно-методическим комплексам по специальным дисциплинам для организаций среднего профессионального образования. – Алматы: РИК Казахская академия образования им. И.Алтынсарина, 2002. – 32 с.

17. Ушинский К.Д. Избранные педагогические произведения. – М.: Просвещение, 1968. – 557 с.

18. Алтынсарин Ы. Таңдамалы шығармалары. – Алматы: Ғылым, 1994. – 288 б.

19. Методика преподавания физики в средней школе // Под ред. С.Е. Каменецкого, Л.А. Ивановой. – М.: Просвещение, 1987. – 336 с.

20. Сохор А.М. Логическая структура учебного материала. – М, 1971. – 205 с.

21. Усова А.В., Беликов В.А. Как овладеть рациональными умениями и навыками учебного труда: методические рекомендации для учащихся старших классов средней школы. – Магнитогорск, 1990. – Ч.1 – 30 с. – Ч.2. – 40 с.

22. Мұханбетжанова Ә.М., Медешова А.Б. Бастауыш мектеп оқушыларының оқу материалдарын меңгеру технологиясы. – Орал: БҚМУ баспаханасы, 2004. – 60 б.

23. Medeshova A, Amanturlina G, Sumyanova E. Development of Training Skills in Students as the Precondition for Educational Competencies // International journal of environmental & science education. – 2016. – VOL. 11. – №17. – P. 9649-9656.

Медешова А.Б., Дарханов Н.А., Акимова С.М., Курмашева Д.Н., Тлеккабылова Д.Ж., Бакытжанова Г.Б.

Теоретические взгляды на обновленное содержание образования в начальной школе

В статье рассматривается структурирование учебного материала по предметам начальной школы и важность «содержания образования». Описывается формирование содержания начального образования и существующая структура в Казахстане. Электронные учебные издания или цифровые образовательные ресурсы рассматриваются как эффективный способ внедрения нового содержания в начальное образование. Интеграция традиционных и инновационных подходов совершенствует процесс усвоения учебного материала учащимися.

Ключевые слова: *Содержание образования, знание, личностно-ориентированное обучение, граф, учебный материал, логическая и содержательная структура, электронное учебное пособие, рабочая тетрадь, интеграция.*

Medeshova A.B., Darkhanov N.A., Akimova S.M., Kurmasheva D.N., Tlekkabulova D.Zh., Bakytzhanova G.B.

Theoretical views on the updated curriculum in the primary school

The article focuses on the structuring of the teaching material on primary school subjects and the importance of "comprehension of education". Describes the formation of the primary education content and the existing structure in Kazakhstan. Electronic educational publications or digital educational resources are considered as an effective way of introducing new content into primary education.The integration of the traditional and innovative approaches assists in the process of learning the material.

Keywords: *Content of education, knowledge, person-oriented learning, graph, training material, logical and content structure, e-textbook, workbook, integration*

***

ӘОЖ 373.1.013

Куанбаева Б.У. – педагогика ғылымдарының кандидаты, қауымдастырылған профессор,
Х.Досмұхамедов атындығы Атырау мемлекеттік университеті
E-mail: bayan_Kuanbaeva@mail.ru
Имашев Г. – педагогика ғылымдарының докторы, профессор
Х. Досмұхамедов атындығы Атырау мемлекеттік университеті
E-mail: 77gz5ag@mail.ru

ГАРМОНИКАЛЫҚ ТЕРБЕЛІС ГЕНЕРАТОРЫН ЗЕРТТЕУДІ ELECTRONICS WORKBENCH БАҒДАРЛАМАСЫ КӨМЕГІМЕН МОДЕЛЬДЕУ

Аңдатпа. *«Elektronics Workbench» қолданбалы компьютерлік моделдьдеу бағдарламасы көмегімен радиоэлектроника пәнінен «Гармоникалық тербеліс генераторын зерттеу» тақырыбындағы зертханалық жұмысының модельденуі пәннің теориялық және практикалық сапасын арттыруда маңызы зор, бүгінгі күн талаптарын қанағаттандырады.*

Тірек сөздер: *Модельдеу, Electronics Workbench программасы, гармоникалық тербеліс генераторын зерттеу, сұлба, RC автогенераторлар, өздігінен қозу шарттары, Вин көпірлі операциялық күшейткіш.*

Модельдеу – кейбір нысандар мен құбылыстарды, физикалық табиғаты дәл сондай олардың модельдерімен алмастыра отырып зерттеу. Модельдеудің негізіне зерттелетін құбылыстардағы заңдылықты анықтау үшін немесе теориялық жолмен табылған тұжырымдаманың дұрыстығын және оның қолданылу аясын тексеру үшін жүргізілетін эксперимент алынады. Физикалық модельдеу ұқсастық теориясы мен өлшемділік талдауына негізделген. Нақты зат пен оның моделінің арасындағы геометриялық ұқсастық және физикалық ұқсастық физикалық модельдеудің басты шарты болып табылады. Физикалық модельдеу әр түрлі механикалық, жылу және электрдинамикалық құбылыстарды зерттеуде, ғылыми-зерттеу жұмыстары мен техниканың көптеген салаларында сондай-ақ әр түрлі саладағы тәжірибелік маңызы бар күрделі есептерді шешу кезінде кеңінен қолданылады.

Осыған орай ұсынылып отырған Electronics Workbench (Электронды лаборатория) бағдарламасын қолданып физикалық зертханалық жұмыстарды модельдеу білім алушылардың өзіндік жұмыстарын істеуде белсенділік танытуда, зерттеу және аналитикалық жұмыстарды жүргізуде, білімді практикада бекітуде маңызы зор.

Electronics Workbench бағдарламасы және оны қолданылуы жөнінде [1] әдебиеттен таныса аласыздар. Бағдарламада сыртқы түрі мен басқару элементтері өнеркәсіптік үлгілерге өте жақын (аналогты) виртуалды өлшеуіш құрылғылар қолданылады. Төменде «Гармоникалық тербеліс генераторын зерттеу» зертханалық жұмысын Electronics Workbench бағдарламасы арқылы моделдеу мысалы келтіріледі.

Жұмыстың мақсаты: Гармоникалық тербеліс генераторының жұмыс істеу принципін зерттеу және сұлбасын тұрғызу.

Зерттеу тапсырмалары:

1. Сыйымдылықтық үшнүкте сұлбасына негізделіп құрылған автогенератордың моделін құру.

2. Вин көпірлі операциялық күшейткішке негізделіп құрылған автогенератордың моделін құру.

Теория. Электрондық генераторлар – тұрақты ток көзінің электрлік энергиясын гармоникалық немесе импульстік түрдегі өшпейтін электрлік тербелістердің энергиясына айналдыратын құрылғы. Электрондық генераторлар радио және электрлік өлшеу техникаларында, автоматикалық құрылғыларда, электрондық есептеу машиналарында және т.б. электроникалық құрылғыларда кеңінен қолданылады.

Электрондық гармоникалық генераторлар өндіретін сигналының жиіліктеріне байланысты бірнеше топқа бөлінеді:

1) төменгі жиілікті генераторлар – жиіліктері 0,01–ден 100 *кГц*–ге дейін;

2) жоғары жиілікті генераторлар – жиіліктері 0,1–ден 100 *МГц*–ге дейін;

3) аса жоғары жиілікті генераторлар – жиіліктері 100 *МГц*–ден жоғары.

Электрондық гармоникалық генераторлар қозу тәсіліне байланысты екі топқа бөлінеді:

1) тәуелді қоздырғышты генераторлар;

2) өздігінен қозатын, яғни автогенераторлар.

Электрондық гармоникалық генераторлардың жұмыс режімі *A, B* және *C* режімдерінің кез келген түріне негізделеді, бірақ п.ә.к–нің жоғарлығына байланысты көбінесе *C* режімді пайдаланады [2].

Автогенераторлардың өздігінен қозу шарттары.Төмендегі 1–суретте комплекстік күшейту коэффициенті $\underline{k}$ күшейткіштен және комплекстік кері байланыс коэффициенті $\underline{\beta}$ оң кері байланыс тізбегінен құралған автогенератордың құрылымдық сұлбасы көрсетілген. Автогенераторлардың күшейткіші ретінде транзисторлық, интегралдық микросұлбалық және т.б. күшейткіштердің кез келген түрін пайдалануға болады. Ал, кері байланыс тізбегі ретінде жиілікке тәуелді LC – контурларды және RC – төрт полюсті элементтерді (фильтрлер) қолданады.

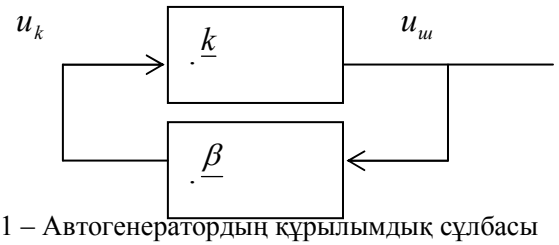

Сурет 1 – Автогенератордың құрылымдық сұлбасы

LC – автогенераторлар жоғары жиілік, ал RC – автогенераторлар төменгі жиілік генератор-ларының қатарына жатады. Егер u_k және $u_ш$ кернеулерінің пішіні жуық шамамен синусойдаға ұқсас болса, онда мына шарт орындалған жағдайда генератор өздігінен қоза алады:

$$\underline{k}\underline{\beta} = 1, \qquad (1)$$

бұл шарт $u_k = \underline{\beta} u_ш$ және $u_ш = \underline{k} u_k$ қатынастарына негізделген, демек (1) өрнекті мына түрде жазуға болады:

$$|\underline{k}| e^{j\varphi} |\underline{\beta}| e^{j\psi} = 1, \qquad (2)$$

мұндағы φ және ψ, $\underline{k}$ және $\underline{\beta}$ коэффициенттерінің аргументтері.

(2) теңдігі мына төмендегі жағдайларда орындалады:

$$|\underline{k}||\underline{\beta}| = 1, \qquad (3)$$

немесе

$$\varphi + \psi = 0, 2\pi, \ldots,$$

$$\varphi = -\psi + 2\pi. \qquad (4)$$

(3) теңдеуі *амплитуданың*, ал (4) теңдеуі *фазаның балансы шарттары* деп аталады.

Фазаның балансы шарты тұрақты режімдегі автогенератордың күшейткіші мен кері байланыс тізбегінің шығыс кернеуінің фазаларының ығысуының қосындысы нөлге немесе 2π – дің бүтін сандық мәндеріне тең болуын, яғни нақты оң кері байланыс қалыптасуын қамтамасыз етеді.

Амплитуданың балансы шарты автогенератордың энергия шығыны генератордың тұрақты ток көзімен оң кері байланыста болу арқылы өтелуін

қамтамасыз етеді. Егер осы екі шартты бірдей ескеретін болсақ, онда автогенератор статционарлы тұрақтанған тербеліс өндіру үшін (3) өрнек арқылы берілген шартты толықтырып, оны енді мына төмендегі қатынас бойынша береміз:

$$|\underline{k}||\underline{\beta}| \geq 1 . \qquad (5)$$

LC және RC – автогенераторлардың көптеген түрлері бар.

RC- автогенераторлар. Төменгі жиіліктерде LC – контурдың біріншіден геометриялық өлшемдері ұлғаяды, екіншіден электрлік параметрлері, мәселен сапалылығы төмендейді. Автогенераторлардың кері байланыс тізбегінің міндетін атқаратын контурларға қойылатын талапқа жоғары жиіліктер үшін LC – контурлар, ал жиілік төмендеген сайын RC–контурлар сәйкес келеді. Кері байланыс тізбегі RC–төртполюсті элемент тектес генераторларды RC – *автогенераторлар* деп атайды.

Автогенераторлардың кері байланыс тізбегінде RC– контурлардың жиілікке тәуелді бірнеше түрлерін қолданады. Олар өз ішінен Г–тәрізді RC– тізбектер (2а және ә–сурет), Вин көпірі (2б–сурет) және қос Т– тәрізді RC– тізбектер (2в–сурет) деп аталатын бірнеше топқа бөлінеді [3].

Г–тәрізді RC–тізбекті RC– автогенератордың сұлбасы 3–суретте көрсетілген. Бұл автогенератор оң кері байланысы бар өрістік транзистордың бір каскадты күшейткішіне негізделіп құрылған.

Фазаның балансы шарты бойынша күшейткіштің шығыс кернеуінің фазасын оның кірісіне 180^0–қа ығыстырып беру керек. Сол себепті, әрқайсысы фазаны 60^0–қа ығыстырытын, үш RC–саладан құралған кері байланыс тізбегін пайдаланған.

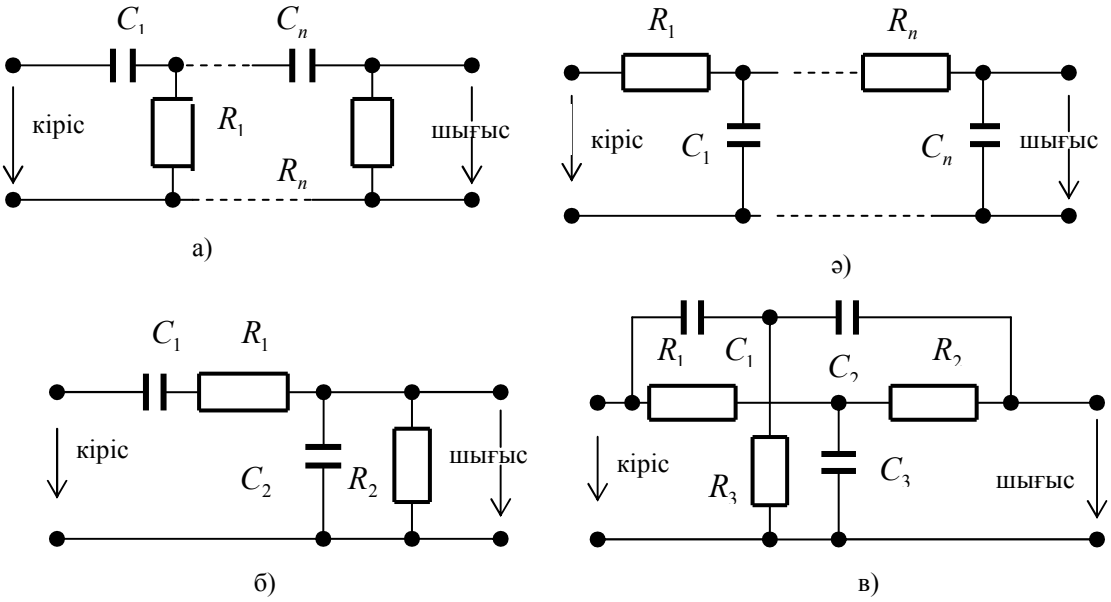

Сурет 2 – Автогенераторлардың кері байланыс тізбегінде RC – контурлардың жиілікке тәуелді түрлері.

Есептеу нәтижесінен RC – саладағы фазаның балансы шарты жиіліктің $\upsilon_0 = 1/(15{,}4RC)$ мәнінде, ал амплидуданың балансы шарты күшейткіштің күшейту коэффициенті $k \geq 29$ болған жағдайда орындалатын көреміз.

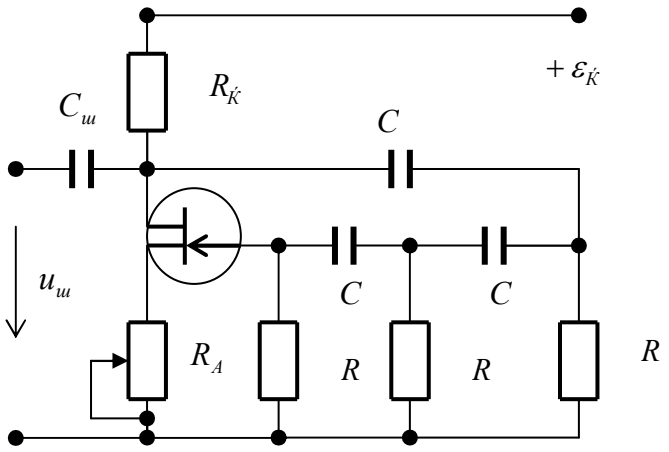

Сурет 3 – Г–тәрізді RC –тізбекті RC – автогенератордың сұлбасы

Егер RC – салалардың резисторлары мен конденсаторларының орын ауыстыратын болсақ, онда 3–суретте келтірілген автогенератор күшейткіштің күшейту коэффициенті $k \geq 18{,}4$ болған жағдайда жиілігі $\upsilon_0 = 1/(7{,}5RC)$ гармониялық сигналды өндіреді.

Кері байланысы Г – тәрізді RC –тізбекке құрылған RC – автогенера–торлардың бірнеше кемшіліктері бар. Олар [4]:

1) RC –тізбек күшейткіш каскадты күшті тұйықтайтындықтан күшейткіштің күшейту коэффициенті төмендейді, амплидуданың балансы шарты бұзылады, генератордың жұмыс режімі тұрақсызданады;

2) υ_0 жиіліктен басқада, жиіліктерінің мәні оған жақын гармоникалық құрамалар үшін өздігінен қозу мүмкідігі пайда болады, содан болып генератордың өндірген сигналының пішіні бұрмаланады. Бірақ бұл кемшіліктерді қосымша күшейткіш каскадтарды пайдалану арқылы жойуға болады.

Симметрлі емес, қос Т–тәрізді көпір сұлбасының көмегімен күшейту коэффициенті $k \geq 1$ бір каскадты күшейткішті пайдаланып (немесе тақ санды бірнеше каскадтан құралған) автогенераторды құруға болады (4–сурет). Мұндағы қос Т–тәрізді көпір теріс кері байланыс тізбегінің міндетін атқарады. Егер $C_1 = C_2 = C$, $C_3 = C/0{,}207$, $R_1 = R_2 = R$, $R_3 = 0{,}207R$ шарттары орындалса, онда Т–тәрізді көпірдің кері байланыс коэффициенті $\beta = 1/11$ болады да, ал кіріс және шығыс кернеулерінің фазалары 180^0–қа ығысады. Автогенератордың өндірген тербелісінің жиілігі $\upsilon_0 = 1/(2\pi RC)$ өрнегі арқылы анықталады.

Қос Т–тәрізді көпірлі операциялық күшейткішке негізделіп құрылған RC – автогенератордың сұлбасы 5–суретте көрсетілген. Бұл автогенератордың жұмыс принципі 6–суретте берілген генераторға өте ұқсас.

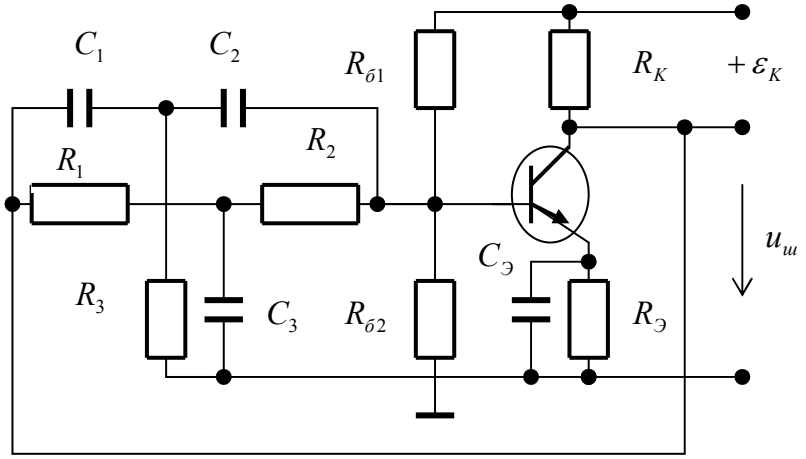

Сурет 4 – Қос Т–тәрізді көпір сұлбасымен каскадты күшейткішті пайдаланып құрылған автогенератор

Кері байланыс жүйелері Виннің көпіріне негізделген RC – автогенераторлар да практикада кеңінен қолданылады. Вин көпірлі автогенератордың ерекшелігі оның жиілігін оңай өзгертіп баптауға болады. Сондықтан оның жиілігінің ауқымы 1–ден 10^7 *Гц* аралығын қамтиды.

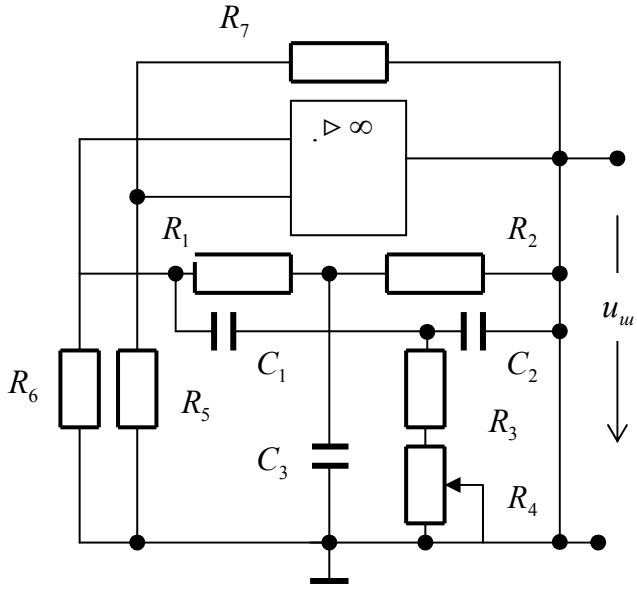

Сурет 5 – Қос Т–тәрізді көпірлі операциялық күшейткішке негізделіп құрылған RC – автогенератордың сұлбасы

Бақылау сұрақтары:

1. Гармоникалық тербелістердің электрондық генераторлары және электрондық генераторлар туралы жалпы мағлұмат беріңіз.

2. Тәуелді қоздырғышты генераторлардың өздігінен қозатын, яғни автогенераторлардан айырмашылығы неде?

3. Автогенераторлардың өздігінен қозу шарттары туралы айтыңыз.

4. Амплитуданың және Фазаның балансы шарттарын түсіндіріңіз.

5. Сыйымдылықтық үшнүкте сұлбасына негізделіп құрылған автогенератор сұлбасын түсіндіріңіздер. Генерация жиілігінің формуласы қалай анықталады?

6. RC – автогенераторлар жұмыс принципін түсіндіріңіз.

7. Кері байланысы Г–тәрізді RC –тізбекке құрылған RC – автогенераторлардың кемшіліктері қандай?

8. Қос Т–тәрізді көпірлі операциялық күшейткішке негізделіп құрылған RC – автогенератордың сұлбасына талдау жасаңыз.

Жұмыс істеу тәртібі:

1. 6-шы суретте берілген автогенератордың сұлбасын тұрғызу.

2. Сұлбаға сәйкес элементтер параметрінің мәндерін орнатыңыздар (есептеу кезінде де осы мәндерді қолдану ұсынылады).

3. Сұлбаны қосыңыздар.

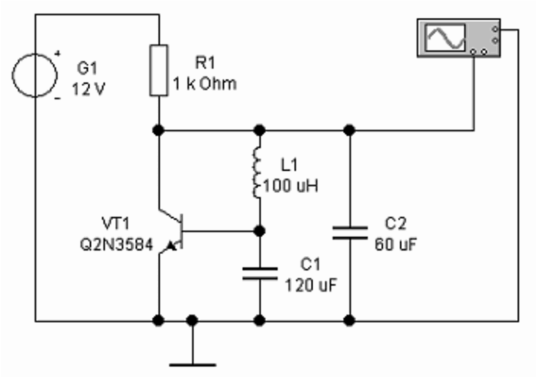

Сурет 6 – Сыйымдылықтық үшнүкте сұлбасына негізделіп құрылған автогенераторды зерттеуге арналған сұлба.

4. Осциллографты ашып, жаймасының талғағыштығы мен ұзақтылығын өзгерте отырып, келтіріңіздер.

5. Процесті тоқтатыңыздар.

6. Осциллографтың Expand нүктесін басыңыздар.

7. Экранда сұлбаны қосқан кезден бастап осциллограмманың жазылуын көруге болады (сурет 7).

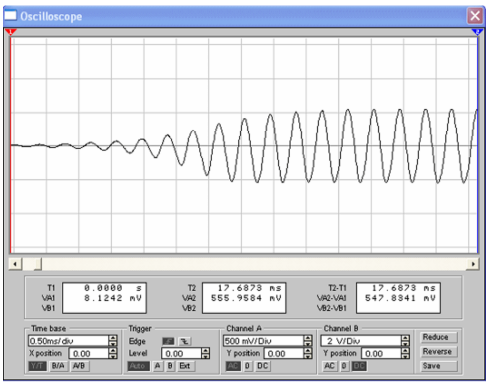

Сурет 7 – Генератордың өздігінен қозуын бақылау

8. Жиілік мәндері беріліп, есептеулер жүргізіңіздер (мысалы, 1000 Гц, 1010Гц....)

9. Алынған мәндерді сұлбаға салыңыздар.

10. 3 – 6 нұсқаларды қайталаңыздар.

11. VA2-VA1 айырымы нольге жақын болғанға дейін жетіп, 9-суретте көрсетілгендей 1 және 2 маркерді (қызыл, көк) орнатыңыздар.

12. T2-T1 жолынан тербеліс периодын анықтап, генерациялау жиілігін есептеп және есептеу нәтижесімен салыстырыңыздар.

13. 8-ші суретте берілген автогенератор сұлбасын жинаңыздар.

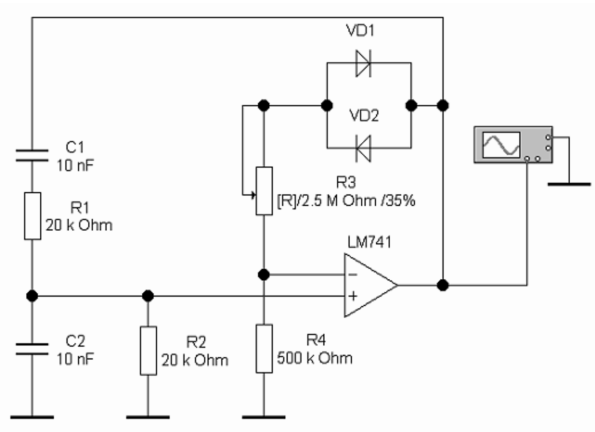

Сурет 8 – Вин көпірлі операциялық күшейткішке негізделіп құрылған автогенераторды зерттеу сұлбасы

14. Сұлбаға сәйкес элементтер параметрінің мәнін орнатыңыздар.

15. Сұлбаны қосыңыздар.

16.Осциллографты ашып, жаймасының талғағыштығы мен ұзақтылығын өзгерте отырып, келтіріңіздер.

17.[R] (кедергіні азайту) пернесі көмегімен айнымалы резистор кедергісін және [Shift]+[R] (кедергені арттыру) қиылыстарын өзгертіп, генераторды келтіріңіздер.

18. Процесті тоқтатыңыздар.
19.Осциллографтың Expand нүктесін басыңыздар.

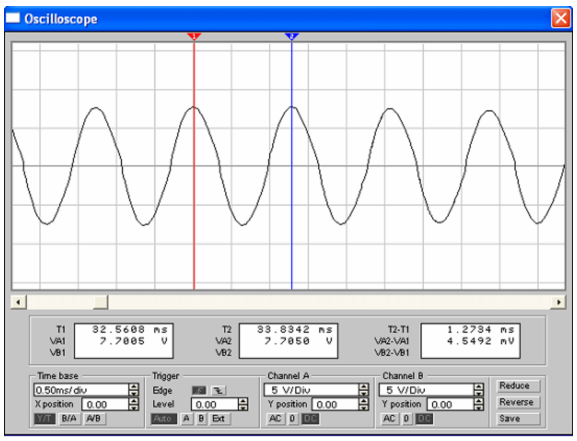

Сурет 9 – Шығыс сигналы мен конденсатордағы кернеу осциллограммасы

20. VA2-VA1 айырымы нольге жақын болғанға дейін жетіп, 9-суретте көрсетілгендей 1 және 2 нысаналауыш сызықтарын (қызыл, көк) орнатыңыздар.

21. T2-T1 жолынан тербеліс периодын анықтап, генерациялау жиілігін есептеңіздер.

22. Сұлбаның элементтерінің параметрлерін қолданып, генерациялау жиілігін есептеңіздер. Тәжірибелік жолмен анықталған нәтижелермен нәтижелерді салыстырыңыздар.

23. *Қорытынды:* Зертханалық жұмыс қорытындысында гармоникалық тербеліс генераторының моделі тұрғызылып, жұмыс істеу принципі зерттелді. RC генератордағы тербелістердің қозуы - ондағы кері байланыстың болуына, ал өздігінен қозуы күшейту коэффициентінің шексіздікке ұмтылуына негізделген. Генерацияланған жиілік тізбектің ішкі параметрлерінен тәуелділігі анықталды.

Әдебиеттер:

1. Карлащук В.И. Электронная лаборатория на IBM PC. Программа Electronics Workbench и ее применение. – М.: СОЛОН – Р, 2001.

2. Нефедов В.И. Основы радиоэлектроники и связи. – М.: Высшая школа, 2005. – 510 с.

3. Құрманұлы О. Электрониканың салалары және олардың физикалық-техникалық негіздері. – Астана: ЕҰУ, 2007. – 200 б.

4. Костеневич С.О. Радиоэлектроника: учебное пособие. В 2-х ч. – Минск, 2000.

Куанбаева Б.У., Имашев Г.

Исследование генератора гармонических колебаний с помощью программы моделирования Electronics Wonkbench

Использование программы прикладного компьютерного моделирования «Elektronics Workbench» по лабораторной работе радиоэлектронике на тему «Исследование генератора гармонических колебаний» соответствует современным требованиям и повышает теоретическое и практическое значение уроков.

Ключевые слова: *Моделирование, программа Electronics Workbench, исследование генератора гармонических колебаний, схема, RC автогенератор, условия самовозбуждения, мост Вина на операционном усилителье.*

Kuanbaeva B., Imashev G.

Investigation of the harmonic oscillator buy using modeling program Electronics Wonkbench

Use of the program of the applied computer design of "Elektronics Workbench" on laboratory work to radio electronics on a theme "Research of generator of harmonic vibrations" conforms to the modern requirements and promotes the theoretical and practical value of lessons.

Keywords: *Modeling, the program Electronics Workbench, generator of harmonic oscillations the study, of schemes, autogenerative, self-excitation conditions, the operational amplifier bridge Wines.*

***

ӘОЖ 372.3/.4

Жұмашева Н.С. – педагогика ғылымдарының кандидаты,
Х.Досмұхамедов атындағы Атырау мемлекеттік университеті
E-mail: nur_az@mail.ru

ҒЫЛЫМ РЕТІНДЕ ШЕТЕЛДЕГІ МЕКТЕПКЕ ДЕЙІНГІ ПЕДАГОГИКАНЫҢ ДАМУ ТАРИХЫ (ПЛАТОН, АРИСТОТЕЛЬ, М.Ф. КВИНТИЛИАН, Т.МОР, Т.КАМПАНЕЛЛА, Я.А. КОМЕНСКИЙ, И.Г. ПЕСТАЛОЦИИ, Ф.ФРЕБЕЛЬ, М.МОНТЕССОРИ)

Аңдатпа. *Мақалада алғашқы қоғамдық құрылыстан бастап Афиналық тәрбие жүйесінде, Ежелгі Грецияда, Қайта өрлеу дәуірінде, Батыс Европадағы мектепке дейінгі педагогиканың дамуына үлес қосқан философ-ғалымдар мен социалист-утопист-педагогтардың педагогикалық ойларына талдау жасалады.*

Тірек сөздер: *Мектепке дейінгі педагогика, мектепке дейінгі тәрбие, педагогикалық теория, балалар бақшасы, тәрбиеші.*

Қазақстанның әлеуметтік-экономикалық дамуы білім беру жүйесіне, оның ішінде мектепке дейінгі тәрбиеге жаңа талаптар қойып отыр.

Ел басымыз Н.Ә. Назарбаев «Қазақстан жолы – 2050: Бір мақсат, бір мүдде, бір болашақ» атты Қазақстан Халқына Жолдауында «Біздің болашаққа барар жолымыз қазақстандықтардың әлеуетін ашатын жаңа мүмкіндіктер жасауға байланысты. XXI ғасырдағы дамыған ел дегеніміз − белсенді, білімді және денсаулығы мықты азаматтар» деп білім беру жүйесіндегі тұлғаны дамыту мәселесіне көңіл бөледі [1, 2 б.].

Еліміз Тәуелсіздік алғаннан бері білім беру жүйесінің бастапқы кезеңі мектепке дейінгі білім беру мәселесі назардан тыс қалған жоқ. Мектепке дейінгі тәрбиенің дамуының шетелдік теориясы мен тәжірибесін зерттеу және енгізу қазіргі замандағы қазақстандық мектепке дейінгі тәрбиенің атқаратын жұмысын жете түсінуге, ашық педагогикалық ойлауды қалыптастыруға септігін тигізеді. Сондықтан мектепке дейінгі тәрбиенің даму тарихына талдау жасап көрелік.

Адамзат тарихының ерте кезеңі алғашқы қоғамдық құрылыста балалар үлкендерге еліктеп қарапайым аң аулау және еңбек құралдарын бейнелейтін ойыншықтармен ойнау арқылы болашақ өмірге даярланды [2, 45 б.].

Б.з.д. V-VI ғ. Афиналық тәрбие жүйесінің мақсаты әскери жауынгер даярлау ғана емес, одан гөрі білімді, қабілетті, жан жақты үйлесімді дамыған жастарды тәрбиелеу еді. Жеті жасқа дейін ер балалар мен қыз балалар анасының басшылығымен үйде тәрбиеленді, оларға бекітілген құлдар тәрбие ісіне де көмек көрсетті. Мектеп жасына дейінгі балаларды отбасында тәрбиелеудің педагогикалық теорияларының нышандары пайда болды.

Мектепке дейінгі педагогикалық теория негіздерінің қалыптасуына Ежелгі Грецияның философы, идеалисі, Сократтың шәкірті Платон (б.э.д 427-347 ж.) көзқарастарының маңызы зор болды. Оның айтуынша, тәрбиені мемлекет ұйымдастыруы қажет, өзінің мақсаты, мазмұны, әдістемесі бойынша үстем таптың мүддесіне толықтай сәйкес келуі керек. Көптеген шығармалардың авторы ретінде Платон тәрбие мәселелеріне ерекше мән берді. Тәрбиені ұйымдастырудағы өзінің көзқарастар жүйесін «Мемлекет» және «Заңдар» сияқты трактаттарында қарастырады. «Мемлекет» атты еңбегінде Платон кішкентай кезінен бастап балаларға қоғамдық тәрбие беру идеясын ұсынды және оны ұйымдастырудың белгілі жүйесін жасады. 3 жастан 6 жасқа дейін бала мемлекет тағайындаған тәрбиешілердің басшылығымен алаңдарда ойын ұйымдастыруға ерекше мән берді. Кішкентай балаларды тәрбиелеудің негізгі құралы ретінде ойынның рөлін жоғары бағалап, бала тәрбиесімен айналысатын адамдарға қойылатын негізгі талаптарды айқындап берді [3, 85 б.].

Аристотель (б.э.д 384-322 ж.) педагогикалық пікірлердің даму тарихында алғаш рет балаларды жас кезеңдерге үш кезеңге бөледі:

1) туғаннан бастап - 7жасқа дейінгі кезең;

2) 7жастан бастап 14 жасқа дейін;

3) 14 жастан 21 жасқа дейін.

Аристотель мектепке дейінгі кезеңді жеке адамның дамуындағы ерекше және маңызда шақ деп бөліп көрсетіп, отбасы тәрбиесіне мән береді. Мектеп жасына дейінгі кезеңде түрлі ойындар мен қатар олардың ақыл-ойын дамытатын әңгімелер оқу қажеттігін, бес жасынан бастап балаларды мақсатты түрде мектепке даярлауды, 7 жасқа дейін балалар үйінде өзінің табиғатына сәйкес тәрбиеленуі тиіс қағидасына сүйенеді. Балалардың дене тәрбиесіне ерекше мән беріп, саз өнерін эстетикалық және адамгершілік тәрбиесінің құралы ретінде ерекше бағалады. Ата-аналар негізінен балалардың адамгершілік тәрбиесімен айналысуы қажет деп есептеді [3, 102 б.].

Белгілі Рим шешені және педагог Марк Фабий Квинтилиан «Шешеннің тәрбиесі туралы» алғашқы арнаулы педагогикалық еңбегінде кейбір жалпы педагогикалық мәселелерді сөз етеді. М.Ф. Квинтилиан адам табиғатының дамуындағы тәрбиенің рөлін түсінуге, балалардың табиғи қабілеттерін өте жоғары бағалап, тым жас кезінің өзінде қабілеттіліктердің дәрежесін анықтауға болатындығын (кішкентай балалардың ойының алғашқы белгілері – есі, тез және дәл қабылдауы және қабылдағанды ұзақ сақтау, балада еліктеуге ұмтылудың ерте дамуы), сонымен қатар тәрбие арқылы көп нәрсеге қол жеткізуге болатындығын түсіндіреді. Сонымен қатар, М.Ф. Квинтилиан Рим қоғамының жоғары деңгейіндегі биліктегілердің отбасы тәрбиесін, балалардың жағымсыз мінез құлқын қатты сынады, жеке тұлғаның қалыптасуында балалардың жас ерекшеліктерін бағаламағаны үшін ата аналарға ескерту жасады.

М.Ф. Квинтилиан 5 тен 7 жасқа дейін балалардың мектеп алды даярлығына ерекше мән берді. Балаларды ата-аналары мен асыраушылары дені сау болып қана қоймай, адамгершілігі жоғары және тілді дұрыс болуын, ал балалар педагогтан әлем туралы білім мен мораль нормалары туралы түсінік алатын болғандықтан, оларды таңдау күрделі жұмыс екенін атап көрсетеді. Оның айтуынша, балалар 7 жасқа дейін екі тілді меңгеруге тиісті – ана тілін және грек тілін, әуелі грек тілін, содан кейін ана тілін, М.Ф. Квинтилиан балаларды мадақтап отыру мен кеңес берді, өз құрбыларымен бірге оларды жарысқа шақырып отыруға, марапаттаудың қажеттігін айтты. Рим педагогі балалардың сауаттылығын дамыту үшін оқытуға әдістемелік кеңестер берді.

Қайта өрлеу дәуірінде (XIV-XVI ғ.ғ.) мәдениетте ең негізгі көңіл бөлінген мәселе адам болғандықтан, ол гуманистік деп аталды. Қайта өрлеу дәуіріндегі гуманизм, сөзсіз, прогрессивтік құбылыс болып табылады, бірақ ол салыстырмалы түрде тар шеңбердегі оқыған адамдардың идеологиясы болды және әлеуметтік шектеулі сипатта еді. Гуманистердің жариялаған «адамға табынуы», адамды сүюі, қастерлеуі тек үстем таптың өкілдеріне ғана кеңінен тарады және бұқара халықтың өкілдерінің ондай мүмкіншіліктері болмады, олардың феодалдар мен жаңа қалыптасып келе жатқан буржуазия қатты қанап отырды. Педагогтар гуманистер дені сау, әртүлі қызығуларды меңгерген, өмірге белсенді адамдарды тәрбиелеу мақсатын қойды.

Социолит-утопистер Томас Мордың (1478-1535) «Утопия» және Томмазо Кампанелланың (1568-1639) «Күн қаласы» деген еңбектерінде жоқшылықтан, таптық теңсіздіктен, қанаудан азат қоғамдағы жетілген адам туралы армандарын бейнелейді. Т.Мор сипаттаған тамаша мемлекетте мектеп жасына дейінгі балалар қоғамдық тәрбиемен қамтылуы тиіс болды. Олардың дене дамуына үлкен көңіл бөлінеді, көрнекілікті кең қолданатын оқыту мен ойындар жүргізіледі.

Т.Кампанелла 2 жастан бастап балаларға қоғамдық тәрбие берілуі керектігін ал 3 жастан бастап дұрыс сөйлей білуге және әліппеге үйрету қажеттігін, көрнекілікті кеңінен қолдануды ұсынды. Осы жас кезінен бастап балалардың күшейтілген дене тәрбиесін беруді жөн санады. Алғашқы социалист-утопистердің педагогикалық идеялары прогрессивті педагогикалық теориялардың одан әрі қалыптасуына елеулі әсер етті [4, 65 б.].

Ғылыми педагогиканы дамытуды бастаған ұлы славян педагогы Ян Амос Коменский (1592-1670) мектеп жасына дейінгі балалардың тәрбиесіне үлкен көңіл бөлді [5, 77 б.].

Я.А. Коменский, адамның табиғатын ескере отырып, балалардың жас әрқайсысы 6 жастан бастап 4 жас кезеңіне бөліп қарастырды.

1) балалық шақ – туғаннан бастап 6 жасқа дейін;
2) жеткіншек шақ – 6 жастан 12 жасқа дейін;
3) жастық шақ – 12 жастан 18 жасқа дейін;
4) ересектік шақ – 18 жастан 24 жасқа дейін.

Ол әр жас кезеңіне сипаттама бере отырып, балалардың жас ерекшеліктерін ескере отырып, жас кезеңдерге бөлді: Туғаннан бастап 6 жасқа дейінгі кезеңді балалық шақ деп атап, баланың дене жағынан тез қарқынмен өсуімен және сезім органдарының дамуымен сипаттайды.

Әрбір осы жас кезеңдерге жас ерекшеліктеріне сәйкес Я.А. Коменский білім берудің ерекше сатысын ұсынады.

1) 6 жасқа дейінгі балалар үшін ол аналық мектепті ұсынады. Ананың басшылығымен мектепке дейінгі тәрбие іске асырылады.

Сонымен, Я.А. Коменский балаларды жас кезеңдерге бөлуде бірыңғай мектептің демократиялық қағидасын ұсынған болатын.

Әрбір білім беру сатысы үшін Я.А. Коменский оқытудың мазмұнын жан-жақты талдады.

Аналық мектеп – мектепке дейінгі тәрбие мен оқытудың сатысы, онда негізгі тәрбиешісі ана болып табылады. Аналық мектепте сабақ Я.А. Коменскийдің идеясы бойынша, белгілі қатаң бағдарлама бойынша ерекше қарапайым осы жас кезіндегі балаларға түсінікті әдістемелік тәсілдерді қолдана отырып өткізу қажет болды. Аналық мектептің бағдарламасына ғылымның барлық салалары бойынша алғашқы мәліметтер енгізілді. Онда балалар су, жер, ауа, жаңбыр, қар, мұз, тас, темір, ағаш, шөп және т.б. дегеніміз не екендігін білу қажет болды, табиғаттанудан қарапайым мәліметтерді меңгеру тиіс болды. Балалар бояуды ажырата білу, аспанның, күннің, айдың не екендігі туралы жағырафия ғылымынан мәліметтер мен алғашқы түсініктер берілді.

Я.А. Коменский мектеп жасына дейінгі балаларға тәрбие беруде «Ана мектебі» атты арнаулы еңбегі дүние жүзінде бірінші бағдарлама болды. Я.А. Коменский балалардың денсаулығын және дене дамуын мұқият қадағалап отыруға шақырды. Ол әйелдің жүкті кезіндегі өмір салты туралы бірқатар маңызды да бағалы нұсқаулар берді, жаңа туған сәбиді бағып-қағу жөнінде, оның тамағы мен киім-кешегі, режим және т.б.туралы халық тәжірибесі мен өз заманындағы медицинаға сүйенетін ұсыныстар жасады. Балалардың, деп жазды Я.А. Коменский, денесі өсіп дамуы үшін жағдай жасауға тиіс. Балалардың жүгіруіне орынсыз шек қоймау керек, қайта керісінше, олардың басын тік ұстау, отыру, бір нәрсені ұстау, алу, майыстыру, ию, жинау, жинастыру және т.б.дағдыларын дамытып отыр қажет. Осы және басқа дағдыларды, іскерлікті игеру тек қана ойын түрінде асырылуға тиіс, ал ойын – балаларды дамытудың негізгі құралы.

Я.А. Коменскийдің айтуынша, ана мектебі балаларды адамгершілікке тәрбиелеуге ерекше мән берді (адамды сүю, үлкенге құрмет, кішіге ізет, тәртіпті болу, кішіпейілділік және т.б.)

Я.А. Коменский адамгершілік тәрбиесін дін арқылы берілу керек, бірақ баланы тек құдайға құлшылық етуге тәрбиелемей, олардың адамгершілік тәрбиесі қоғамның қажеттілігіне сай болуы қажет деп есептеді. Балаға жеке бастың үлгісі арқылы, ақыл-кеңес беру, ұялту арқылы ықпал етуді, ала ұрып-соғу жазасын тек шектен шыққан жағдайда ғана қолдану керек деді. Сонымен бірге, адамгершілік тәрбиесін еңбек тәрбиесімен тығыз байланыста, яғни балаларда еңбек дағдыларын дамытып қана қоймай, еңбекті сүюге тәрбиелеуді көздеу керек деді.

Я.А. Коменский мектепке дейінгі балалық шақты балаларды жүйелі мектепке даярлаудың тиімді кезеңі деп қарады. Ана мектебінде бала игеретін қарапайым білімдер жүйесін белгілеп беріп, мектеп осы білімдердің нақты түсініктерін жинақтайтын орын деп есептеді.

Я.А. Коменскийдің мектеп жасына дейінгі балалардың дене тәрбиесі мен тілін дамыту, адамгершілік тәрбиесі туралы педагогикалық идеялары дүниежүзілік мектепке дейінгі педагогиканың дамуына маңызда үлес қосқан ойлар деп айтуымызға болады. Оның төрт ғасыр бұрын «Ана мектебі» атты туындысы мектепке дейінгі педагогика теориясының дамуына жасалған алғашқы қадам болып қана қоймай, жас ерекшелігіне сай балалармен жұмыс жүргізудің негізі болды.

XIX ғасырдың орта кезіндегі герман буржуазиялық-демократиялық педагогикасының көрнекті прогрессивті өкілі неміс педагогі Адольф Дистервег жалпыадамзаттың тәрбие идеясын жоқтады.

Табиғатқа сәйкестік қағидасына қосымша ретінде А.Дистервег тәрбие мәдени сипатқа сәйкес болу керек деген талаптар қойды. Тәрбиеде адамның туған және өмір сүретін орны мен жағдайы еске алынып, дербестікті дамыту, ол шындыққа, сұлулыққа және жақсылыққа жұмыс істеуі қажет деген жоғарғы мақсатты көздейтіндігін атап көрсетті. Адамның дамуында А. Дистервег үш сатыны көре білді: біріншіден, түйсіктердің үстемдік ету сатысы; екіншіден, ес сатысы немесе елестетулердің жиынтығы; үшіншіден, ақылдың сатысы.

А.Дистервегтің теориялық педагогиканы дамытудағы орны ол өзінен бұрынғы педагогтардың ойларын одан әрі дамыта отырып, бірізді дидактикалық жүйені енгізді.

Швейцарияның педагог-демократы Генрих Песталоццидың (1746-1827) мектепке дейінгі педагогика теориясының дамуында өзіндік орны бар. Феодалдық қоғамның ыдырап, капитализмге өту дәуірінде өмір сүрген кезеңінде халықтың жағдайының төмендігін және моральдық нормалардың ыдырауын көрген ол дұрыс тәрбие мен жалпыға бірдей білім беру арқылы халықтың жағдайы жақсарады деп есептеді.

Г. Песталоцци тәрбие жүйесінде балалардың дене, еңбек, адамгершілік, ақыл-ой тәрбиесін үйлесімді дамыту қажет деп есептеді. Оның жүйесі бойынша қоршаған ортадағы адамдарға сүйіспеншілікпен қарау сезімі арқылы адамгершілікке тәрбиелеуді ұсынды. Оның ұсынысы бойынша адамгершілік тәрбиесінің құралдары:

- Жақын ортадан алған мейірбандық, сүйіспеншілік сезімдерін адамдардың кең шеңберіне тарату,
- Ұстаздарының көмегімен балалардың жинақтаған жеке тәжірибесін тарату.

Педагогика тарихында Г.Песталоцци ақыл-ой тәрбиесі бойынша екі қағиданы ұсынады:

1. Оқыту процесінде көрнекілікті барынша кең қолдану қажеттігін дәлелдеді және насихаттады. Себебі, оның айтуы бойынша сезімдік қабылдау танымның басталар сәті, сондықтан да балалардың бойында бақылау мәдениетін қалыптастыру қажет. Сан, форма, сөз барлық заттар үшін тән және қарапайым элементтер болып саналады, сондықтан да баланы ең әуелі санауға, өлшеуге және сөйлеуге үйрету керек. Г.Пестолоцци балаларға ана тілін, есепті және өлшемді ең алғаш оқытудың әдістемесін жасап, кез-келген шаруа әйелі оны өз балаларымен сабақ өткізуде пайдалана алатындай етіп оңайлатты.

2. Екінші қағидасы, оқу процесіне балалар қабілетін дамытатын, оларды болашақта өздігінен қызмет етуге даярлайтын дамыта отырып оқыту идеясын ұсынды. Бұл идея жемісті болып оны көптеген педагогтар өз еңбектерінде онан әрі дамытты.

Табиғи дарындылық приципін басшылыққа ала отырып, ол педагогтан балалардың жас ерекшеліктерімен санасуды талап етті. Г.Песталоцци оқыту процесінде балалардың психологиялық даму заңдылықтарын есепке ала отырып, бөлшектерден бүтінге, жақыннан алысқа, қарапайымнан күрделіге бірте-бірте көшуді, соның өзінде үздіксіздік пен дәйектілікті сақтауды ұсынды.

Г.Песталоцци ананы басты да таңдаулы тәрбиеші деп есептеді. Отбасылық алғашқы тәрбиеге орасан зор маңыз бере келіп, оның дұрыс бағыт алуына

қамқорлық ете отырып, ол «Аналар кітабы немесе балаларды бақылауға және сөйлеуге қалай үйрету жөнінде аналарға арналған басшылық» атты арнаулы құралды құрастыруда белсенділік көрсетті. Кітап материалдары баланың қоршаған орта жөніндегі түсінілген кеңейту және тәртіпке келтіру жағынан анаға көмек көрсетуге тиіс болды.

Г.Песталоццидің утопиялық қоғамдық-саяси көзқарастарына қарамастан, ағартушылық қызметі мен халыққа деген сүйіспеншілігі, ұсынған педагогикалық идеялары дүниежүзілік мектепке дейінгі педагогика теориясының дамуында маңызды орын алады.

XIX ғасырдың екінші жартысында Европада неміс педагогы Фридрих Фребельдің (1782-1852) мектепке дейінгі тәрбие теориясы бар әлемдегі мектепке дейінгі педагогиканың дамуында үлкен маңызы болды. Ф.Фребельдің педагогикалық жүйесі қарама-қайшы, идеалистикалық философияға негізделіп жасалды. Оның айтуынша тәрбиені адамда төрт туа біткен төрт инстинктердің (іс-әрекет, таным, көркемдік және діни) дамуы ретінде түсіндірді [6, 2 б.].

Ф.Фребелдің негізгі принципі - «Балалар үшін өмір». Ф.Фребель балабақшадағы тәрбиенің басты принциптерін анықтады: балаға кедергі келтірмеу керек, керісінше оған табиғат не берді соны дамуына көмектесу керек.

Ф.Фребельдің ойынша балабақшаның төрт түрі болуы керек:

- ерте жастағы тәрбиеленушілерге арналған;
- балалардың «бақшалық» оқуы және дайындығына арналған;
- балаларды пайдалы ойындарға таратады;
- ата-ана мен тәрбиешілер, тәрбиешілер мен тәрбиеленушілерді байланыстыратын мерзімдік баспалар.

Ф.Фребель «балалар бақшасы» деген терминді енгізді, мұның өзі бүкіл дүние жүзінде жаппай қабылдады. Өз кезінде оның ашқан балабақшалары бағаланбаса да, XIX ғасырдың аяғында көптеген мемлекеттердің мектепке дейінгі тәрбиелеу жүйесінде маңызды рөл атқара бастады. Балалардың жалғыз емес бірге ойнауына Ф.Фребель мән беріп, олардың ойындары ортақ ережеге бағынуы қажет деп есептеді. Сонымен Ф.Фребель тәрбиені екіжақты процес ретінде қарастырады, яғни бала және тәрбиеші жағынан. «Нағыз педагог әрдайым шәкіртіне бірдей кезеңде білім беріп, қабылдап және біріктіріп, бөле білу қажет, шыдамдылық танытып, қатал да бола отырып, жұмсақ та болу керек»,- дейді.

Ф.Фребель өзінің бала-бақшасындағы ойындарды ойыншықтардың барлық түрлерімен жабдықтап, ол кубик, доп сияқты ойыншықтарды балаларға тарту ретінде беру арқылы ойын кезінде толық дамуына мүмкіндік жасады. Одан басқа, балалар тәрбиешілердің айтқан әңгімелерін тыңдап, ойындар ойнады. Сонымен қатар, балалардың денесін дамыту, сезіну арқылы жаттығу жасату, адамдар және табиғатпен таныстыру арқылы бақшада ұжымдық іс-әрекеттерге белсенді түрде тартып, оларды ойын және көтеріңкі көңіл күймен мектепке дайындау қажеттігін ұсынады.

Баланы ерте жастан дамыту үшін Ф. Фребель алты «сыйлық» ұсынады:

- бірінші «сыйы» – доп. Доптар әр түрлі түстермен боялған – қызыл, алқызыл, сары, жасыл, көк, күлгін түсті, яғни кемпірқосақтың түстері және ақ түсті жүннен жасалған онша үлкен емес, жұмсақ, болуы керек. Доппен ойнай отырып бала кеңістікті бағдарлауды, түстерді ажырата білуге, әр түрлі болымды және болымсыз сөздерді үйренеді.

- екінші «сыйы» - ақ және қара түстен тұратын шарлар.

- үшінші «сыйы» - кішкентай ғана ағаштан жасалған шарлар, кубик және цилиндр. Бұлардың көмегімен бала заттардың әртүрлі формаларымен танысады. Ф.Фребельдің айтуынша, шар- қозғалыс символы, ал кубик – тыныштық пен «көп бейнеліліктің бірлігі».

- төртінші «сыйы» - куб. Ф. Фребельдің айтуынша, осы «сыйлардың» арқасында бала ойнайды, оны құрастыра отырып миын дамытады.

- бесінші «сыйы» - сегіз тақтайшаларға бөлінген кубиктер, әр тақтайшаның көлемі кубиктің бетіне дәл келеді, ал қалыңдығы – осы беттің төрттен біріне тең болады. «Сыйлық» - жиырма жеті кішкентай кубиктерге бөлінген, олардың тоғызы одан да кішкене бөліктерге бөлінген.

- алтыншы «сыйы» - ол да жиырма жетіге бөлінген кубиктер, олардың көпшілігі тақтайшаларға, диагоналы бойынша бөлінеді. Бұл сыйлықтармен бала «бөлінеді» және «бөлінбейді» деген ұғымдарды түсінеді.

Ф.Фребель балаларға әртүрлі іс-әрекеттерді оқып-үйрену түрлерін ұсынады – құрылыс материалдары, қозғалмалы ойындар, сурет салу, ермексазбен жұмыс жасау, қағаздардан тоқу, қағаздардан қималар жасау, тігу, металл дөңгелектерді, таяқшаларды орнымен қою, моншақтар, қағаздар мен таяқтарды құру және т.б. Қазіргі кезеңде де осы аталған іс-әрекеттер балабақшаларда кеңінен қолданылуда.

Ф.Фребель мектепке дейінгі педагогиканың ғылымның бір саласы ретінде бөлінуіне және мектепке дейінгі ұйымдар жұмысының теориясының пайда болуына ықпал етуі педагогика тарихында маңызды орын алады. Оның мектепке дейінгі тәрбие мен балабақшалардың кең қанат жайып дамуында қомақты жұмыстар атқарды.

Итальян педагогы, мектепке дейінгі тәрбиенің теориясын жасаушы М.Монтессори (1870-1952 ж. ж.) "Дом ребенка -Метод научной педагогики" кітабында мектепке дейінгі педагогиканың өзіндік жүйесін ұсынады [7, 3 б.].

Оның озық идеялары:

- тұңғыш рет балаларға ай сайын антропометриялық өлшеулерді енгізді;

- балалардың еркін өз бетінше іс-әрекет етуіне жағдай жасауды қамтамасыз етуде бала бақша ғимараттар мен бөлмелері үшін балалардың жас ерекшелігін есепке ала отырып, парталар мен мебельдерге, еңбек жабдықтарына гигиеналық талаптар қоюдың реформасын жасады.

- М.Монтессори оқу үрдісінде дидактикалық құралдардың атқаратын қызметінің белсенділігін айқындап, тәрбиешілерден бақылауды, балалардың қызығушылығын тудыруды талап етті.

- балаларды оқыту мен тәрбиелеудің негізгі түрімен қатар, педагогикалық рациональды қағидаларға (ықшамдылық, қарапайымдылық, объективтілік) сай құрылған жеке сабақтарды ұсынады.

- тактильді-бұлшық ет сезімі жаттығуларына бағытталған дидактикалық материалдарды құрды.

Мектепке дейінгі педагогиканың негізін құрайтын әлемге әйгілі озық педагогикалық теорияларды талдау нәтижесінде төмендегі мәселелер айқындадық:

- Ежелгі Греция философтар балалардың кішкентай кезінен бастап балаларға қоғамдық тәрбие беру идеясын және оны ұйымдастырудың белгілі жүйесін ұсынып, 3 жастан 6 жасқа дейін бала мемлекет тағайындаған тәрбиешілердің басшылығымен алаңдарда ойнатуға ерекше мән берді.

- Рим педагогтары 5 тен 7 жасқа дейін балалардың мектеп алды даярлығына ерекше мән берді.

- Қайта өрлеу дәуірінің социолит-утопистері 2 жастан бастап балаларға қоғамдық тәрбие беруді, ал 3 жастан бастап дұрыс сөйлей білуі үшін әліппеге үйрету қажеттігін ұсынды.

- Батыс Европа педагогтары балаларды жас кезеңдеріне бөліп, жас кезеңдерге жас ерекшеліктеріне сәйкес білім берудің ерекше сатысын, оның ішінде 6 жасқа дейінгі балалар үшін ол аналық мектепті ұсынды және «балалар бақшасы» терминін енгізіп, оның ерте жастағы тәрбиеленушілерге, балалардың «бақшалық» оқуы және дайындығына, балаларды пайдалы ойындарға тартатын, ата-ана мен тәрбиешілер, тәрбиешілер мен тәрбиеленушілерді байланыстыратын мерзімдік баспаларға арналған төрт түрін ұсынды.

Сонымен, жоғарыда жасалған талдаулар қазіргі кезеңде мектепке дейінгі білім беру жүйесінің даму және жаңару кезеңінде әлі де құндылықтарын жоймағандығын, сонымен қатар теориялық тұрғыдан әлі де басшылыққа алынып отыр деуімізге толық негіз бар.

Әдебиеттер:

1.Қазақстан Республикасының Президенті Н.Ә. Назарбаевтың Қазақстан халқына Жолдауы. Қазақстанда жаңа жаһандық нақты ахуалда: осу, реформалар, даму // Егемен Қазақстан. – 2015. – №36. – Б. 1-4.

2.*Першиц А.И., Монгайт А.П., Алексеев В.П. История первобытного общества. 3-е изд. – М.: Высшая школа, 1982. – 223 с.*

3.Вернер И.П. Воспитание античного грека. – М., 1997. – 335 с.

4.История дошкольной педагогики / Под ред. Л.Н. Литвина. – М.: Просвещение, 1989. – 352 с.

5.Лордкипанидзе Д. Ян Амос Коменский. – М., 1970. – 440 с.

6.История развития дошкольной педагогики как науки за рубежом (Я. А. Коменский, И. Г. Песталоцци, Р. Оуэн, Ж.-Ж. Руссо, Ф. Фребель, М. Монтессори). – shporiforall.ru. Пайдаланған уақыты: 25.02.2017 ж.

7.Дошкольное образование в России – Википедия. – geum.ru. Пайдаланған уақыты: 19.02.2017 ж.

Жумашева Н.С.

История развития дошкольной педагогики как науки за рубежом (Платон, Аристотель, М.Ф.Квинтилиан, Т.Мор, Т.Кампанелла, Я.А. Коменский, И.Г. Песталоцци, Ф. Фребель, М. Монтессори)

В данной статье анализируются работы и идеи ученых-философов и социал-утопистов-педагогов, которые внесли неоценимый вклад в воспитательный процесс Древней Греции и Эпохи Возрождения, а также в развитие педагогической науки Западной Европы.

Ключевые слова: *Дошкольная педагогика, дошкольное воспитание, педагогическая теория, детский сад, воспитатель.*

Zhumasheva N.

The history of the development of preschool pedagogy as a science abroad (Plato, Aristotle, Quintilian, M. F., T. Moore, J. A. Comenius, I. G. Pestalozzi, F. Fröbel, M. Montessori)

The article shall be enforced from Afinally in the educational system and social structures of Ancient Greece, the Renaissance, the philosophers who contributed to the development of preschool education in Western Europe-scientists and socialit-utopischer teachers, the analysis of pedagogical assistance.

Keywords: *Preschool Pedagogy, Preschool education, Pedagogical theory, Kindergarten, Educator.*

***

УДК 378:811.161.1

Утегенова К.Т. – кандидат педагогических наук, доцент, ЗКГУ им. М.Утемисова
Кужбанова Н.Е. – магистрант ЗКГУ им. М.Утемисова
E-mail: er9090@mail.ru

ЭФФЕКТИВНОСТЬ ПРИМЕНЕНИЯ ИНТЕРАКТИВНЫХ МЕТОДОВ НА УРОКАХ РУССКОГО ЯЗЫКА В СРЕДНЕЙ ШКОЛЕ

Аннотация. *В статье раскрывается содержание понятия «интерактивные методы», рассматриваются особенности и достоинства их применения, преимущества и эффекты использования этой технологии обучения в школе на уроках русского языка, возможности и практическое значение использования данных методов в системе образования РК, результаты использования интерактивных методов обучения на занятиях в школе.*

Ключевые слова: *Метод, обучение, интерактивные методы обучения, активизация, интерактивность, коммуникативные навыки, познавательная деятельность интерактивные технологии, урок.*

Сегодня основная цель обучения - это не только накопление учеником определенной суммы знаний, умений, навыков, но и подготовка школьника как самостоятельного субъекта образовательной деятельсти. в основе современного образования лежит активность и учителя, и , что не менее важно, ученика. Именно этой цели - воспитанию активной личности, умеющей учиться, совешенствоваться самостоятельно - и подчиняются основные задачи современного казахстанского образования.

Традиционные приемы, методы и средства обучения при переносе в современный урок должны быть соответствующим образом модифицированы. Кроме того, достижение целей обучения, как правило, обеспечивается комплексом традиционных и новых приемов обучения. XXI век – эпоха информационного общества. Необходимость новых знаний, информационной грамотности, умения самостоятельно получать знания способствовало возникновению нового вида образования – инновационного, в котором информационные технологии призваны сыграть системообразующую, интегрирующую роль.

Для реорганизации учебного процесса на основе современных информационных технологий разработано множество учебных программ и учебных пособий. Однако реально каждый учитель разрабатывает свои программы, а также учебные и дидактические материалы. Накоплено значительное количество компьютерных программ, предназначенных для использования в школьном обучении.

Наиболее важными среди таких программ являются интерактивные обучающие программы, предусматривающие обмен информацией не менее чем между двумя участниками диалога, а также развивающие программы, способные увлечь учащихся, привлечь их к решению учебных проблем, развивать их интеллектуальный уровень. Необходима серьезная разработка методической системы обучения учащихся информатике и современным информационным

технологиям, в первую очередь разработка и совершенствование форм и методов обучения. Необходима направленность на продуктивное усвоение школьниками системы ведущих знаний, на эффективное воспитание и развитие школьников. Существующая в школах методика должна отражать идейно-философскую сторону обучения, мировоззренческий аспект, воспитательные возможности и образовательные ценности. Функции информатики связаны с раскрытием роли информационных процессов в живой природе, технике, обществе, с формированием навыков использования компьютеров как специфического средства решения учебных задач, реализацией задач профессиональной ориентации школьников.

Актуальным стало использование интерактивных методов обучения, которые предполагают, что основная работа в учебном процессе должна осуществляться самими учащимися. Ученики становятся не объектами обучения, а его субъектами, то есть не только непосредственными участниками, но и исполнителями этого процесса, как и учитель.

Интерактивные методы обучения основываются не только на совместной деятельности учителя и учеников, но и на взаимном сотрудничестве учеников между собой, что «способствует полному усвоению содержания обучения и формированию положительных духовных качеств личности учащегося, повышает активность учащихся, формирует у них способность свободного мышления, самостоятельного поиска и креативного подхода к усвоенным знаниям» [1, с. 176].

Использование в работе интерактивных технологий – веление времени. Интерактивный («Inter» - это взаимный, «act» - действовать) – означает взаимодействовать, находиться в режиме беседы, диалога с кем-либо. Другими словами, в отличие от активных методов, интерактивные ориентированы на более широкое взаимодействие учеников не только с учителем, но и друг с другом и на доминирование активности учащихся в процессе обучения. Место учителя в интерактивных уроках сводится к направлению деятельности учащихся на достижение целей урока, Преподаватель выполняет функцию помощника в работе, одного из источников информации. Учитель также разрабатывает план урока (обычно, это интерактивные упражнения и задания, в ходе выполнения которых ученик изучает материал). Следовательно, основными составляющими интерактивных уроков являются интерактивные упражнения и задания, которые выполняются учащимися. Важное «отличие интерактивных упражнений и заданий от обычных в том, что, выполняя их, учащиеся не только и не столько закрепляют уже изученный материал, сколько изучают новый при которых обучаемый чувствует свою успешность, свою интеллектуальную состоятельность, что делает продуктивным сам процесс обучения» [2, с. 176].

Интерактивное обучение - это специальная форма организации познавательной деятельности. Она имеет в виду вполне конкретные и прогнозируемые цели. Одна из таких целей состоит в создании комфортных условий обучения, таких, при которых обучаемый чувствует свою успешность, свою интеллектуальную состоятельность, что делает продуктивным сам процесс обучения.

Интерактивное обучение основано на психологии человеческих взаимоотношений и взаимодействий. В деятельности преподавателя главное место занимает группа взаимодействующих учащихся, которые, обсуждая вопросы, спорят и соглашаются между собой, стимулируют и активизируют друг

друга. При применении интерактивных методов сильнее всего действует на интеллектуальную активность дух соревнования, состязательности, который проявляется, когда люди коллективно ищут истину. Действует и такой психологический феномен, как заражение, и высказанная соседом мысль способна непроизвольно вызвать собственную аналогичную или близкую к высказанной или, наоборот, вовсе противоположную.

Во время таких занятий от преподавателя требуется гораздо больше активности и творчества, чем тогда, когда оно проходит в форме пересказа вычитанных в книгах или давно известных истин. «Формы участия преподавателя в дискуссии могут быть самыми разнообразными, но ни в коем случае не навязыванием своего мнения. Лучше всего это делается путем тонко рассчитанного управления ходом дискуссий, через постановку проблемных вопросов, требующих продуктивного мышления, творческого поиска истины» [3, с. 12-18].

Основные требования успешного обучения в режиме интерактивной технологии:

1) Положительная взаимозависимость – члены группы должны понимать, что общая учебная деятельность приносит пользу каждому.

2) Непосредственное взаимодействие – члены группы должны находиться в тесном контакте друг с другом.

3) Индивидуальная ответственность – каждый ученик должен овладеть предложенным материалом, и каждый несёт ответственность за помощь другим. Более способные ученики не должны выполнять чужой работы.

4) Развитие навыков совместной работы – ученики должны освоить навыки межличностных отношений, необходимых для успешной работы, например, расспрашивание, распределение, планирование заданий.

5) Оценка работы – во время групповых собраний необходимо выделить специальное время для того, чтобы группа могла оценить, насколько успешно она работает» [4, с. 15].

Преимущества использования данной технологии. В традиционной системе учитель обычно опирается на сильного ученика, ведь он быстрее "схватывает" материал, быстрее его запоминает, а слабый "отсиживается" на уроке. Уроки, проведённые в интерактивном режиме, позволяют включить всех учащихся в активную работу, обеспечить каждому учащемуся посильное участие в решении проблем, в результате слабые обретают некоторую уверенность в собственных силах, сильные ощущают пользу, помогая товарищам понять материал. Если при традиционной системе обучения учитель и учебник были основными и наиболее компетентными источниками знаний, то при новой парадигме учитель выступает в роли организатора самостоятельной познавательной деятельности учащихся, компетентным консультантом и помощником, знания же учащиеся получают в результате своей активной познавательной деятельности. В процессе работы в интерактиве у «учащихся формируются коммуникативные навыки, способность к сотрудничеству и взаимодействию, развивается критическое мышление, что является необходимым для их будущей профессиональной деятельности» [5, с. 6].

Актуальной задачей современной школы является реализация компетентностного подхода в образовании, а именно, формирование ключевых компетентностей, обобщенных и прикладных предметных умений, жизненных навыков.

В процессе работы в интерактиве у учащихся формируются коммуникативные навыки, способность к сотрудничеству и взаимодействию,

развивается критическое мышление, что является необходимым для их будущей профессиональной деятельности. Интерактивные формы и методы обучения показывают новые возможности, связанные, прежде всего с налаживанием межличностного взаимодействия путём внешнего диалога в процессе усвоения учебного материала. Между учащимися в группе возникают определённые межличностные взаимоотношения; и от того, какими они будут, во многом зависит успешность их учебной деятельности. Умелая организация взаимодействия учащихся на основе учебного материала может стать «мощным фактором повышения эффективности учебной деятельности в целом» [6, с. 48].

Но интерактивные методы ни в коем случае не заменяют другие формы проведения занятий, они способствуют лучшему усвоению учебного материала и, что особенно важно, формируют мнения, отношения, навыки поведения.

При использовании интерактивных методов роль учителя резко меняется, перестаёт быть центральной, он лишь регулирует процесс и занимается его общей организацией, готовит заранее необходимые задания и формулирует вопросы или темы для обсуждения в группах, даёт консультации, контролирует время и порядок выполнения намеченного плана. В.А. Сухомлинский говорил, что лучший учитель тот, кто забывает о том, что он учитель. Участники обращаются к социальному опыту – собственному и других людей, при этом им приходится вступать в коммуникацию друг с другом, совместно решать поставленные задачи, преодолевать конфликты, находить общие точки соприкосновения, идти на компромиссы.

Современные учебники, пособия для учителей позволяют при должной подготовке строить урок так, чтобы развивать у учащихся мышление, внимание и другие виды познавательной деятельности. Продуктивный урок должен формировать не только глубокие и прочные знания, но и умения использовать их в различных ситуациях, самостоятельно добывать знания, формировать опыт решения проблем. В связи с этим остро стоит вопрос о целенаправленной работе по развитию учащихся – интеллектуальных, физических, эмоционально-волевых, познавательных умений. Наилучшие результаты при решении этой проблемы можно получить только при наличии активной позиции учащихся в учебном процессе.

Принцип активности ребенка в процессе обучения был и остается одним из основных в дидактике. Под этим подразумевается такое качество деятельности, которое характеризуется высоким уровнем мотивации, осознанной потребности в усвоении знаний и умений, результативности и соответствием социальным нормам. Такого рода активность сама по себе возникает нечасто, она является следствием целенаправленного взаимодействия и организации педагогической среды, т.е. применения педагогической технологии (системы работы учителя). В последние года разработаны технологии, которые призваны решать ряд проблем, возникающих перед учителем.

Психологами было установлено, что в условиях учебного общения наблюдается повышение точности восприятия, увеличивается результативность работы памяти, более интенсивно развиваются такие интеллектуальные и эмоциональные свойства личности, такие как – устойчивость внимания, умение его распределять; наблюдательность при восприятии; способность анализировать деятельность партнера, видеть его мотивы, цели; воображения (в данном случае имеется в виду умение ставить себя на место других). В условиях общения активно протекают процессы самоконтроля, отчетливее осознаются "провалы" и "сомнительные места" (те части материала, которые не один из партнеров не

может воспроизвести). В процессе общения происходит воспитание культуры чувств и эмоций, развитие способности к сочувствию, сопереживанию, способностей управления своим поведением, познать самого себя.

Сотрудничество рассматривается психологией как особая форма человеческих взаимодействий, требующая учета многих факторов (уровня сплоченности коллектива, наличия действенной обратной связи, реакции на конфликтные ситуации, готовности к взаимообмену, взаимопомощи и т.д.).

Психические механизмы совместной деятельности опираются на фундаментальные личности в самовыражении, самоутверждении, самоопределении. В возрастной периодизации детей Д.Б. Эльконина особая роль отведена ведущей деятельности, имеющей для каждого возраста свое содержание. «В каждой ведущей деятельности возникают и формируются соответствующие психические новообразования. Значимость общения со сверстниками является ведущим видом деятельности для подростков 10-15 лет» [7, с. 66].

Структуру учебных взаимодействий можно рассматривать с разных точек зрения. Прежде всего, взаимодействие учителя и ученика связаны с формой организации учебной деятельности индивидуальной, фронтальной и групповой. В первых двух случаях построение аналогичное (учитель – ученик), отличие в масштабе реализации. Групповая форма организация учебной деятельности имеет более сложную структуру. Здесь в процессе учебных взаимодействий устанавливаются продуктивные связи не только между педагогом и учащимися, но и внутри ученического коллектива. Таким образом, с точки зрения интерактивности именно групповая форма оказывается более эффективной и насыщенной, хотя это по-разному может сказаться на результативности учебного процесса.

Групповая работа как форма коллективной учебной деятельности есть способ организации совместных усилий учащихся по решению поставленной на уроке учебно-познавательной задачи. Групповая форма обучения одновременно решает три основные задачи: 1) *конкретно-познавательную*, которая связана с непосредственной учебной ситуацией; 2) *коммуникативно-развивающую*, в процессе которой вырабатываются основные навыки общения внутри и за пределами данной группы; 3) *социально-ориентационную*, воспитывающую гражданские качества, необходимые для адекватной социализации индивида в сообществе.

Таким образом, интерактивный метод обучения позволяет: реализовать субъект - субъектный подход в организации учебной деятельности; формировать активно-познавательную и мыслительную деятельность учащихся; усилить мотивацию к изучению предмета; создать благоприятную атмосферу на уроке; исключить монологическое преподнесение учебного материала и дублирование информации, которая может быть получена из доступных источников; самопроизвольно запоминать специальные термины и сведения; отрабатывать в различных формах коммуникативные компетенции учащихся.

Интерактивное творчество учителя и ученика безгранично. Важно только умело направить его для достижения поставленных учебных целей. Многие основные методические инновации связаны сегодня с применением интерактивных методов обучения. Интерактивное обучение – это, прежде всего, диалоговое обучение, в ходе которого осуществляется взаимодействие учителя и ученика. В интерактивном обучении «обучающийся становится полноправным участником учебного процесса, его опыт - основной источник учебного познания» [8, с. 86].

Интерактивная деятельность на уроках предполагает организацию и развитие диалогового общения, которое ведет к взаимопониманию, взаимодействию, к совместному решению общих, но значимых для каждого участника задач. Интерактив исключает доминирование как одного выступающего, так и одного мнения над другим. В ходе диалогового обучения учащиеся учатся критически мыслить, решать сложные проблемы на основе анализа обстоятельств и соответствующей информации, взвешивать альтернативные мнения, принимать продуманные решения, участвовать в дискуссиях, общаться с другими людьми. Для этого на уроках организуются индивидуальная, парная и групповая работа, применяются исследовательские проекты, ролевые игры, идет работа с документами и различными источниками информации, используются творческие работы.

Уроки с использованием интерактивных технологий имеют практические, теоретические и познавательные результаты. На уроках с использованием интерактивных технологий учащиеся получают возможность подготовиться к итоговой аттестации, получают знания о том, где можно самостоятельно получить необходимую информацию, развивается исследовательский интерес. Ученики чувствуют себя способными и готовыми к коммуникации на основе полученных знаний и опыта. Современное образовательное пространство значительно расширилось за счет возможностей использования информационных технологий в системе литературного образования. Образовательные стандарты и программы по литературе как на базовом, так и на профильном уровне предполагают повышение уровня информационной компетентности учащихся. Среди умений, которыми должен овладеть учащийся в итоге литературного образования базового уровня, в ГОСО выделено новое умение: «систематизация и использование необходимой информации, в том числе в сети Интернета» [9, с. 22].

Ресурсная база информационных источников, которые традиционно используются в школьном литературном образовании, может быть представлена следующим образом: методические комплексы, включающие книги для учащихся и учителей, тексты художественных произведений, литературоведческая, критическая, мемуарная и иная литература. Так или иначе, важнейшим обеспечением процесса литературного образования в этом случае оказывается библиотека. Иными словами, литературное образование исходит из непререкаемой авторитетности всем нам известного утверждения: книга - источник знаний. Однако примерно со второй половины 50-х гг. прошлого столетия ситуация стала меняться.

Развитию у учащихся положительного отношения к литературе способствуют все средства совершенствования учебного процесса: обновление содержания и укрепление межпредметных связей, совершенствование методов обучения, использование всех видов проблемно-развивающего обучения, модернизация структуры урока, применение различных форм индивидуальной, коллективной и групповой работы и т.д. Вместе с тем, очень важно обеспечить сбалансированность между поисковой и исполнительской частью учебной работы школьников, между совместной и индивидуальной формами работы.

Все инновационные подходы к изучению литературного произведения, все приёмы организации урока, все новые средства обучения должны способствовать формированию и развитию литературно-развитой личности.

Эффективное решение общеобразовательных задач с использованием информационно-компьютерных технологий недостаточно обеспечено

методически проработанными педагогическими технологии. Методика применения интерактивных технологий в работе учителя литературы всё ещё находится на стадии изучения и существует только в виде рекомендаций. Но уже сейчас совершенно ясно, использование Интернет-технологий на уроках литературы - это новое перспективное средство, дающее дополнительные методические возможности, позволяющее идти в ногу со временем и с детьми. И, конечно, как и любой вид работы, работа с Интернет должна носить системный характер, только в этом случае можно говорить о результативности.

В век развиия информационных технологий, когда человек один не в состоянии «переварить» поток информации, отдельную роль занимает способность сотрудничать. Инерактивные методы предполагают умение ставить цели, делать взвешанный, правильный выбор, анализировать ситуацию, а также дают ощущение полета творческой мысли, чувство глубокого удовлетворения от своей работы.

Роль использования интерактивных методов обучения еще более усиливается в связи с внедрением в Казахстане обновления образовательной программы по предмету «Русский язык» в школах с казахским языком обучения и внедрения системы критериального оценивания [10].

В частности, в целях совершенствования педагогического мастерства учителей в контексте обновления образовательной программы по предмету «Русский язык» в школах с казахским языком обучения в Республике Казахстан повсеместно проводятся курсы повышения квалификации учителей. В программе курсов одним из основополагающих аспектов эффективного преподавания и обучения является ориентир на использование активного обучения в процессе преподавания и учения.

Благодаря реализации обновленной программы обучающиеся смогут «применять полученные навыки в любой ситуации, что позволит им преодолевать любые трудности и решать различные проблемы, с которыми ученики столкнутся в будущем. Учащиеся смогут усовершенствовать свои коммуникативные компетенции, языковые навыки в различных сферах и обстоятельствах, что, несомненно, необходимо для успешного сотрудничества и взаимопонимания в многонациональном обществе» [10, с. 9-10]. Данные ожидаемые результаты как нельзя более отвечают целям и задачам нашего исследования.

Таким образом, мы пришли к выводу, что применение интерактивных технологий, безусловно, предоставляет учащимся возможность самостоятельно добывать знания, учиться самореализовываться и социализироваться в соременном мире. Ведь важнейшей задачей обучения и воспитания учащихся является воспитание такой личности, которая способна к самоопределению в современном мире. Это значит, что у учащихся надо воспитывать такие качества, как самостоятельность, независимость суждений, способность к ориентировке в мире духовных ценностей и в ситуациях окружающе жизни, умение принимать решения и нести ответственность за свои поступки и осуществлять выбор содержания своей жизнедеятельности, линии поведения, способов развития.

Литература:

1. Интерактивные методы преподавания и учения: учебное пособие. – Ташкент, 2000. – 176 с.

2. Кашлев С.С. Технология интерактивного обучения. – Минск, 2005. – 176 с.

3. Кларин М.В. Интерактивное обучение - инструмент освоения нового опыта // Педагогика. – 2000. – №7. – С. 12-18.

4. Бугримов И.В. Использование интерактивных технологий на занятиях // Пазашкольнае выхаванне. – 2005. – №4.

5. Разгуляева Н.Е. Интерактивные методы обучения в работе учителя начальных классов. – http://int4.ru/files/raz_1.doc. Дата обращения: 20.04.2017 г.

6. Зобернюс О.П. Парная и групповая работа на уроках русского языка // Русский язык в школе. – 2008. – №7.

7. Коротаева Е.В. Психодидактика интерактивного обучения //Русский язык в школе. – 2008. – №8.

8. Кадырова Г.Р., Маймакова А.Д. Интерактивные методы обучения на занятиях по руускому языку как средство активизации познавательной деятельности студентов // Вестник КазНПУ им. Абая. Серия «Филология». – 2013. – №3. – С. 86.

9. Селевко Г.К. Педагогические технологии на основе информационно-коммуникационных средств. – М., 2005. – С. 22.

10. Образовательная программа курсов повышения квалификации педагогических кадров по предмету «Русский язык» в школах с казахским языком обучения в рамках обновления содержания среднего образования Республики Казахстан / Второе издание. – Астана: Центр педагогического мастерства АОО «Назарбаев Интеллектуальные школы», 2015. – 27 с.

Утегенова Қ.Т., Кужбанова Н.Е.

Орта мектептерде орыс тілі сабақтарында интерактивті оқыту әдістерін қолданудың тиімділігі

Мақалада интерактивті әдістер ұғымының мазмұны ашылған, оларды қолданудағы артықшылықтары және орыс тілі сабақтарында пайдаланудағы тиімділігі мен ерекшеліктері қарастырылған, осы әдістерді қолданудың практикалық маңыздылығы сипатталған және оқытудың нәтижелері көрсетілген.

Тірек сөздер: *Оқыту әдісі, интерактивті оқыту әдістері, интерактивтілік, белсендіру, интерактивті технология, сабақ, білім, коммуникативтік дағдылар, танымдық белсенділігі.*

Utegenova K.T., Kuzhbanova N.E.

Interactive methods of teaching in the russian language classes at secondary school

Interactive methods in conducting classes are considered in the article. Content, Features and advantages of "interactive methods" of their benefits and gains of using this technology in teaching Russian language at school are revealed. Opportunities and practical values of using this method in educational system of the Republic of Kazakhstan.

Keywords: *Method, training, interactive teaching methods, interactivity, activation, interactive technologies, lesson, knowledge, communication skills, cognitive activity.*

***

УДК 517.95, 372.85

Калимбетов Б.Т. – доктор физико-математических наук, и.о. профессора, Международный казахско-турецкий университет им. Х.А. Ясави
E-mail: bkalimbetov@mail.ru
Омарова И.М. – PhD докторант Международного казахско-турецкого университета им. Х.А. Ясави
E-mail: Omarova10@mail.ru

ФОРМИРОВАНИЕ ПРОЕКТНЫХ И ИССЛЕДОВАТЕЛЬСКИХ УМЕНИЙ СТУДЕНТОВ ПРИ ОБУЧЕНИИ МАТЕМАТИЧЕСКОМУ АНАЛИЗУ

Аннотация. *Статья посвящена формированию проектных и исследовательских умений студентов естественнонаучного направления в процессе проектно-исследовательской деятельности при изучении теории пределов.*

Ключевые слова: *Проектно-исследовательская деятельность, компетенция, радикальное выражение, рационализация, неопределенность, рациональная функция.*

Перед образовательной системой сегодня поставлены качественно иные цели и задачи, которые определяются продиктованной социальным заказом, новой моделью специалиста и профессионала. Следовательно, возникает необходимость формирования личности, способной организовывать свою профессиональную деятельность в постоянно изменяющихся социокультурных условиях. Поэтому, современные приоритеты высшего профессионального образования направлены на формирование личности специалиста, ведущим компонентом которого является владение самостоятельной творческо-исследовательской деятельностью [1].

В последнее время большинство исследователи обращаются к активным методам обучения, таким как - проектный и исследовательский. Такая тенденция, во-первых, связана с тем, что в последние годы наблюдается все большая потребность учащихся средних школ и студентов вузов в участии в проектной и исследовательской деятельности. Следовательно, активизируется процесс включения школьников и студентов в активную познавательную деятельность. В свою очередь, анализ содержания выполненных работ позволяет сделать вывод о том, что в большинстве случаев деятельность исполнителей как исследовательская не вполне самостоятельна. По мнению руководителей проектных и исследовательских работ большинство учащихся не умеют самостоятельно выдвигать и обосновывать гипотезу, планировать деятельность, формулировать цель, осуществлять поиск и анализ необходимой информации, представлять результаты исследования, осуществлять рефлексию, грамотно выстраивать доклад. Это происходит вследствие того, что не только школьники, но и их учителя не обучены проектной и исследовательской деятельности [2].

Для будущих бакалавров математики наибольший интерес представляет формирование проектно-исследовательской компетенции студентов естественнонаучного направления при изучении математического анализа, так как этот курс обладает широкими возможностями для развития у студентов ключевых предметных компетенций. Поскольку математический анализ является

основным предметом общематематической подготовки специалистов, то реально формировать именно при обучении математическому анализу, проектно-исследовательскую компетенцию. Вопрос состоит в том, каким образом, организовать учебный процесс, чтобы не просто дать студентам знания об исследуемых проблемах и сформировать у них навыки работы над проектом, а также умения проведения исследований, но и решить более глубокую задачу формирования проектно-исследовательской компетенции, наличие которой необходимо для продолжения математического образования. Необходимость развития таких умений и компетенций обусловлена социальным заказам современного индустриального общества.

Проектный метод обучения близок к проблематичному обучению, который предполагает логичное и целенаправленное выдвижение перед студентами познавательных проблем, после решения, которых под руководством преподавателя у них происходит динамичное восприятие новых знаний.

Проблемное обучение координирует стабильность знаний и их творческое употребление в практической деятельности студента. Проектный метод имеет аналогию с развивающим обучением. Развивающее обучение - активно-деятельностный метод обучения, при нем происходит целенаправленная учебная деятельность. Студент, являясь субъектом этой деятельности, осознано ставит цели и задачи самореализации и самоопределения творчески, их достигает. [3]

Нами была проведена работа по формированию готовности к проектно- исследовательской деятельности будущих бакалавров математики естественнонаучного направления при обучение математическому анализу. Данный формирующий эксперимент проводился после завершения раздела «Интегральное исчисление функций одного переменного» ориентированный на освоение проектно-исследовательской деятельности. При этом была поставлена конкретная задача: обосновать проектно-исследовательскую деятельность как средство активизации самостоятельной работы студентов и представить ее как метод обучения в вузовском математическом образовании (при изучении теории пределов).

Как известно, исторически сложилось так, что изучение студентами рационализирующих подстановок, как правило, проводится в курсе математический анализ в разделе «Интегрирование радикальных выражений», а при вычислении пределов эти подстановки не находят должного применения. Основным приемом интегрирования тех или других классов дифференциальных выражений является разыскивание таких подстановок $t = w(x)$, которые приводит подинтегральное выражение к рациональному виду и дает возможность представить интеграл в конечном виде в функции от t. Если при этом сама функция $w(x)$, которую надлежит подставить вместо t, выражается через элементарные функции, то интеграл представится в конечном виде и в функции от x. Метод решения, основанная на применение рационализирующих подстановок называется методом рационализации (см., например, [4]).

Этот метод, примененный для рационализации различных иррациональных и тригонометрических выражений, а следовательно, для решения иррациональных и тригонометрических уравнений и неравенств, вычисления пределов и т.д., является обобщением известной идеи применения рационализирующих подстановок интегрирования [5], где эти подстановки широко использовались для рационализации различных классов

дифференциальных выражений И.Ньютоном, Л.Эйлером, П.Чебышевым и другими математиками.

Вместе с тем практика показала, что использование метода рационализации при вычислении пределов последовательностей и функций оказывается весьма эффективным. При этом в качестве рационализирующих подстановок применяются либо аналогичные подстановки, рационализирующие подынтегральное выражение, либо их незначительные модификации.

Приведем примеры вычисления пределов с использованием рационализирующих подстановок. Будем обозначать через $R(z(x), Z(x), \ldots)$ и $R^*(t)$ рациональные функции своих аргументов; причем вторая функция получается из первой в результате рационализирующей подстановки $t = w(x)$. Ввиду многообразия рационализирующих подстановок ограничимся некоторыми их них и приведем примеры вычисления пределов конкретных функций.

I. Вычисление пределов, содержащие радикалов вида:

$$\lim_{x \to x_0} R\left(x, \sqrt[l]{\frac{ax+b}{cx+d}}\right),$$

где R означает рациональную функцию от двух аргументов, $l > 1 -$ натуральное число, $a, b, c, d -$ постоянные.

Положим

$$t = w(x) = \sqrt[l]{\frac{ax+b}{cx+d}}, \quad t^l = \frac{ax+b}{cx+d}, \quad x = z(t) = \frac{dt^l - b}{a - ct^l}.$$

Предел перейдет в

$$\lim_{t \to t_0} R(z(t), t).$$

Здесь предел имеет уже рациональный вид, так как R, $z -$ рациональные функции.

II. Вычисление пределов, содержащие радикалов вида:

$$\lim_{x \to x_0} R\left(x, \sqrt[m]{ax+b}, \sqrt[n]{ax+b}, \ldots\right),$$

где $m, n, \ldots -$ целые положительные числа. Подстановкой

$$t = \sqrt[r]{ax+b}, \quad t_0 = \lim_{x \to x_0} \sqrt[r]{ax+b},$$

где $r -$ наименьшее общее кратное чисел $m, n, \ldots,$ получим предел $\lim\limits_{t \to t_0} R^*(t).$

III. Вычисление пределов, содержащие радикалов вида:

$$\lim_{x\to x_0} R\left(x, \sqrt{\frac{ax+b}{cx+d}}\right).$$

Положим

$$t = \sqrt[n]{\frac{ax+b}{cx+d}}, \qquad t_0 = \lim_{x\to x_0} \sqrt[n]{ax+b},$$

где $n-$ целое положительное число, получим $\lim\limits_{t\to t_0} R^*(t)$.

Здесь предел имеет уже рациональный вид, так как $R^*(t)-$ рациональная функция.

IV. Вычисление пределов, содержащие радикалов вида:

$$\lim_{x\to x_0} R\left(x, \sqrt[m]{\frac{ax+b}{cx+d}}, \sqrt[n]{\frac{ax+b}{cx+d}}, \ldots\right),$$

где $m, n, \ldots -$ целые положительные числа. Подстановкой

$$t = \sqrt[r]{\frac{ax+b}{cx+d}}, \quad t_0 = \lim_{x\to x_0} \sqrt[r]{\frac{ax+b}{cx+d}},$$

где $r-$ наименьшее общее кратное чисел $m, n, \ldots,$ получим предел $\lim\limits_{t\to t_0} R^*(t)$.

V. Вычисление пределов вида:

$$\lim_{x\to x_0} x^m (a+bx^n)^p.$$

Подстановкой:

1) $t = \sqrt[r]{x}$, $t_0 = \lim\limits_{x\to x_0} \sqrt[r]{x}$, если $p-$ целое число;

2) $t = \sqrt[s]{a+bx^n}$, $t_0 = \lim\limits_{x\to x_0} \sqrt[s]{a+bx^n}$, если $\dfrac{m}{n}-$ целое число;

3) $t = \sqrt[s]{\dfrac{a+bx^n}{x^m}}$, $t_0 = \lim\limits_{x\to x_0} \sqrt[s]{\dfrac{a+bx^n}{x^m}}$, если $\dfrac{m}{n}+p-$ целое число;

$m, n-$ рациональные числа, $r-$ наименьшее общее кратное знаменателей этих чисел, $s-$ знаменатель числа p, получим предел $\lim\limits_{t\to t_0} R^*(t)$.

VI. Вычисление пределов вида:

$$\lim_{x\to x_0} R\left(x, \sqrt{ax^2+bx+c}\right), \ (a \neq 0).$$

Подстановкой:

1) $t = \sqrt{ax^2+bx+c} + x\sqrt{a}$ (или $t = \sqrt{ax^2+bx+c} - x\sqrt{a}$),

$$t_0 = \lim_{x\to x_0} \sqrt{ax^2+bx+c} + x\sqrt{a},$$

если $b^2 - 4ac < 0$ (первая подстановка Эйлера);

2) $t = \dfrac{\sqrt{ax^2+bx+c}}{x-x_1}$, $t_0 = \lim\limits_{x\to x_0} \dfrac{\sqrt{ax^2+bx+c}}{x-x_0}$,

где $x_1 -$ корень квадратного трехчлена $t = ax^2+bx+c$, если $b^2 - 4ac > 0$ (вторая подстановка Эйлера), получим предел $\lim\limits_{t\to t_0} R^*(t)$.

VII. Вычисление пределов, содержащих тригонометрические функции:

$$\lim_{x\to x_0} R(cosx, sinx).$$

Пределы этого вида всегда могут быть рационализированы подстановкой $t = tg\dfrac{x}{2}$ $(-\pi < x < \pi)$.

Действительно,

$$sinx = \frac{2tg\frac{x}{2}}{1+tg^2\frac{x}{2}} = \frac{2t}{1+t^2}, \qquad cosx = \frac{1-tg^2\frac{x}{2}}{1+tg^2\frac{x}{2}} = \frac{1-t^2}{1+t^2}, \qquad x = 2arctgt,$$

так что,

$$\lim_{x\to x_0} R(cosx, sinx) = \lim_{t\to t_0} R^*(t),$$

Таким образом, пределы типа

$$\lim_{x\to x_0} R(cosx, sinx)$$

всегда вычисляется в конечном виде; для их выражения, кроме функций, встречающихся при вычислении рациональных выражений, нужны лишь еще тригонометрические функции.

Упомянутая подстановка, являющаяся универсальной для предела, содержащие тригонометрические функции, приводит иной раз к сложным

выкладкам. Ниже указаны случаи, когда цель может быть достигнута с помощью более простых подстановок.

а) $t = cosx, \quad t_0 = \lim\limits_{x \to x_0} cosx$, если $R(cosx, -sinx) = R(cosx, sinx)$;

б) $t = sinx, \quad t_0 = \lim\limits_{x \to x_0} sinx$, если $R(-cosx, sinx) = R(cosx, sinx)$;

в) $t = tgx, \quad t_0 = \lim\limits_{x \to x_0} tgx$, если $R(-cosx, -sinx) = R(cosx, sinx)$.

Пример 1. Вычислить предел:

$$\lim_{x \to 0} \frac{\sqrt[m]{2x+1} - \sqrt[n]{2x+1}}{x},$$

где m, n – целые числа.

Решение. Непосредственное вычисление предела приводит к неопределенности вида $\left(\frac{0}{0}\right)$. Воспользуемся подстановкой

$t = \sqrt[l]{ax+1}$, т.е. $\sqrt[m]{2x+1} = t$, $2x+1 = t^m$, $\sqrt[n]{2x+1} = t$, $2x+1 = t^n$, $x = t^{mn} - 1$.

Тогда

$$\lim_{x \to 0} \frac{\sqrt[m]{2x+1} - \sqrt[n]{2x+1}}{x} = \left| \begin{array}{l} t = \sqrt[l]{ax+1}, \\ x \to 0, \\ t \to 1 \end{array} \right| = \frac{1}{2} \lim_{t \to 1} \frac{t^m - t^n}{t^{mn} - 1} = \frac{1}{2}\left(\frac{1}{m} - \frac{1}{n}\right).$$

Пример 2. Вычислить предел:

$$\lim_{n \to \infty} \sqrt{n}\left(\sqrt{n+1} - \sqrt{n}\right).$$

Решение. Непосредственное вычисление предела приводит к неопределенности вида $(\infty - \infty)$.

Преобразуем:

$$\lim_{n \to \infty} n\left(\sqrt{\frac{n+1}{n}} - 1\right).$$

Воспользуемся подстановкой

$$t = \sqrt{\frac{n+1}{n}}, \; n = \frac{1}{t^2 - 1}, \; n \to \infty, \; t \to 1.$$

Тогда

$$\lim_{t\to 1}\frac{1}{t^2-1}(t-1)=\lim_{t\to 1}\frac{1}{t+1}=\frac{1}{2}.$$

Пример 3. Вычислить предел:

$$\lim_{x\to 0}\frac{\sqrt[m]{(1+x)^n}-1}{x},$$

где m, n – целые числа.

Решение. Непосредственное вычисление предела приводит к неопределенности вида $\left(\frac{0}{0}\right)$. Воспользуемся подстановкой

$$t=\sqrt[m]{1+x}.$$

Тогда

$$\lim_{t\to 1}\frac{t^n-1}{t^m-1}=\frac{n}{m}.$$

Пример 4. Вычислить предел:

$$\lim_{x\to 0}\frac{(\sqrt{1+x^2}+x)^n-(\sqrt{1+x^2}-x)^n}{x}.$$

Решение. Непосредственное вычисление предела приводит к неопределенности вида $\left(\frac{0}{0}\right)$. Воспользуемся подстановкой

$$t=\sqrt{1+x^2}+x$$

(первая рационализирующая подстановка Эйлера), т.е.

$$\lim_{x\to 0}\frac{(\sqrt{1+x^2}+x)^n-(\sqrt{1+x^2}-x)^n}{x}=\left[\begin{array}{l} t=\sqrt{1+x^2}+x,\ \ x\to 0,\ \ t\to 1 \\ x=\dfrac{t^2-1}{2t},\ \ (\sqrt{1+x^2}-x)^n=t^{-n}\end{array}\right]=\lim_{t\to 1}\frac{(t^n-t^{-n})2t}{t^2-1}=2n.$$

Пример 5. Вычислить предел:

$$\lim_{n\to\infty}\frac{(n-\sqrt{n^2-1})^p-(n+\sqrt{n^2-1})^p}{n^p},$$

где p – натуральное число.

Решение. Воспользуемся подстановкой

$$t=\frac{\sqrt{n^2-1}}{n-1}=\sqrt{\frac{n+1}{n-1}},$$

(вторая рационализирующая подстановка Эйлера). Тогда получим

$$\lim_{n\to\infty}\frac{(n-\sqrt{n^2-1})^p-(n+\sqrt{n^2-1})^p}{n^p}=\left[t=\frac{\sqrt{n^2-1}}{n-1}=\sqrt{\frac{n+1}{n-1}},\ n\to\infty,\ t\to 1\right]=$$

$$=\lim_{t\to 1}\frac{(t-1)^{2p}+(t+1)^{2p}}{(t^2+1)^p}=2^p.$$

Пример 6. Вычислить предел:

$$\lim_{x\to\frac{\pi}{6}}\frac{cos^2 3x}{ctg^2 3x+sin6x}.$$

Решение. Здесь также неопределенность вида $\left(\frac{0}{0}\right)$. Воспользуемся подстановкой $t=tg3x$. В силу того, что при $x\to\frac{\pi}{6}$, то $t\to\infty$. Производим соответствующие преобразования:

$$cos^3 3x=\frac{1}{1+tg^2 3x}=\frac{1}{1+t^2},\ ctg^2 3x=\frac{1}{tg^2 3x}=\frac{1}{t^2},$$

$$sin6x=\frac{2tg3x}{1+tg^2 3x}=\frac{2t}{1+t^2}.$$

Тогда

$$\lim_{x\to\frac{\pi}{6}}\frac{cos^2 3x}{ctg^2 3x+sin6x}=\left|\begin{array}{l}t=tg3x,\\ x\to\frac{\pi}{6},\\ t\to\infty\end{array}\right|=\lim_{t\to\infty}\frac{\frac{1}{1+t^2}}{\frac{1}{t^2}+\frac{2t}{1+t^2}}=\lim_{t\to\infty}\frac{\frac{1}{1+t^2}}{\frac{1+t^2+2t^3}{t^2(1+t^2)}}=\lim_{t\to\infty}\frac{t^2}{2t^3+t^2+1}=$$

$$=\lim_{t\to\infty}\frac{\frac{1}{t}}{2+\frac{1}{t}+\frac{1}{t^3}}=\frac{0}{2}=0.$$

Пример 7. Вычислить предел:

$$\lim_{x\to\frac{\pi}{4}} \frac{sin4x - cos2x}{tg4x}.$$

Решение. Здесь также неопределенность вида $\left(\frac{0}{0}\right)$. Воспользуемся подстановкой $t = tgx$. В силу того, что при $x \to \frac{\pi}{4}$, то $t \to 1$. Производим соответствующие преобразования:

$$sin4x = 2sin2xcos2x = \frac{4t}{1+t^2}\cdot\frac{1-t^2}{1+t^2} = \frac{4t(1-t^2)}{(1+t^2)^2}, \qquad cos2x = \frac{1-t^2}{1+t^2},$$

$$tg4x = \frac{2tg2x}{1-tg^2 2x} = \frac{\dfrac{tg2x}{1-tg^2x}}{1-\left(\dfrac{2tgx}{1-tg^2 2x}\right)^2} = \frac{\dfrac{4t}{1-t^2}}{\dfrac{(1-t^2)^2-4t^2}{(1-t^2)^2}} = \frac{4t(1-t^2)}{(1-t^2)^2-4t^2}.$$

Тогда

$$\lim_{x\to\frac{\pi}{4}} \frac{sin4x - cos2x}{tg4x} = \left|\begin{matrix} t = tgx, \\ x \to \frac{\pi}{4}, \\ t \to 1 \end{matrix}\right| = \lim_{t\to 1} \frac{\dfrac{4t(1-t^2)}{(1+t^2)^2} - \dfrac{1-t^2}{1+t^2}}{\dfrac{4t(1-t^2)}{(1-t^2)^2-4t^2}} = \lim_{t\to 1} \frac{\dfrac{4t(1-t^2)-(1-t^2)(1+t^2)}{(1+t^2)^2}}{\dfrac{4t(1-t^2)}{(1-t^2)^2-4t^2}} =$$

$$= \lim_{t\to 1} \frac{\dfrac{(1-t^2)(4t-1-t^2)}{(1+t^2)^2}}{\dfrac{4t(1-t^2)}{(1-t^2)^2-4t^2}} = \lim_{t\to 1} \frac{(4t-1-t^2)\left[(1-t^2)^2-4t^2\right]}{4t(1+t^2)^2} = \frac{(4-1-1)\left[(1-1)^2-4\right]}{4(1+1)^2} = -\frac{1}{2}.$$

В ходе наших наблюдений выяснено, что вовлечение студентов к проектно-исследовательской деятельности позволяет формировать у них профессиональной, социальной и творческой личности. Такая деятельность позволяет студенту раскрыть свой творческий потенциал, проявить свои знания, исследовательские способности, самостоятельность, активность, креативность, умение стратегически планировать свою деятельность и добиваться ожидаемых результатов, умение работать в команде.

Организация проектной и исследовательской деятельности студентов в вузах требует грамотного научно-обоснованного подхода и решения комплекса задач организационно-управленческих, учебно-методических, кадрового обеспечения, организационно-методических, информационных, дидактических и психолого-педагогических. Эти задачи могут решаться в любом образовательном учреждении, при условии, что педагоги будут обладать определённым уровнем

научно-методической подготовки, владением технологией проектирования и исследовательским методом.

Литература:

1. Павлова Е.Б. О формировании исследовательских компетенций в системе «колледж-вуз» // Вестник БГУ. – 2011. – Вып. 15. – С. 59–63.

2. Альникова Т.В. Формирование проектно-исследовательской компетенции учащихся на элективных курсах по физике: автореф. дисс. на соис. уч. степ. канд. пед. наук. – Томск, 2007. – 24 с.

3. Панина Т.С., Вавилова Л.Н. Организация проектно-исследовательской деятельности //Профессиональное образование в России и за рубежом. – 2011. – № 4. – С. 45-51.

4. Фихтенгольц Г.М. Курс дифференциального и интегрального исчисления. – М.: Наука, 1969. – 800 с.

5. Демидович Б.П. Сборник задач и упражнений по математическому анализу. – М.: Наука, 1969. – 544 с.

Қалымбетов Б.Т., Омарова И.М.

Математикалық талдауды оқытуда студенттердің жобалау және зерттеу қабілеттерін қалыптастыру

Мақала жаратылыстану ғылымдары бағытындағы білім алып жатқан студенттердің шектер теориясын үйренудегі жобалау және зерттеу іс-әрекеттері процесінде жобалау және зерттеу қабілеттерін қалыптастыруға арналған.

Тірек сөздер: *Жобалау және зерттеу іс-әрекеттер, құзыреттілік, радикалды өрнек, оңтайландырғыштық, анықталмағандық, рационал функция.*

Kalimbetov B., Omarova I.

Formation of design and research skills of students in teaching mathematical analysis

The article is devoted to formation of project and research skills of students in the natural sciences in process of project and research activities in study of the theory limits.

Keywords: *project and research activity, competence, radical expression, rationalization,*

indetermination, rational function.

***

УДК 371.31

Мерхайдарова Н.Н. – кандидат педагогических наук,
доцент, Актюбинский региональный
государственный университет им. К.Жубанова
E-mail: nuria-merhaidarova@mail.ru

ОБЩИЕ ВОПРОСЫ ОРГАНИЗАЦИИ ИНТЕРАКТИВНОГО ОБУЧЕНИЯ СТУДЕНТОВ В УЧЕБНОМ ПРОЦЕССЕ

Аннотация. *Внедрение интерактивных форм обучения – одно из важнейших направлений совершенствования подготовки студентов в современном высшем учебном заведении. Это изменяет требования к работе педагога на этапе подготовки к занятию, когда требуется ответить на вопросы, которые возникают при организации интерактивного обучения студентов.*

Ключевые слова: *Интерактивное обучение, цели обучения, технологии обучения, актуализация знаний, оценивание.*

Основные методические инновации связаны сегодня с применением интерактивных методов обучения.Суть интерактивного обучения состоит в том, что учебный процесс организуется в условиях постоянного, активного взаимодействия всех обучающихся. Это базируется на сотрудничестве, взаимо-обучении: преподаватель - студент, студент - студент. При этом преподаватель и студент - равноправные, равнозначные субъекты обучения.

При разработке интерактивного занятия, возникают следующие вопросы, на которые необходимо ответить:

1.Как формулировать цели занятия?

2.Какие технологии, методы и средства использовать на занятии?

3.Как начать занятие, актуализировать знания?

4.Как вызвать активное участие студентов на занятии?

5.Как узнать насколько студенты усваивают материал во время занятия (формативное оценивание)?

6.Как оценивать студентов (суммативное оценивание)?

7. Как создать благоприятную атмосферу для работы в группах?

Первый вопрос, на который необходимо ответить при подготовке к интерактивному занятию - это как формулировать цели занятия?

Для нас привычнее говорить о целях и задачах занятия, но «результаты обучения» более подходящая формулировка для интерактивного занятия. Она подчеркивает, что это результаты достигнутые участником, а не просто запланированные преподавателем цели. Это обычная практика в методологии, ориентированная на того, кто учится, а не на того кто учит.

Интерактивное обучение является обучением через практическую деятельность. И точно так же формулируются учебные результаты: они описывают, что участник сможет сделать в результате своего участия в занятии. Сочетание глаголов «сможет сделать», а не «сделает» или «должен сделать» указывает на вероятностный характер достижения результата. Нельзя гарантировать или даже прогнозировать, что все участники достигнут одинаковых результатов.

Традиционные формулировки, касающиеся приобретения знаний, типа «получит знания о..», «узнает о..» и т.п. не подходят. Лучше использовать

формулировки типа: сможет описать, рассказать, перечислить, классифицировать, сравнить, объяснить и т.п. [1, с. 120].

Таксономия Блума – один из вариантов классификации педагогических целей.Это инструмент, который поможет отслеживать, насколько эффективно мы побуждаем к деятельности все типы интеллекта студентов на каждом занятии. Используя таксономию Блума, можно спланировать занятие, задействовав все уровни познания. Она делит образовательные цели на три сферы: когнитивную, аффективную и психомоторную. Эти сферы можно приблизительно описать словами «знаю», «чувствую» и «творю» соответственно. Внутри каждой отдельной сферы для перехода на более высокий уровень необходим опыт предыдущих уровней, различаемых в данной сфере.

Цель таксономии Блума – мотивировать педагогов фокусироваться на всех трёх сферах, предлагая, таким образом, наиболее полную форму обучения [2, с. 54].

Далее возникает вопрос:Какие технологии, методы и средства использовать на занятии?

В интерактивном занятии это должен быть метод, который поможет организовать взаимодействие студентов с информацией, друг с другом и с преподавателем, чтобы создать учебную ситуацию.

Прежде всего, следует придерживаться следующих критериев отбора интерактивных методов обучения: соответствие целям и задачам обучения;соответствие дидактическим целям занятиям;соответствие содержанию темы занятия; соответствие возрастным, интеллектуальным возможностям студентов и уровню их обученности и воспитанности, особенностям группы в целом; соответствие временным рамкам обучения;соответствие профессионализму и опыту конкретного педагога;соответствие способу руководства образовательной деятельностью;соответствие логике образовательного процесса.

Для реализации данных критериев необходим серьезный анализ содержания образовательного материала и выявление на основе этого его доступности для усвоения.

Современная педагогика богата целым арсеналом интерактивных технологий, методов, подходов, среди которых можно выделить следующие: творческие задания; работа в малых группах; дискуссия; обучающие игры (ролевые игры, имитации, деловые игры и образовательные игры); изучение материала на интерактивной лекции (лекция-беседа, лекция – дискуссия, лекция с разбором конкретных ситуаций, лекция с заранее запланированными ошибками, лекция- пресс-конференция, мини-лекция);эвристическая беседа; разработка проекта (метод проектов); использование общественных ресурсов, социальные проекты и другие внеаудиторные методы обучения, например просмотр и обсуждение видеофильмов, экскурсии, приглашение специалиста, выставки; системы дистанционного обучения; обсуждение и разрешение проблем («мозговой штурм», «дерево решений», «анализ казусов», «переговоры и медиация»); тренинги; метод кейсов и др. [3, с. 57].

Особо хочется выделить технологию критического мышлениядля работы в интерактивном режиме.

Данная технология направлена на развитие студента, основными показателями которого являются открытость новым идеям, собственное мнение и рефлексия собственных суждений. Особенностями этой технологии являются: учебный процесс строится на закономерностях взаимодействия личности и

информации, закономерностях и механизмах процессов познания; на этапах технологии могут применяться разнообразные формы и стратегии работы с текстом, организация дискуссий; стратегии технологии позволяют все обучение проводить на основе принципов сотрудничества, совместного планирования и рефлексии.

Конструктивную основу «технологии критического мышления» составляет базовая модель трех стадий организации учебного процесса: «Вызов - осмысление - размышление» [4, с. 14].

На этапе вызова из памяти «вызываются», актуализируются имеющиеся знания и представления об изучаемом, формируется личный интерес, определяются цели рассмотрения той или иной темы.

Используя технологию критического мышления на этапе вызова мы отвечаем на вопрос: Как начать занятие, актуализировать знания?

Здесь можно применить метод мозгового штурма, или так называемый брейнсторминг, который заключается в сборе максимального количества идей для решения определенной задачи за ограниченный короткий промежуток времени. Этот способ позволяет оптимизировать креативное мышление коллектива и вывести максимально эффективную идею.

Метод мозгового штурма претендует на универсальность применения. Задача «мозгового штурма» использовать силу малой группы для генерирования идей в целом малые группы более сильны, чем сумма сил отдельных ее участников. Мозговой штурм призван подтолкнуть студентов, занятых решением проблемы к выдвижению большого числа идей.

Применения метода ассоциаций на занятиях способствует развитию творческой активности и логического мышления учащихся, совершенствует механизмы запоминания, обогащает словарный запас.

На стадии осмысления (или реализации смысла), как правило, обучающийся вступает в контакт с новой информацией. Происходит ее систематизация. Студент получает возможность задуматься о природе изучаемого объекта, учится формулировать вопросы по мере соотнесения старой и новой информации. Происходит формирование собственной позиции. Очень важно, что уже на этом этапе с помощью ряда приемов уже можно самостоятельно отслеживать процесс понимания материала. На стадии осмысления оправданно использование, например, диаграммы Венна, которая строится на двух пересекающихся кругах. Данный интерактивный прием позволяет провести анализ и синтез при рассмотрении двух аспектов, имеющих различные и общие черты.

Этап размышления (рефлексии) характеризуется тем, что обучающиеся закрепляют новые знания и активно перестраивают собственные первичные представления с тем, чтобы включить в них новые понятия. Таким образом, происходит «присвоение» нового знания и формирование на его основе собственного аргументированного представления об изучаемом. Анализ собственных мыслительных операций составляет сердцевину данного этапа.

Здесь можно использовать презентацию, технологию диалогового обучения, где выдвигаются на первый план диалогические методы общения, совместный поиск истины, развитие через создание воспитывающих ситуаций, разнообразную творческую деятельность.

Что касается средств обучения, которые можно использовать на интерактивных занятиях – это, прежде всего активное использование технических средств, в том числе раздаточного и дидактического материала в

виде таблиц, слайдов, учебных фильмов, роликов, видеоклипов, видеотехники, с помощью которых иллюстрируется изучаемый материал

Использование информационных и мультимедийных технологий является одним из важнейших условий для проведения занятий в интерактивной форме и предполагает использование мультимедийных средств, компьютерной техники, интерактивных досок и сетевых информационных образовательных ресурсов.

Следующий вопрос, возникающий при подготовке интерактивного занятия: Как вызвать активное участие студентов?

Все вышеперечисленные технологии и методы ориентированы на более широкое взаимодействие студентов не только с преподавателем, но и друг с другом и на доминирование активности студентов в процессе обучения. Место преподавателя на интерактивных занятиях сводится к направлению деятельности студентов на достижение целей занятия.

Преподавателям часто очень сложно бывает выступать в роли терпеливых слушателей своих студентов. Мы привыкли их поправлять, критиковать, морализировать по поводу их действий, активно исправлять мнения, переформулировать их. В таких ситуациях активность обучающихся резко снижается, они уже с некоторым опасением говорят о проделаннойработе, ожидая критики. Можно быть уверенным,что на следующем уроке далеко не все студенты будут с энтузиазмом высказывать свое мнение.

Избежать этого – основная задача при работе в интерактивном режиме. Важно соблюдать ряд необходимых для педагога условий, выполнение которых будет способствовать активности студентов в учебном процессе.

1. Необходимо давать студентам возможность размышлять.

2. Важно принимать различные мнения и идеи.

3. Необходимо убедить студентов в том, что они не рискуют бытьвысмеянными.

4. Вмешательство преподавателя в ход дискуссии в случае возникновения непредвиденных трудностей, а также в целях пояснения новых для обучающихся положений учебной программы.

Далее необходимо найти ответ на вопрос: Как я узнаю, насколько студенты усваивают материал во время занятия?

Формативное оценивание – непрерывный поток обратной связи с обучающимся.Обратная связь – это процесс сообщения и получения комментариев о конкретных действиях, ситуациях, спорных вопросах, которые ведут к достижению цели, то есть к ожидаемому результату деятельности.Обратная связь проявляется практически на всех этапах занятий и дает представление преподавателю о том, как идет процесс обучения, информирует о достижениях и пробелах обучающегося.

Цель формативного оценивания – это внесение изменений в процесс учения и, соответственно, обучение на ранних этапах, позволяющее обучающимся осознавать и отслеживать собственный прогресс и планировать дальнейшие шаги с помощью учителя. Выделяют следующие компоненты формативного оценивания: обеспечение учителем эффективной обратной связи учащимся, активное участие учащихся в процессе собственного учения, корректировка процесса обучения с учетом результатов оценивания, признание глубокого влияния оценивания на мотивацию и самоуважение обучающихся, которые, в свою очередь, оказывают важное влияние на учебу, умение учащихся оценивать свои знания самостоятельно [5, с. 144].

И в завершении подготовки к интерактивному занятию возникает вопрос:Как я буду оценивать работу студентов (суммативное оценивание)?

После определения ожидаемого результата по формуле «После этого занятия участник сможет сделать…» необходимо задать вопрос: а как проверить, что результат достигнут? Здесь нужно задуматься о действиях участника, что он должен сделать, чтобы преподаватель убедился, что результат достигнут. И здесь нам помогут ожидаемые результаты обучения, о которых говорилось ранее. Участник должен сделать буквально то, что описано в формулировке ожидаемого результата.

Все виды оценивания предполагают использование тщательно разработанных критериев для организации оценивания работы студентов. Оценивание с использованием критериев позволяет сделать данный процесс прозрачным и понятным для всех участников образовательного процесса.

Критерии могут быть подготовлены преподавателем или с участием студентов, а также самими студентами. Совместная разработка критериев (преподаватель-студент) позволяет сформировать у учащихся позитивное отношение к оцениванию и повысить их ответственность за достижение результата.

При разработке критериев оценки учебных достижений учащихся важно всегда помнить о целях и содержании занятия.

Эффективно разработанные критерии оценки и их градация ясно демонстрируют студентам, что и как будет оцениваться, а также служат хорошим руководством в процессе выполнения работы.

Чем конкретнее представлены критерии оценки, тем лучше обучающийся будет понимать, что ему нужно сделать для успешного выполнения задания.

Очень важный вопрос при организации интерактивного обучения: Как создать благоприятную атмосферу для работы в группах?

Существуют основные правила организации интерактивного обучения, которые необходимо соблюдать, чтобы интерактивное занятие состоялось. Во-первых, в работу должны быть вовлечены в той или иной мере все участники. С этой целью полезно использовать технологии, позволяющие включить всех участников в процесс обсуждения.

Во-вторых, надо позаботиться о психологической подготовке участников. Речь идет о том, что не все, пришедшие на занятие, психологически готовы к непосредственному включению в те или иные формы работы. В этой связи полезны разминки, постоянное поощрение за активное участие в работе, предоставление возможности для самореализации.

В третьих, обучающихся в технологии «интерактива» не должно быть много. Количество участников и качество обучения могут оказаться в прямой зависимости. Оптимальное количество участников - 25 человек. Только при этом условии возможна продуктивная работа в малых группах.

Работа в малых группах – это одна из самых популярных стратегий, так как она дает всем обучающимся возможность участвовать в работе, практиковать навыки сотрудничества, межличностного общения (в частности, умение активно слушать, вырабатывать общее мнение, разрешать возникающие разногласия). Все это часто бывает невозможно в большом коллективе. Работа в малой группе — неотъемлемая часть многих интерактивных методов, например таких, как мозаика, дебаты, общественные слушания, почти все виды имитаций и др. При организации групповой работы, следует обращать внимание на следующие ее аспекты.

Нужно убедиться, что обучающиеся обладают знаниями и умениями, необходимыми для выполнения группового задания. Нехватка знаний очень скоро даст о себе знать - студенты не станут прилагать усилий для выполнения задания. Надо стараться сделать свои инструкции максимально четкими. Маловероятно, что группа сможет воспринять более одной или двух, даже очень четких, инструкций за один раз, поэтому надо записывать инструкции на доске и (или) карточках. Надо предоставлять группе достаточно времени на выполнение задания.

Далее помещение должно быть подготовлено с таким расчетом, чтобы участникам было легко пересаживаться для работы в больших и малых группах. Для участников должен быть создан физический комфорт. Необходимо четкое закрепление (фиксация) процедур и регламента. Об этом надо договориться в самом начале и постараться не нарушать его. Например: все участники будут проявлять терпимость к любой точке зрения, уважать право каждого на свободу слова, уважать его достоинства. И наконец, относится со вниманием к делению участников семинара на группы. Первоначально его лучше построить на основе добровольности. Затем уместно воспользоваться принципом случайного выбора.

Итак, для того, чтобы поддержать в течение занятия внимание и интерес студентов, необходима организация интерактивной и интересной мыслительной деятельности. Важно, чтобы весь процесс обучения вызывал у студента интенсивное и внутреннее побуждение к знаниям, напряженному умственному труду. Обучение происходит более интенсивно и результативно, если студент включен в интерактивную деятельность.

При этом основными условиями существования интерактива являются: наличие цели для достижения которой инициируется интерактив, непосредственный и оперативный обмен информацией между преподавателем и студентом и между студентами, основанный на использовании интерактивных методов и технологий, тщательно продуманные способы формативного и суммативного оценивания, комфортная атмосфера для работы в группах.

Литература:

1. Адвокат: навыки профессионального мастерства / Под. ред. Л.А. Воскобитовой, И.Н. Лукьяновой, Л.П. Михайловой. – М.: Волтерс Клувер, 2006. – 341 с.

2. Гаджиева П.Д. Интерактивные методы обучения в образовании: учебное пособие для студентов и учителей-правоведов. – М.: Парнас, 2012. – 187 с.

3. Буланова-Топоркова М.В., Духавнева А.В., Кукушин В.С., Сучков Г.В. Педагогические технологии. – М.: МарТ, 2004. – 336 с.

4. Заир-Бек С.И., Муштавинская И.В. Развитие критического мышления на уроке: пособие для учителей общеобразовательных учреждений. 2-е изд., дораб. – М.: Просвещение, 2011. – 223 с.

5. Руководство для студента. – Астана: АОО «Назарбаев Интеллектуальные школы», 2015. – 183 с.

Мерхайдарова Н.Н.

Оқу процесінде студенттерді интербелсенді оқытуды ұйымдастырудың жалпы сұрақтары

Интербелсенді оқыту формаларын енгізу қазіргі жоғары оқу орындарында студенттерді оқытуды жетілдірудің маңызды бағыттарының бірі. Студенттерді интербелсенді оқытуды ұйымдастыруда сабаққа дайындалу кезеңдері педагог жұмысына өзгерістер мен жаңа талаптар қояды.

Тірек сөздер: *Интербелсенді оқыту, оқыту мақсаттары, оқыту технологиясы, білімді өзектендіру, бағалау.*

Merkhaidarova N.N.

General questions of the organization of interactive teaching of students in the educational process

The introduction of interactive forms of education is one of the most important areas for improving the preparation of students in a modern higher education institution. This changes the requirements for the work of the teacher at the stage of preparation for the lesson, when it is required to answer the questions that arise when organizing the interactive teaching of students.

Keywords: *Interactive training, learning objectives, teaching technologies, knowledge actualization, evaluation.*

***

ӘОЖ 378: 37.033

Абуова А.Е. – педагогика ғылымдарының кандидаты,
Х.Досмұхамедов атындағы Атырау мемлекеттік университеті
Есенаманова Ж.С.– философия докторы (PhD),
Х.Досмұхамедов атындағы Атырау мемлекеттік университеті
Есенаманова М.С. – техника ғылымдарының кандидаты,
Х.Досмұхамедов атындағы Атырау мемлекеттік университеті
Наурызбаев А. – Х.Досмұхамедов атындағы
Атырау мемлекеттік университетінің магистранты
Утеуова П. – Х.Досмұхамедов атындағы
Атырау мемлекеттік университетінің магистранты
E-mail: anar_2808@mail.ru

ЖОҒАРЫ ОҚУ ОРЫНДАРЫНДА ҚОЛДАНБАЛЫ ЭКОЛОГИЯЛЫҚ БІЛІМ БЕРУ ӘДІСТЕРІ МЕН НЫСАНДАРЫН ТАЛДАУ

Аңдапта.*Мақалада түлектері үшін біліктілік талаптарына сәйкес табиғатты тиімді пайдалану мен қоршаған ортаны қорғау, экологиялық құқық және қоршаған ортаны қорғауды экономикалық реттеу оқыту негіздерін қамтиды.*

Тірек сөздер: *Экология, экологиялық білім, аймақ, табиғат, экологиялық апат, қоршаған орта, тұрақты даму, экологияландыру, ғылыми-техникалық даму, экологиялық құқық, бейімделуі, экокампус, элективтік пәндер, бағдарлама.*

Экология, ұғым ретінде, соңғы жылдары интегралды сипат алып, жаңа біліммен байып, экономикалық, әлеуметтік және адамның рухани өмірінің барлық салаларын қамтитын ғылымға айналды. Экологиялық проблемалар бүгінгі күнде толғандыратын қоршаған ортаны салауаттандыру мәселелеріне бағытталалған.

Экологиялық білім беру формалары әртүрлі жас топтарының әлеуметтік-кәсіптік бағдарларын ескере отырып, олардың қажеттіліктеріне, қызығушыларықтары мен құндылықтарына сай болуы керек. Бұл формалар әртүрлі әлеуметтік-экономикалық және мәдени жағдайларға, қазіргі адам

өмірінің ерекшеліктеріне бейімделіп, аймақтық, ұлттық және конфессиялық айырмашылығын ескеру қажет [1].

Экологиялық білім беру өзінің соңғы мақсаттары мен қызметтері бойынша қоғамның әлеуметтік өмірімен байланысты оқу тәрбиесі болып табылады. Қоғамның барлық мүшелері: оқушылар, студенттер, жұмысшылар, мамандар, басқару жүйесінің қызметкерлері, басшылар және Қазақстанның қарапайым тұрғындары адамдар мен оларды қоршаған орта арасындағы қатынастарын жақсартуға күш салуды талап ететін күрделі міндеттерді шешуге өз мүмкіндіктеріне сай қатысқан жағдайда ғана тиімді болады.

Адамдар экологиялық білім алу қағидаларына сай әрекет еткен жағдайда ғана бұл мүмкін болады, Қазақстанның тұрақты дамуы экологиялық қауіпсіздік моделіне көшуі жолында өз ролі мен жауапкершілігін сезінеді. Мұнадай ыңғайға жағдай жасайтын маңызды элементтерінің бірі, айналадағы қоршаған ортаның нақты мәселелерін шешуге экологиялық білім беру бағыты болып табылады. Бірқатар факторларға күрделі болып саналатын қоршаған ортаны қорғау мәселеріне пәнаралық көзқарас - оның басқа маңызды сәті.

Экологиялық білім беру – педагогикалық процеске қарағанда елеулі маңызы бар. Ол адамның бүкіл өмірін қамти отыра, жалпы білім берудің сапасын көтеруі қажет. Қазақстан халқына экологиялық білім беру процесін экологиялық негізделген тұрақты дамуын қамтамасыз ету үшін бірыңғай адамның қажетті әлеуметтік мәртебесін құруды қозғайтын, өмірді жаңа заманауи жолмен қалыптастыру үшін қажетті жағдайы ретінде қаралуы тиіс [2].

Қазіргі кезде экологиялық білім беру – білім берудің барлық сатыларында ілгерілену жолында. Соңғы жылдары экологиялық білім мен тәрбие берудің тиімді жолдарын белсенді түрде іздестіру жұмыстары жүріп жатыр, дәстүрлі білім беру әдістерімен қатар оқытудың басқа да формалары: дәріс-сұхбат, дәріс-диспут, дәріс «дөңгелек үстел», оқыту курстары – экологиялық тәжірибе, экологиялық экскурсия және экспедициялар. Мемлекеттік бағдарлама іске асырылуда, бірқатар жалпыға мәлім ақпараттандыру, ізгелендіру және экологияландыру сияқты инновациялар негізінде білім беруді реформалау жүзеге асуда.

Жоғары оқу орындарында экологиялық білім беру – эколог мамандарды дайындап қана қоймай, үш бағыт негізінде жүзеге асуы тиіс:

1. Пәндер кешені бүкіл экологиялық аспектілерді қамтуы;
2. Қоршаған ортаны қорғау және табиғатты тиімді пайдалану саласында кәсіби дайындық;
3. Студенттерді экологиялық бағыттағы арнайы курстар базасында ғылыми-зерттеу және қоғамдық табиғат қорғау қызметіне тарту.

Қоршаған ортаны қорғау және табиғатты тиімді пайдалану, экологиялық құқық және қоршаған ортаны қорғауды экономикалық реттеу, сонымен қатар бұл білімді кәсіби тұрғыда пайдаға асыру оқу бітірген түлектерге қойылатын басты талап болып саналады [3]. Барлық жоғары оқу орындары қоршаған ортаны қорғауды оқытуы тиімді базалық маманданыуына сәйкес жүзеге асырылады. Экологиялық бағыт профилі барлық оқу бағдарламаларында ескерілген.

Мысалы, «Экология және тұрақты даму» пәні қоғам мен табиғат арасындағы өзара әрекет ету заңдылығын, табиғи-шаруашылық потенциалды үйлесімділік экологиялық қауіпсіз және тұрақты даму негізінде; табиғи ресурстар үшін экономиканың өсіп келе жатқан қажеттіліктерін қанағаттандыру тұрғысынан проблемасына пәнаралық тәсілді қамтамасыз ету. Экономика мен экологияның өзара байланысын зерделеу кезінде экологиялық, экономикалық,

әлеуметтік-демографиялық, құқықтыққ, биологиялық, технологиялық, халықаралық және т.б. аспектілер қарастырылады.

Қоршаған ортаның ластануы негізінде қазіргі қоғам өзінің болашағын жойяды. Болашақ ұрпақтың гүлденуі үшін, ол аймақтың орнықты дамуын сақтау, экологиялық тұрақтылыққа байланысты болады. Бөлек бір қала, облыс немесе бүкіл елдің орнықты дамуын, болашақ ұрпаққа залал келтірмей, қоғамның қажеттілігін қанағаттандыра отырып, қоршаған ортаға экологиялық жүктемені азайту – экономикалық өсуді дамытуды талап етеді. Атырау облысы Қазақстан бойынша экологиялық апатты аумақтар арасында ерекше орын алады. Бұл аймақтағы экологиялық жағдай табиғи және антропогендік факторларға тікелей байланысты, ең бастысы Каспий теңізі деңгейінің өзгерісі, радациялық ластану және мұнайгаз кешенінің қарқынды дамуы [4].

Қоршаған орта мен адамзаттың арасындағы қазіргі заманғы мәселелерді - барлық адамдардың экологиялық мәдениетін арттыру, экологиялық дүниетанымын қалыптастыру арқылы шешуге болады. Қазіргі уақытта экологиялық заңнаманы бұзуды тоқтатуға – қоғамның әрбір мүшесінің экологиялық санасын және мәдениетін тиісті деңгейге көтеру, бұл ең алдымен оларға білім беру, экологиялық негіздерді зерттеу арқылы ғана қол жеткізуге болады. Жараталыстану ғылымдары, педагогикалық ғылымдар, техникалық, экономикалық және құқық саласы мамандары үшін аса маңызды болып табылады.

Қазақстан Республикасының білім беру жүйесінің негізгі мақсаттарының бірі – білім алушыларды қоғамдық өмірге және Отанға деген сүйіспеншілігі. Осы мақсаттарды жүзеге асыру үшін дерекқор циклінің элективті компонеттеріне келесі пәндер енгізілген:

№	Білім беру бағдарламасына енгізілетін элективті пәндер	Дайындау бағыты	Мамандықтар
		БАКАЛАВРИАТ	
1	Экологиялық білім беру және дүниетаным	Білім беру	5В010100 – Мектепке дейінгі оқыту және тәрбиелеу 5В010200 – Бастауыш оқыту педагогикасы және әдістемесі 5В010300 – Педагогика және психология 5В010400 – Алғашқы әскери дайындық 5В010500- Дефектология, 5В010600 – Музыкалық білім, 5В010700 – Бейнелеу өнері және сызу 5В010800 – Дене шынықтыру және спорт 5В010900 – Математика, 5В011000- Физика,

			5В011100 – Информатика, 5В011200 – Химия, 5В011300- Биология, 5В011400 – Тарих, 5В011600 – География, 5В011700 - Қазақ тілі мен әдебиеті 5В011800 – Орыс тілі мен әдебиеті 5В011900 – Шет тілі, екі шет тілі 5В012200- Орыс тілін оқытпайтын мектептердегі орыс тілі мен әдебиеті
		Өнер	5В040300 – Вокалдық өнер, 5В040400 – Дәстүрлі музыкалық өнер
2	Биосфераның шығу тегі және эволюциясы	Гуманитарлық ғылымдар	5В020300 – Тарих
3	Филологиядағы экологиялық аспектілер	Гуманитарлық ғылымдар	5В020500 – Филология
4	Аудару экологиясы	Гуманитарлық ғылымдар	5В020700 – Аударма ісі
5	Экологиялық құқық	Құқық	5В030100 – Құқықтану, 5В030400 – Кеден ісі
		Әлеуметтік ғылымдар және бизнес	5В051000 – Мемлекеттік және жергілікті басқару
6	Экологиялық дизайн	Өнер	5В042100 – Дизайн
7	Экологиялық психология	Әлеуметтік ғылымдар және бизнес	5В050300 - Психология
8	Экологиялық журналистика	Әлеуметтік ғылымдар және бизнес	5В050400 – Журналистика
9	Экологиялық менеджмент, маркетинг и аудит	Әлеуметтік ғылымдар және бизнес	5В050600 – Экономика, 5В050700 – Менеджмент, 5В050800 – Есеп және аудит, 5В050900 – Қаржы,
10	Экологиядағы математикалық модельдеу	Жаратылыстану ғылымдары	5В060100 – Математика
11	Экологиялық информатика	Жаратылыстану ғылымдары	5В060200 - Информатика
12	Экологиялық	Жаратылыстану	5В060700 – Биология

	биология	ғылымдары	
		Ауылшаруашылық ғылымдары	5В080100 – Агрономия, 5В080200 – Мал шаруашылығы өнімдері 5В080400 – Балық шаруашылығы және өнеркәсіптік балық аулау
13	Экологиялық мониторингтың географиялық ақпараттық жүйелері	Техникалық ғылымдар мен технологиялар	5В070300 – Ақпараттық жүйелер 5В070400 – Есептеу техникасы және бағдарламалық қамтамасыз ету
14	Экология стандарттау, сертификаттау және метрология	Техникалық ғылымдар мен технологиялар	5В073200 – Стандарттау, сертификаттау және метрология
15	Су экожүйелерінің экологиясы	Ауылшаруашылығы ғылымдары	5В080500 – Су ресурстары және суды пайдалану
16	Экологиялық туризм	Қызметтер	5В090200 – Туризм
		МАГИСТРАТУРА	
1	Бастауыш мектептерде заманауи экологиялық білім берудің тұжырымдамалары	Білім беру	6М010200 - Бастауыш оқытудың педагогикасы және әдістемесі
2	Қазіргі заманғы экологиялық білім беру концепциясы	Білім беру	6М010300 - Педагогика және психология 6М011700 - Қазақ тілі мен әдебиеті
3	Экологиялық білім беру кеңістігінің акпараттық ресурстары	Білім беру	6М011100-Информатика
4	Өркениет тарихындағы экологиялық мәселелер	Білім беру	6М011400 - Тарих
5	Адамзат тарихында техногенез	Гуманитарлық ғылымдар	6М020300 - Тарих
6	Қазіргі заманғы экологиялық этика мәселелері	Гуманитарлық ғылымдар	6М020500-Филология
7	Экологиялық және әлеуметтік басқару	Әлеуметтік ғылымдар және бизнес	6М050600 -Экономика
8	Экологиялық физикалық және	Жаратылыстану ғылымдары	6М060100-Математика

	техникалық процестерді математикалық модельдеу		
9	Экологиялық процестерді компьютерлік модельдеу	Жаратылыстану ғылымдары	6М060200 –Информатика
10	Қазіргі заманғы физикалық экологиялық проблемалар	Жаратылыстану ғылымдары	6М060400 –Физика
11	Қазіргі заманғы экологияның химиялық мәселелері	Жаратылыстану ғылымдары	6М060600 –Химия
12	Биологиялық ресурстарды ұтымды пайдалану және жаңа технологиялар	Жаратылыстану ғылымдары	6М060700 - Биология

Дайындық курстары және профессор-оқытушылар құрамының элективті пәндер бойынша біліктілігін арттыру Білім беру бағдарламасының дамыту жоспарына енгізілген.

Жоғарыда көрсетілген элективті пәндер негізінде «Экология» кафедрасы мен Х.Досмұхамедов атындағы Атырау мемлекеттік университетінің Экокампусы базасына «ASU ecoideas» жобалық оқыту модулін енгізу жоспарланып отыр.

Жоғары оқу орындарында экологиялық білім берудің әдістері мен тәсілдерін жетілдіру көзқарасынан қарағанда, тәжірибелік сабақтар мен зертханалық жұмыстарға, проблемалық сұрақтарға, арнайы кәсіпорындар мен әртүрлі табиғат қорғау құрылымдарда экологиялық тәжірибелерге мән қою.

Жоғары оқу орындары мамандарды экологиялық даярлаудың формалары мен әдістерін талдау тұрғысында экологиялық білім беру мен экологиялық оқытуды ажырата білу қажет. Экологиялық білім –жалпы экологияның теориясы мен практикасын меңгеруге, табиғатты тиімді пайдаланудың негіздерін және географияның, биологиялық-медицинаның, әлеуметтік-экономикалық және технологиялық білім бағыттарын қамтитын оқыту жүйесі. Дәстүрлі экологиялық білім беру, алдымен білім алушылардың оқушыға арнайы ақпаратты декларативтік түрде беруге аса назар аударады.

Қазіргі заманғы экологиялық білім беру білім алушыларды гуманистік идеясын дамытуға, оның әлеуметтік және экологиялық мәселелерді шешуге, қоршаған ортаға қамқорлық танытуға үйретуге бағытталған.

Қазіргі жоғары оқу орындарының түлектері, белгілі бір өндрістік жағдайда табиғи ресурстарды, материалдарды, құрал-жабдықтарды тиімді пайдалану арқылы қоршаған ортаны басқару, өздерінің білімдерін қолдануға қабілетті болуы тиіс. Қазіргі заманғы жоғары оқу орнын бітірген, дипломы бар маман өзінің әр кәсіби қызметін экологиялық тұрғыдан бағалап отыруы тиіс. Осыған байланысты оқу процесін ұйымдастырудың бүгінгі нысандары мен әдістерін жетілдіру қажет [5].

Маманның еңбек қызметі барысында техникалық және технологиялық шарттар бірнеше рет өзгереді. Маманның «толық» жұмыспен қамтылу барысында өндірістің барлық филиалдары мен базалық ғылыми принциптеріне жататын техникалық жабдықтар жаңартылады. Бұл мамандар дайындау ережелері мен әдістерін өзгертуді және кейбір жағдайларда оқыту профилін өзгертуді талап етеді. Осы мақсатта жоғары оқу орындарында терең теориялық білімі бар, өндірістің өзгерістеріне тез бейімделе алатын, әмбебап мамандар дайындау қажет.

Қазіргі кездегі ғылыми-техникалық өрлеу заманында қоғам мен табиғаттың қарым-қатынасы әрдайым өзгеріп отырады. Сонымен қатар, маманды қайта даярлау, білімін тереңдету мен жаңа білімді иелену объективті қажеттілігі туындайды. Осыған байланысты білім беру, мақсаты бар проблемаларды шешу экологиялық орнықты және қауіпсіз даму шешімдеріне сәйкес БҰҰ-ның (1992 ж.) қоршаған орта және даму бойынша тұрақты және үздіксіз болуы тиіс. Экологиялық білімді жаңарту, қоршаған ортаны қорғау саласында мамандардың тиімді қызметін қамту мақсатында жоғары оқу орында алынған білімдер өз көкейтестігін жоғалтпау және ескірмеу үшін оқу процестің ұйымдастыру тәсілдер, түрлері мен құрамын тұрақты қарастыру, үздіксіз даму концепциясын енгізетін жаңа саяси және әлеуметтік-экономикалық жағдайға үздіксіз бейімделуін жүргізу қажет.

Әдебиеттер:

1. Зверев И.Д. Экологическое образование и воспитание: узловые вопросы. Экологическое образование: концепции и технологии. – М.: Перемена, 1996. – 167 с.

2. Зверев И.А., Суравегина И.Т. Экологическое воспитание школьников. – М.: Педагогика, 1983.

3. Дзятковская Е.Н., Захлебный А.Н. Культурологический подход к общему экологическому образованию // Педагогика. – 2009. – №9.

4. Implementation of poly-lingual programme in higher education in Kazakhstan // International journal of experimental education. – 20147 – №4. – P. 14-16.

5. Comparative characteristics of the educational curricula in the field of environmental science in Kazakhstan and England // International journal of experimental education. – 2014. – №2. – P. 30-33.

Абуова А.Е., Есенаманова Ж.С., Есенаманова М.С.
Наурызбаев А., Утеуова П.

Анализ существующих форм и методов экологического образования в высшей школе

В статье рассматриваются основы подготовки специалистов по вопросам охраны окружающей среды и рационального природопользования, экологического права и экономического регулирования охраны окружающей среды в соответствии с квалификационными требованиями к выпускникам вузов.

Ключевые слова: *экология, экологическое образование, регион, природа, экологическая катастрофа, окружающая среда, устойчивое развитие, экологизация, научно-технический прогресс, экологическое право, адаптация, экокампус, элективные дисциплины, программа.*

AbuovaA., Yessenamanova Zh., Yessenamanova M.,
Nauryzbayev A., Uteuova P.

The analysis of the existing forms and methods of ecological education at the higher school

In article basics of training of specialists concerning environmental protection and rational environmental management, the ecological right and economic regulation of environmental protection according to qualification requirements to university graduatesare covered.

Keywords: *Ecology, ecological education, region, nature, environmental disaster, environment, sustainable development, greening, scientific and technical progress, ecological right, adaptation, ecocampus, elective disciplines, program.*

***

УДК 371.3:79

Испулова Р.Н. – кандидат педагогических наук, доцент, ЗКГУ им. М.Утемисова
Қажкенов О. – магистрант ЗКГУ им. М.Утемисова
E-mail: Ispulova R.N.@mail.ru

ДЕЯТЕЛЬНОСТЬ УЧИТЕЛЯ ФИЗИЧЕСКОЙ КУЛЬТУРЫ В УСЛОВИЯХ СОВРЕМЕННОЙ ШКОЛЫ

Аннотация. *В статье рассматриваются аспекты деятельности учителя физической культуры. Уделяется внимание менторингу как форме профессионального обучения. Показана особенность проведения наставничества на уроках физической культуры.*

Ключевые слова: *менторинг, учитель, физическая культура, деятельность и ее составляющие.*

Вся деятельность высшей школы направлена на то, чтобы ее выпускники были подготовлены к дальнейшей педагогической деятельности и, чтобы процесс адаптации к профессиональной деятельности в условиях школы, проходил успешно. А в стенах общеобразовательной школы данному процессу будет содействовать хорошо организованная работа наставников, для которых действует специально созданная система подготовки.

Одним из современных способов развития молодого специалиста является менторинг. Слово ментор в переводе с латинского означает «… руководитель, учитель, наставник, воспитатель, неотступный надзиратель чего-либо» [1]. Менторинг - это эффективная форма профессионального обучения, имеющая «обратную связь» и направленная на становление и повышение молодого специалиста, когда наставник координирует, стимулирует и управляет адаптационным процессом, так как именно начало педагогической карьеры является важным этапом в процессе профессионального становления учителя. То есть, процесс наставничества помогает специалисту быстрее адаптироваться к профессиональной деятельности.

Одной из задач повышения квалификации и переподготовки кадров в Республике Казахстан является «развитие в организациях образования принципов наставничества» [2]. Подготовка наставников - менторов проходит в

настоящее время в Казахстане на курсах первого и второго уровней программы повышения квалификации учителей, разработанной Центром педагогического мастерства совместно с экспертами Кембриджского университета [3]. Вся деятельность наставников основана на положительной обратной связи. Наставничество может быть персональным, групповым и коллективным. В этойдеятельности менторы или наставники, используя свои знания, делятся богатым организационным и профессиональным опытом с молодыми специалистами; сами при этом получают новые идеи, впечатления; совместно с начинающими специалистами находят пути решения возникающих проблем, а начинающий учитель расширяет полученные в вузе знания, умения и практические навыки. Менторы, строя доверительные отношения с молодым специалистом, помогают им адаптироваться к выбранной профессии и далее прогрессировать в педагогическом направлении. Наставники доводят своего подопечного в профессиональном развитии до уровня,когда он сможет самостоятельно и с полной ответственностью реализовать порученные ему профессиональные задания. То есть, правильно организованный процесс менторинга способствует профессиональному становлению молодого специалиста.

Учителя осуществляют свою педагогическую деятельность с помощью разных приемов и способов, которые в совокупности определяют тот или иной стиль деятельности и руководства [4]. Каждый стиль руководства имеет свои особенности. Авторитарный стиль характеризуется тенденцией к жесткому управлению и контролю, обращению в тоне приказа, использованию, порой, резких замечаний. Преподаватели с таким стилем руководства определяют не только общие цели деятельности и задания, но и указывают способы выполнения его, жестко решая, кто с кем будет работать. Давая поэтапно выполнять задания и указывая способы выполнения их, такие учителя снижают мотивацию деятельности учащихся, так как занимающиеся точно не знают ее конечных целей. В плане межличностных установок такая ориентация на поэтапное разграничение деятельности и поэтапный контроль свидетельствуют о недостаточном доверии преподавателя к самостоятельности и ответственности учащихся. Учителя с авторитарным стилем руководства пресекают проявление инициативы, считая, что инициатива подрывает авторитет и веру в компетентность преподавателя. Таким образом, при использовании авторитарного стиля руководства возникают трудности при формировании самостоятельности, инициативы, ответственности учащихся, а также взаимопомощи на уроках физической культуры. В тоже время данный стиль руководства может использоваться в зависимости от возникшей ситуации.

При либеральном стиле руководства наблюдается недостаточная роль учителя в учебном процессе, что отражается на организации и направленности деятельности учеников на уроке физической культуры. Требовательность и авторитет учителя недостаточны. На занятиях нет дисциплины. Либеральный стиль чаще всего является признаком работы начинающего учителя.

Наиболее перспективным стилем руководства считается демократический стиль руководства. Характерными признаками которого являются: учитель поощряет и развивает контакты между учащимися; создает на уроке атмосферу сотрудничества и взаимопомощи; при принятии решения учитывает мнения учащихся; укрепляет сплоченность и дисциплину; поддерживает проявления творчества и инициативы у занимающихся во время учебного процесса.

Успешность деятельности учителя физической культуры зависит и от системы наиболее эффективных приемов и способов организации собственной работы и, в таком случае, говорят обиндивидуальном стиле деятельности. При выработке индивидуального стиля деятельности, учителю необходимо учитывать свои сильные и слабые стороны, типологические особенности. В этом эффективную помощь может оказать правильно организованная система наставничества в общеобразовательном учреждении, которая определяется либо глубоким самопознанием, либо целенаправленными воздействиями со стороны, например, наставника. При сознательном формировании стиля деятельности происходит адаптация психических свойств и качеств молодого специалиста к конкретной профессиональной деятельности, требующей от него осуществления квалифицированных действий. При этом возможно формировать стиль деятельности на основе определенного авторитета, эталона конкретной личности.

По А. К. Марковой и А. Я. Никоновой, педагогическая деятельность, имеет четыре вида индивидуальных стилей: эмоционально-импровизационную, эмоционально-методичную, рассуждающе-импровизационную и рассуждающе-методичный стили [5]. Эмоционально-импровизационный стиль учителя характеризуется тем, что учебный материал подается логично, сам материал интересен, но часто отсутствует обратная связь с учениками. Во время урока учитель ориентируется, как правило, на сильных школьников. Деятельность такого преподавателя отличается высокой оперативностью, ему свойственны интуитивность, недостаточно серьезное отношение к процессам закрепления и повторения учебного материала, а также к осуществлению контроля за усвоением учениками знаний. Учителя с эмоционально-методичным стилем ориентируются на процесс и результат обучения; они внимательно следят за уровнем знаний учеников, постоянно включая в процесс обучения элементы повторения и закрепления пройденного учебного материала и методы контроля за усвоением знаний, умений и навыков; на уроке практикует коллективное обсуждение; стремятся активизировать учебную деятельность всех членов класса; заинтересовать учащихся особенностями своего предмета – физической культуры. Рассуждающе-импровизационный стиль свойствен учителю, который как и предыдущий ориентирован на процесс и результат. Для этого стиля характерно адекватное планирование учебно-воспитательного процесса. Учитель практически не использует коллективное обсуждение. Во время опроса учеников предпочитает мало говорить, давая возможность учащемуся детально сформулировать ответ. Рассуждающе-методичный стиль отличает учителя, ориентирующегося, преимущественно, на результат обучения. Учитель адекватно планирует учебно-воспитательный процесс, проявляя консервативность в использовании средств и методов педагогической деятельности. Для него характерна высокая методичность. Он редко проводит коллективные обсуждения. При опросе учащихся обращается к небольшому количеству учеников, каждому дает значительное время на ответ. Особое внимание учитель с рассуждающе-методичным стилем деятельности уделяет слабым школьникам. Ему свойственна рефлективность.

Деятельность учителя физической культуры имеет свои особенности. Основными функциями учителя физической культуры являются: воспитательные; образовательно-просветительские; управленческо-организаторские; проектировочные и административно-хозяйственные.

Деятельность учителяфизической культуры проходит в специфических условиях: - психическая напряженность (шум, вызывающий психическое утомление у учителя; необходимость переключения с одной возрастной группы на другую; большая нагрузка на голосовые связки; ответственность за жизнь и здоровье учеников), - физическая нагрузка (показ физических упражнений; оказание страховки и помощи ученикам при выполнении двигательных действий), - условия, связанные с внешне средовыми факторами, когда учебные занятия проходят вне спортивного зала. В таких условиях большое значение имеет правильная постановка задач на уроке, эмоциональное проведение урока, создание положительного социально-психологического климата на уроке и максимальное включение в деятельность всех учащихся.

Одним из показателей эффективности урока физической культуры является его плотность – это отношение рационально использованного времени ко всему времени, отведенному на урок. Так как урок физической культуры связан с двигательной деятельностью, значение имеет моторная плотность урока, меняющаяся в зависимости от содержания применяемых физических упражнений, места проведения урока, используемых методов обучения. Показатели моторной плотности могут меняться и в зависимости от типа урока. Так, на уроках совершенствования техники движений и развития физических качеств она может достигать 70-80%, а на уроках разучивания двигательных действий и формирования знаний моторная плотность может находиться на уровне 50%. Для увеличения моторной плотности урока учитель на уроке может использовать помощь подготовленных учеников.

Все выше сказанное необходимо учитывать наставнику при работе с начинающим учителем по физической культуре.

На сегодняшний день понятия «тьютор», «коучер», «ментор» прочно вошли в образовательное пространство, но означают они давно известное понятие «наставник». Менторинг или наставничество можно практиковать не только в учительской среде, но и со студентами высших учебных заведений, со студентами колледжей и с учащимися общеобразовательных школ. Но необходимо учитывать, что менторинг станет действенным и качественным, если обе стороны будут достаточно заинтересованы и мотивированы.

Программа наставничества в общеобразовательной школе на уроках физической культуры будет иметь свои особенности. Учителю в первую очередь необходимо избрать помощников среди учеников с наиболее высокими показателями не только по успеваемости, но и имеющими достижения в области спорта, например, это могут быть спортсмены-разрядники, или учащиеся, проявившие себя во внеурочной деятельности по физической культуре и спорту. Закрепляться они будут за детьми с низкой успеваемостью по дисциплине, с недостаточной физической подготовленностью, а также за учениками, с так называемым, девиантным поведением. Вообще, проблема поведения учащихся на уроке физической культуры всегда волновала учителей. Современные ученики отличаются тем, что они более активны, самостоятельны и свободны в отстаивании своей точки зрения. Несмотря на положительные моменты этих качеств, обстоятельства, связанные с отклонениями в поведении, могут вызвать определенные трудности в учебном процессе, снизить его результативность и негативно повлиять на уровень образованности школьников, стать причиной травматизма на уроках физической культуры. Одной из форм профилактической

работы является организация деятельности по занятиям спортом и привитию навыков здорового образа жизни.

Все занятия по подготовке менторов учителями будут проходить во внеурочное время, один раз в неделю по специально подготовленнойпрограмме. Работа по наставничеству учителем физической культуры должна фиксироваться в специальном журнале. Среди членов этой группы должны быть ответственные, сознательныеучащиеся, в основном, занимающиеся активно физической культурой и спортом.

Задачей наставников–учащихся является подготовка подопечных по общей физической, специальной физической подготовке, освоению учебного материала по физической культуре. Кроме того они оказывают помощь в завоевании положительного авторитета в классном коллективе, что может обеспечить положительные показатели в учебной и внеурочной деятельности. Также у учащихся - активистов будут развиваться волонтерские качества - деятельность, активность, прогрессивность, проявление активной позицию в школе. В основе деятельности по специально подготовленной программе лежит приобретение новых знаний и навыков. Основными задачами данного направления являются: оказать позитивное влияние на сверстников при занятиях физической культурой и спортом; содействовать утверждению взаимопомощи, добра, физического совершенствования детей; показать преимущества занятий физической культурой и спортом на личном примере; пропагандировать здоровый образ жизни; сформировать сплоченный деятельный коллектив волонтеров из числа учащихся; повысить успеваемость учащихся по предмету.

Деятельность учащихся происходит с учетом таких принципов как: добровольность, независимость, единство, универсальность, гуманность, беспристрастность, нейтральность. Но объединяющим принципом здесь будет добровольная и безвозмездная помощь, желание учащихся внести свою лепту в сотворение добра, стремление к дружескому диалогу и взаимопониманию при занятиях физической культурой.

Как отмечалось многими специалистами, одними из способов повышения учебной активности школьников на уроках физической культуры являются оптимальная загруженность учащихся на уроке и создание положительного эмоционального фона на уроке. Эмоциональный фон возникает с момента ожидания учащимися урока физической культуры и изменяется в течение урока в зависимости от самочувствия учащихся, интереса и оценки их деятельности. Активность учащихся на уроке снижают порицания учителя физической культуры, насмешки товарищей, в связи с этим заботой учителя является создание и поддержание положительного эмоционального настроения школьников на уроке, что даст учителю возможность улучшить управление педагогическим процессом. К факторам, повышающих эмоциональность урока и вызывающих радость у школьников относятся: сама обстановка урока и поведение учителя, эстетическое оформление спортивного зала, единая спортивная форма учащихся и внешний вид учителя, отношения учителя к учащимся и отношения внутри классного коллектива. Настрой учителя, владение командным голосом, четкость команд, корректно сделанные замечания во время урока, - все это настраивает детей на урок. Положительный эмоциональный отклик у учащихся вызывает применение разнообразных методов обучения на уроке, включая игровые и соревновательные. Выполнение упражнений с использованием игрового и соревновательного методов лучше планировать на

конец урока, так как игра и соревнования вызывают у учащихся эмоциональное возбуждение, что может отрицательно сказаться при концентрации внимания на технике выполняемых, в дальнейшем, движений.

Для повышения организационной активности школьников на уроке можно устраивать соревнования между группами учащихся, когда очки начисляются за проявленную активность, творчество, проявление внимания при выполнении физических упражнений. Положительный эффект дает использование сюжетных уроковс искусством перевоплощения учителя физической культурыв ту или иную роль, особенно, в младших классах. Использование разнообразных средств и методов проведения урока, многообразия общеразвивающих, подводящих и подготовительных упражнений, проведение занятий на свежем воздухе, использование музыкального сопровождения – все это даёт положительные результаты и повышает эмоциональность урока. Постановка задач на уроке также может быть одной из причин недостаточной активности учащихся на уроке физической культуры. Оптимальнаязагруженность учащихся на уроке, которая обеспечивается устранением неэффективных простоев, осуществление постоянного контроля за детьми, максимальное включение в учебную деятельность повышают активность учащихся.

В этом отношении особая роль уделяется помощникам - заранее подготовленным ученикам – спортсменам - активным участникам уроков физической культуры, имеющим двигательный опыт и знания по технике, тактике и страховке. Такие ученики выступают в роли помощников учителя на уроке на подгруппах, активны в организации и проведении спортивных соревнований, спортивных мероприятий, спортивных праздников, - онипривлекаются в качестве спортивных судей и др. видах деятельности. Это одноклассники, которые проявляют заинтересованность в успехах своих товарищей. Это люди, которые способны оказать добровольную и безвозмездную помощь. Неотъемлемым желанием их является сотворение добра, проявление уважения, стремление к дружескому диалогу и взаимопониманию, что и является принципами волонтёрского движения. Такое движение в школе может охватывать детей разных возрастов, ведь уроки по физической культуре проходят с 1 по 11 класс. Программа такой деятельности в школе по физической культуре и спорту предусматривает для ребят выполнение посильных заданий. Кроме того, такое движение в школе, как было сказано выше предполагает участие школьников в мероприятиях, посвященных здоровому образу жизни, спортивных праздниках, диспутах, спортивных соревнованиях, мероприятиях по профилактике курения, алкоголизма, наркомании.

Роль учителя физической культуры заключается в составлении программы по подготовке учащихся, проведении с ними специальных занятий, оказание консультативной и направляющей помощи как в учебной, так и внеклассной работе. Учитель, перед включением в деятельность таких учеников,проводит занятия и по активизации деятельности учащихся на уроке посредством применения заданий критического мышления, по возможной поддержке и оказаниюпомощи учащимся в овладении двигательными действиями.

Учитель физической культуры должен своим видом, поведением, репликами, показывать, что он замечает и ценит старание помощников. Преподаватель своевременно сообщает активисту, что им сделано правильно, а где допущены ошибки; поощряет положительной оценкой, тем самым формирует у своего помощника уверенность, что в конечном итоге даст положительные

результаты при решении учебных задач. Такой подход носит название - коллаборативное обучение, в рамках которого обучение построено на тесном взаимодействии между обучающимися, либо между обучающимися и преподавателем. Коллаборативное обучение характеризуется признанием способностей и личностного вклада каждого участника процесса обучения, при этом участники процесса получают знания посредством активного совместного поиска, обсуждения, анализа или синтеза информации.На уроках физической культуры такой подход особенно ярко проявляется при использовании игровых и групповых технологий.Групповые технологии на уроках физической культуры дают возможность повысить интерес к предмету, сдружить коллектив, способствуют воспитанию упорства, ответственности, поощряют желание выполнять поручение с полной отдачей.В групповой деятельности можно моделировать развитие ситуации в зависимости от поставленных задач перед членами группы; распределять роли, поощрять творчество и взаимовыручку, находить ответы и решения на сложные задачи и возникающие проблемы. Творческий потенциал ребят во время спортивных командных игр вырастает в несколько раз по сравнению с занятиями, ориентированными только на выполнение индивидуальных упражнений. Групповые технологии на уроках физической культуры несутобучающую, воспитательную, развивающую, коммуникативную, развлекательную и релаксационные функции. Такие технологии позволяют более действенно обеспечить гармоничное сочетание умственных, физических и эмоциональных нагрузок, общее комфортное состояние человека, дать заряд положительных эмоций, снять негативный настрой после прохождения некоторых уроков, дать общий эффект радости от общения, от успешного преодоления трудностей [6]. При изучении теоретического материала по физическому воспитанию групповые технологии используются при подготовке электронных презентаций по технике выполнения разучиваемых движений, по историческим аспектам развития физической культуре и спорта в Казахстане, по биографии известных спортсменов. Учащиеся могут создавать мини-фильмы о видах спорта, ролики с соревнований, фото-экспозиции и другие материалы.

С помощью коллаборативного обучения (групповая форма работы) при использовании критического мышления на основе визуальных средств, само и взаимо оценивания учащихся, проведения формативного оценивания в виде похвалы и поддержки при выполнении заданий учащимися, рефлексии для подведения итогов урока, можно добиться положительных результатов на уроках физической культуры.Важное значение имеют взаимоотношения, которые возникнут на основе сотрудничества, доброжелательности, доверия и поддержки.

Таким образом, динамичные социально – экономические и социально-культурные процессы, происходящие в обществе, предъявляют повышенные требования ко всем участникам образовательного процесса. Современной казахстанской школе нужен учитель, способный к постоянному профессиональному совершенствованию, умеющий выбирать необходимые направления и формы для профессионального роста. То есть именно профессионализм учителя – это главное условие для решения задач всестороннего развития личности учащегося. Только при применении новых подходов преподавания и обучения, уроки физической культуры станут интересными и познавательными для учащихся и учителей. Менторинг как процесс взаимосотрудничества и взаимопомощи, открывает возможности новых аспектов методики преподавания.

Литература:

1. Толковый словарь живаго великорусского языка. – slovardalja.net. Дата обращения:11.11.2016 г.

2. Концепции развития образования Республики Казахстан до 2015 года / Одобрена Правительством Республики Казахстан 24 февраля 2004 года (протокол №3). – pandia.ru›text/80/102/32970-4.php. Дата обращения: 11.11.2016 г.

3. Котова Н. Менторинг больше чем наставничество // Интернет-версия областной общественно-политической газеты «Акмолинская правда» от 27.11.2013 г. – apgazeta.kz›2013/11/27/mentoring…nastavnichestvo/. Дата обращения: 03.02.2017 г.

4. Ильин Е.П. Психология физического воспитания: учебное пособие для студентов пед. ин-тов. – М.: Просвещение, 1987. – 65 с.

5. Психология и педагогика: учебные материалы для студентов. – http://studme.org/163812045524/psihologiya/individualnyy_stil_pedagogicheskoy_deyatelnosti. Дата обращения: 03.02.2017 г.

6. Жуков М.Н. Подвижные игры: учеб. для студ. пед. вузов. – М.: Академия, 2000. – 160 с.

Испулова Р.Н., Қажкенов О.

Қазіргі заман мектебі жағдайындағы дене тәрбиесі мұғалімінің қызметі

Мақалада дене тәрбиесі мұғалімі қызметінің көрінісі қарастырылады. Кәсіби білім беру нысаны ретінде менторингке көңіл бөлінеді. Дене тәрбиесі сабақтарында тәлімгерлік етудің ерекшелігі көрсетілген.

Тірек сөздер: *Менторинг, мұғалім, дене тәрбиесі, қызмет және оның құраушылары.*

Ispulova R. N., Kazhkenov O.

Activity of teacher of physical culture in conditions of modern school

The article discusses aspects of activity of the teacher of physical culture. The attention is paid to mentoring as a form of vocational education. The feature of mentoring in the lessons of physical cultureis shown.

Keywords: *Mentoring, teacher, physical culture, activities and their components.*

***

УДК 372.530.145

Кузьмичева А.Е. – кандидат физико-математических наук, профессор, ЗКГУ им. М.Утемисова

Каримова Д.К. – магистрант ЗКГУ им. М.Утемисова

E-mail: k_d_kaiyrbekkyzy@mail.ru

СИСТЕМА КОНТРОЛЯ СТУДЕНТОВ БАКАЛАВРИАТА ПО КВАНТОВОЙ МЕХАНИКЕ

Аннотация. *В статье представлена разработанная система контроля достижений студентов бакалавриата по квантовой механике. Рассматривается структура контроля от входного до итогового. На входном контроле, проводимом на этапе актуализации, рассматриваются вопросы из*

ранее изученных разделов физики и математики. В текущий и итоговый контроль включены открытые тесты, обзорные вопросы качественного характера и вопросы, требующие математического обоснования. Предлагаемая система контроля направлена на повышение качества осмысления предмета.

Ключевые слова: *Входной контроль, текущий, рейтинговый и итоговый контроль, содержание контроля, фундаментальные основы, эксперимент, математический аппарат.*

Проверка достижений, проверка знаний, умений и навыков обучаемых в Вузе и школе является одним из важных составляющих процесса обучения. Она позволяет реализовать ряд дидактических функций образовательного процесса. Проверка результатов обучения разнообразна по содержанию и форме, по месту в системе обучения. Ее результаты одинаково необходимы обучаемому и обучающему. Обучающему они позволяют провести анализ успешности и недостатков своей деятельности и работы учащихся по освоению предмета. Обучаемым результаты проверки должны способствовать стремлению к ликвидации пробелов, более глубокому изучению предмета. Проверка может иметь и эмоциональную окраску, стимулируя интерес к самому предмету. Все это определяют основные дидактические функции проверки достижений обучаемых: контролирующая, обучающая, ориентирующая и воспитывающая [1, с. 10; 2, с. 45]. При изучении квантовой механики проверка и контроль знаний обучаемых проводятся по принятой в университете системе: текущий, рейтинговый и итоговый. На повышение уровня и качества освоения изучаемого предмета направлена разработка представления его структуры и содержания в виде системы, отражающей ключевые элементы и вопросы. Эта система соответствует структуре физических теорий, разработанной современной педагогической наукой. Она включает в себя следующие элементы: основание, ядро, следствие, интерпретация [3, с. 78]. В соответствие с таким представлением физической теории проводится изучение курса нерелятивистской квантовой механики. В такой же системе нами разрабатываются проверочные и контрольные задания, вопросы для самоконтроля.

Они представляются студентам по следующим разделам:

- ✓ *библиография; имена ученых, внесших значительный вклад в развитие изучаемой дисциплины;*
- ✓ *фундаментальные проблемы физики в содержании квантовой механики;*
- ✓ *основные понятия, величины, явления;*
- ✓ *законы и формулы;*
- ✓ *количественные задачи.*

Известная трудность в освоении квантовой механики требует особого внимания к организации всех этапов учебного процесса, в том числе этапа проверки достижений студентов. Поэтому на этапе текущего контроля при изучении квантовой механики целесообразно выделить входной контроль, который включает в себя актуальные вопросы физики и математики, знание и понимание которых необходимо для изучения данного предмета [4, с. 38].

Первая группа контрольных вопросов относится к основанию фундаментальной квантовой теории. Некоторые из этих вопросов рассматриваются в школьном курсе физики, в разделе «Физика атома» курса общей физике и в Вузе [5, с. 189; 6, с. 209; 7, с. 34; 8, с. 34]. Эти курсы являются пререквизитами к изучению квантовой механики. Первые занятия являются

этапом актуализации знаний, необходимых для изучения квантовой механики. На этих занятиях важно уделить внимание углублению и расширению знаний студентов по следующим вопросам пререквизита: законы равновесного теплового излучения и представление о двойственной природе света, и другие проблемы, при решении которых классическая физика встретилась с затруднениями. На учебных занятиях, СРСП и при проверке, контроле знаний рассматриваются:

- представление классической механики Ньютона - Галлилея о волнах и частицах как принципиально различных объектах с характерными для них законами; характеристики волн и частиц;
- уравнения классической физики, описывающие движение частиц и распространение волн;
- представление М. Планка о квантовании, то есть о возможной дискретности физических величин, введенное им для теоретического объяснения кривой распределения энергии в спектре излучения черного тела;
- теоретическая электродинамика Дж. Максвелла, утвердившая природу света как электромагнитной волны;
- экспериментальные законы фотоэффекта, сформулированные А.С. Столетовым, и их теоретическое объяснение А.Эйнштейном на основании квантовых, дискретных представлений о свете; уравнение Эйнштейна для фотоэффекта;
- утверждение представления о двойственной корпускулярно – волновой природе света; дуализм света; явления, подтверждающие волновые свойства света; явления, подтверждающие квантовые свойства света;
- начальные представления об атоме; развитие представлений о структуре атоме;
- опыты Резерфорда по рассеянию α - частиц, модель атома Резерфорда;
- гипотеза де Бройля, утверждающая дуализм как свойство всех физических объектов; волны де - Бройля;
- принцип соответствия в физической науке.

Такие вопросы входного контроля позволяют обратить внимание на понятия и положения классической физики, которые подверглись принципиальным изменениям в современной физике. Их рассмотрение способствуют дальнейшему более глубокому пониманию теории излучения абсолютного черного тела, теории фотоэффекта, боровской модели атома как частных теорий, лежащих в оснований современной квантовой механики .

В квантовой механике используется особый математический аппарат – операторное исчисление, изучение которого входит в программу дисциплины. Однако, не менее значимы для освоения квантовой механики являются и ранее изученные разделы математики, знания по которым проверяются на этапе входного контроля [9, с. 87]. Далее представлены эти разделы.

- **Системы отсчета, системы координат:** необходимость введения и понятие системы отсчета в физике; трехмерное пространство; прямоугольная и криволинейные системы координат, единичные вектора направлений; формулы преобразования от прямоугольных координат к сферическим и обратно; использование различных систем отсчета в зависимости от различных задачных ситуаций.
- **Теория вероятностей:** случайное событие и случайная величина; дискретные и непрерывные случайные величины; понятие вероятностей;

функция распределения вероятностей; плотность распределения вероятностей; условие нормировки; законы распределения; взаимно зависимые и взаимно независимые события; сумма и произведение событий; теоремы сложения и умножения вероятностей; вероятность произведения независимых событий.

- **Дифференциальные уравнения:** дифференциальные уравнения первого и второго порядка, однородные и неоднородные уравнения; общее решение дифференциального уравнения второго порядка; интегрирование уравнений; характеристическое уравнение; корни характеристического уравнения, мнимые и действительные; неопределенные константы интегрирования дифференциальных уравнений и условия придания им однозначности.

Входной контроль в учебном процессе одинаково важен и для преподавателя, и для студента. Преподавателю он дает возможность не только обратить внимание на вопросы, актуальные для дальнейшего изучения квантовой механики, но и получить информацию об уровне знаний студентов. Студенты акцентируют внимание на вопросах физики и математики, знание которых необходимо для успешного изучения и понимания предмета и на направления самостоятельной работы.

Изучение квантовой механики по программе бакалавриата соответствует принятым в практике работы ВУЗов содержанию учебников и учебных пособий [10; 11; 12]. Их содержание соответствует логике развития науки и доступно для понимания. В соответствии с рабочей программой разрабатываются контрольные вопросы для различных этапов контроля. Они отражают основное содержание курса: исходные положения, математический аппарат, линейные задачи, проблема атома и применение квантовой механики к исследованию конкретных явлений. Вопросы по содержанию курса квантовой механики делятся на две группы: вопросы для самоконтроля и экзаменационные вопросы. Вопросы самоконтроля используются также при текущем контроле и при проведении рубежного контроля. К вопросам для самоконтроля приводятся ответы. Структура и содержание билета разрабатываются с учетом их направленности на контроль реализации целей и задач изучения предмета будущими учителями физики с учетом особенностей квантовой механики, ее роли в структуре физической науки и в формировании представлений о физической картине мира.

Задания для текущего и итогового контроля. Эти задания сформированы по трем видам:

- ✓ **открытые тесты,** составленные на основе вопросов для самоконтроля; разработано 5 вариантов по 30 вопросов для промежуточного контроля и 10 вариантов по 10 вопросов для итогового контроля;
- ✓ **вопросы качественного характера,** ответ на которые предполагает обзор некоторой проблемы или темы на уровне понимания без глубокого математического обоснования; разработано 25 вопросов такого типа;
- ✓ **вопросы, требующие математического** обоснования решения особо значимой проблемы квантовой механики; разработано 25 вопросов такого типа;

Открытые тесты. Приведем примеры некоторых вопросов:

Обосновать исходные положения квантовой механики:

- невозможность использования импульса и координаты в качестве одновременных характеристик состояния частиц, как следствие гипотезы и формулы волны де - Бройля;

- невозможность одновременного экспериментального измерения импульса и координаты частицы;
- отсутствие траектории у частицы, обладающей волновыми свойствами;
- принципиальная невозможность абсолютно точной проверки закона сохранения механической энергии;
- соответствие 3-го закона термодинамики и соотношения неопределенности Гейзенберга для координат и импульса;
- принципиальная невозможность существования состояния покоя частицы;
- невозможность существования электрона или α - частицы в ядре атома;
- неприменимость к атому законов классической физики;
- необходимость введения в квантовую механику волновой функции; смысл волновой функции;
- связь законов сохранения со свойствами пространства и времени;
- особенность закона сохранения четности.

Эта группа вопросов позволяют обучаемому показать, а обучающему проверить понимание принципиальной сущности формулы де – Бройля и соотношения неопределенностей Гейзенберга. Они обращают внимания на неприменимость законов классической механики к квантовомеханическим объектам, что является следствием невозможности использования для них импульса и координаты как одновременных характеристик состояния. Понимание отсутствия траектории движения частицы способствует в дальнейшем пониманию вероятностного характера описания состояния частиц.

Сформулировать и объяснить:

- гипотезу де Бройля;
- понятие волновой функции и ее свойства;
- принцип дополнительности Бора;
- закон сохранения физических величин в квантовой механике;
- понятия радиальной составляющей волновой функции электрона в атоме;
- понятие угловой составляющей волновой функции электрона в атоме;
- принцип запрета Паули; понятие фермионов и бозонов;
- понятие спина и его введения в нерелятивистской квантовой механике;
- описание состояния электрона в атоме; квантовые числа;
- правила отбора; разрешенные и запрещенные переходы;
- принцип соответствия теории Бора и нерелятивистской квантовой механики.

Решающие эксперименты и явления в квантовой механике.

Опыты подтверждающие наличие волновых свойств частиц:

- *опыты Дэвисона и Джермера;*
- *опыты Томсона и Тартаковского;*
- *опыты Штерна и Эстермана;*
- *опыты Бибермана, Сушкина Фабриканта;*

Холодная эмиссия электронов из металлов и альфа распад;

Опыты по пространственному квантованию:

- *опыты Штерна и Герлаха;*

Опыты по исследованию излучения атома находящегося в магнитном поле:

- *мультиплетная структура спектров;*
- *простой (нормальный) и сложный (аномальный) эффект Зеемана.*

В открытые тесты включаются задачи, решение которых предполагает знание и понимание простейших формул. Главное в оценке решения этих задач состоит не столько в выполнении математических расчетов, сколько в пояснении сути, физического смысла полученного результата, в анализе выполнения условий предельного перехода, или в заданных условиях необходимо учитывать волновые свойства частицы и, соответственно, законы квантовой механики. Ответы на вопросы теста предполагаются краткими, четкими, задачи с полным решением и анализом ответа.

Несколько примеров:

1. ***Вычислить длину волны заданного объекта при заданных условиях.***

Решение: используемая формула, проведение расчетов, получение численного результата и на его основе вывод о возможности или невозможности использования классических законов.

2. ***По заданным условиям оценить размер области, необходимой для существования частицы.***

Решение: размер области оценивается по соотношению неопределенностей Гейзенберга.

3. ***Оценить неопределенность скорости шарика массой 1 мг, если положение шарика оценивается с точностью до 1мкм.***

Решение: оценка на основе соотношения неопределенностей Гейзенберга и вывод о возможности или невозможности использования классических законов.

4. ***Сколько электронов содержит атом, у которого заполнены К и L оболочки, 3S-подоболочка и наполовину 3 Р подоболочка .***

Решение: указать количество и обосновать его на основе характеристик состояния электрона в атоме и принципа заполнения электронных оболочек.

5. ***Электрон в атоме находится в состоянии n=2. Записать возможные значения механического момента:***

Решение: указать формулу и принцип определения требуемых значений.

6. ***Оценить неопределенность энергетического уровня для электрона в атоме, с которого происходит электродипольный, квадрупольный или магнитный переход.***

Решение: использовать соотношения неопределенностей для энергии и времени и знание среднего времени жизни возбужденного состояния в случае возможности указанных переходов.

Вопросы, включаемые в содержание тестов, соответствует вопросам текущего контроля. Для подготовки студентов, возможности их самоконтроля тестовые вопросы даются студентам с приложением ответов. На основе разработанных вопросов сформировано, как указано выше пять вариантов тестов по тридцать вопросов для текущего контроля и десять вариантов по десять вопросов для итогового (экзаменационного) контроля.

Вопросы качественного характера.

1. Проблемы света и ее роль в возникновении квантовой физики.
2. Проблема атома в классической физике.
3. Модель атома Резерфорда. Теория атома водорода и водородоподобных атомов по Бору.
4. Гипотеза де - Бройля. Волны де - Бройля. Волновая функция ее смысл и свойства.
5. Обоснование соотношения неопределенностей Гейзенберга.

6. Обоснования невозможности экспериментального измерений импульса и координаты одновременно.
7. Дифракция частиц. Экспериментальные подтверждения.
8. Математический аппарат квантовой механики; операторы.
9. Уравнение Шредингера, его роль в квантовой механике и теории операторов.
10. Особенности исследования поведения частиц при падении на потенциальный барьер с точки зрения классической и квантовой физики. Холодная эмиссия электронов из металлов с точки зрения квантовой механики. Явления альфа распада как следствие туннельного эффекта.
11. Особенности энергетического спектра ЛГО. Обоснование дискретности.
12. Обоснование невозможностей одновременного определения кинетической и потенциальной энергии, используя соотношение неопределенностей Гейзенберга и энергетический спектр ЛГО в квантовой механике.
13. Проблема различения одинаковых частиц. Принцип тождественности.
14. Понятие электронного облака. Радиальная и угловая плотности электронного облака в атоме водорода и водородоподобных атомов.
15. Обоснование введения орбитального и магнитного квантовых чисел.
16. Квантовые числа как характеристики состояния электрона в атоме.
17. Опыт Штерна и Герлаха: цель, схема установки, результат.
18. Экспериментальные основания введения в нерелятивистскую квантовую механику спина как внутренней характеристики электрона.
19. Спектры атомов щелочных элементов. Модель оптического электрона.
20. Орбитальный магнитный момент электрона в атоме в классической и квантовой физике.
21. Проблема атома гелия и ее решения в нерелятивистской квантовой физике.
22. Правила отбора. Разрешенные и запрещенные переходы.
23. Излучение атома. Спонтанные и вынужденные переходы.
24. Гомогенные и гетерогенные связи атомов в молекулах. Молекула водорода.
25. Эффект Зеемана в классической и квантовой физике.

Вопросы, требующие математического обоснования.

1. Теория атома водорода и водородоподобных атомов по Бору.
2. Несостоятельность классической электродинамики Максвелла в теории атома.
3. Обоснование стационарного уравнения Шредингера.
4. Обоснование общего уравнения Шредингера.
5. Плотность тока вероятности.
6. Математический аппарат квантовой механики.
7. Операторы физических величин. Уравнение Шредингера в операторной форме.
8. Обоснование связи соотношения неопределенностей и коммутации операторов.
9. Законы сохранения в квантовой механике.
10. Частица в бесконечно глубокой потенциальной яме.

11. Прохождение частиц через потенциальный барьер.
12. Линейный гармонический осциллятор.
13. Момент импульса и его составляющие как характеристики состояния электрона в атоме. Операторное представление в декартовых и сферических координатах
14. Разделение стационарного уравнения Шредингера на радиальное и угловое.
15. Обоснование использования в качестве характеристик состояния электронов в атоме молекулы орбитального механического момента и одной из его проекции.
16. Собственные функции и собственные значения оператора проекции момента импульса для электронов в атоме водорода.
17. Волновая функция и энергетический спектр электрона водородоподобных атомов. Кратность вырождения.
18. Обоснование принципа соответствия квантовой
19. механики и теории атома по Бору.
20. Атом гелия: проблема и ее решение.
21. Излучение атома. Вероятность перехода в теорий Эйнштена и нерелятивистской квантовой механики.
22. Правила отбора. Мультипольные моменты перехода; метастабильные состояния.
23. Радиальное уравнение Шредингера. Обоснование дискретного энергетического спектра атома водорода и водородоподобных атомов.
24. Линейный гармонический осциллятор. Волновая функция и энергетический спектр.
25. Молекула водорода. Обменный характер связи атомов в молекуле.
26. Предельный переход от квантовой механики к классической.

Литература:

1. Оноприенко О.В. Проверка, умений и навыков учащихся по физике в средней школе. – М.: Просвещение, 1988. – 128 с.

2. Орехов В.П., Усова А.В. Методика преподавания физики в 8 – 10 классах средней школы. Часть 2. – М.: Просвещение, 1980. – 350 с.

3. Каменецкий С.Е., Пурышева Н.С., Важеевская Н.Е. Теория и методика обучения физике в школе (Общие вопросы): Учеб. пособие для студ. высш. пед. учеб. заведений. – М.: Академик, 2000. – 368 с.

4. Кузьмичева А.Е., Искалиева А.У. Контроль и оценивание достижений обучаемых по молекулярной физике и термодинамике: учебно-методическое пособие . – Уральск: Редакционно – издательский центр ЗКГУ им. М.Утемисова, 2013. – 162 с.

5. Башарулы Р., Казахбаева Д., Токбергенова У., Бекбасар Н. Физика и астрономия: учебник для 9 классов общеобразовательных школ. 2-е изд. – Алматы: Мектеп, 2004. – 248 с.

6. Туякбаев С., Насохова Ш., Кронгарт В. и др. Физика: учебник для 11 классов естественно-математического направления общеобразовательных школ. – Алматы: Мектеп, 2007. – 400 с.

7. Василевский А.С., Мултановский В.В. Курс теоретической физики (Классическая электродинамика): учеб. пособ. для студ. физ.-мат. фак. пед. ин-тов. – М.: Просвещение, 1990. – 272 с.

8. Савельев И.В. Курс общей физики. Т. 5. Квантовая оптика, атомная физика, физика твердого тела, физика атомного ядра и элементарных частиц. – СПб., 2011. – 384 с.

9. Несис Е.И. Методы математической физики: учебное пособие для студентов. – М.: 1997. – 199 с.

10. Шпольский Э.В. Атомная Физика. Т. 1. – М.: Наука, 1984. – 552 с.

11. Шпольский Э.В. Атомная Физика. Т. 2. – М.: Наука, 1984. – 438 с.

12. Блохинцев Д.И. Основы квантовой механики. – М.: Наука, 1976. – 664 с.

Кузьмичева А.Е., Каримова Д.К.

Кванттық механика бойынша бакалавриат студенттерінің бақылау жүйесі

Мақалада кванттық механикасы бойынша бакалавриат студенттерінің жетістіктерін бақылаудың зерттелген жүйесі ұсынылған. Бақылаудың бастапқыдан қорытындыға дейінгі құрылымы қарастырылады. Актуалдандыру сатысында өткізілетін бастапқы бақылауда бұрын оқытылған физика мен математика бөлімдерінен сұрақтар қарастырылады. Ағымдағы және қорытынды бақылауға ашық тесттер, математикалық дәлелдемені талап ететін сұрақтар мен сапалы сипаттағы шолу сұрақтары енгізілген. Ұсынылған бақылау жүйесі пән сапасын арттыруға бағытталған.

Тірек сөздер: *Кіріс бақылау, ағымдағы, рейтингтік және қорытынды бақылау, бақылау мазмұны, іргелі негіздері, тәжірибе, математикалық аппарат.*

Kuzmicheva A., Karimova D.

The control system of bachelor degree students on quantum mechanics

The developed control system achivements of bachelor degree students on quantum mechanics is presented in article. The structure of control from the input to the final one is considered. On the input control, conducted at the actualization stage, questions from the previously studied sections of physics and mathematics are considered. The current and final control includes open tests, qualitative overview issues and issues requiring mathematical justification. The proposed control system is aimed at improving the quality of saponification of the object.

Keywords: *Incoming control, current, rating and total control, content of control, fundamental bases, experiment, mathematical apparatus.*

***

ӘОЖ 378. 147: 811. 512. 122(574)

Мұқанова Қ.Қ. – педагогика ғылымдарының кандидаты, доцент,
Семей қаласының Шәкәрім атындағы мемлекеттік университеті
E-mail: Mukanova.k@mail.ru

ЖАҢА ТЕХНОЛОГИЯ НЕГІЗІНДЕ ҚАЗАҚ ТІЛІН ОҚЫТУ ЖӘНЕ ПСИХОЛОГИЯ ҒЫЛЫМЫ

Аңдатпа. *Мақалада жаңа педагогикалық технология мен психология ғылымының байланысы, оның тілдерді оқытудағы алатын орны қарастырылады. Жаңа технология негізінде тілдерді оқыту психология ғылымымен тығыз байланыста жүретіндігі туралы сөз қозғалады.*

Тірек сөздер: *Жаңа технология, оқыту технологиясы, психология ғылымы, психологиялық ахуал, жайлы психологиялық орта.*

Білім сапасын көтеру, оқытуда белгілі бір нәтижеге жету, жеке адамның ішкі әлемін, өзіндік түсінуін, өзіндік дамуын қамтамасыз ету – бүгінгі қоғам алдындағы басты мақсаттардың бірі. Мұндай жетістіктерге қол жеткізу үшін, әрине, психология ғылымының алатын орны ерекше. Қазіргі оқу үрдісінде қолданылып жүрген кез келген жаңа оқыту технологиялары психология ғылымымен өте тығыз бірлікте, байланыста болуға негізделген. Б.Скиннердің сөзімен алатын болсақ, оқыту технологиясы – педагогикалық тәжірибеде психология жетістіктерін пайдалану деген сөз [1, 235 б.].

Бүгінгі таңда оқушылардың денсаулығын сақтауға, психологиялық ауруларға ұшырамауына, жеке тұлғаның дамуына басты назар аударылып отыр.

Г.М. Құсайынов қазіргі білім сапасының өте төмен дәрежеде екендігін айта келіп, оның басты төрт белгісін көрсетеді:

1 Дидактикалық:

а) бастауыш мектептен жоғары мектепке дейінгі білім сапасының төмендеуі;

ә) оқу тапсырмалары мен бағдарламаларының, үй тапсырмаларының шамадан тыс көп болуы.

2 Әлеуметтік:

а) тәртіптің нашарлығы, қылмыстың көбеюі;

ә) әлемдік, халықаралық тілдерді, ана тілін білмеу;

3 Валеологиялық:

а) созылмалы аурулардың көбеюі;

4 Басқармалық.

а) нәтижесіз, қажетсіз реформалар жүргізу т.б. [2, 111-115 бб.].

Ал осы кемшіліктер бойынша мәселе көтеріп, ондай кемшіліктерді жоюда игі әсерін тигізетін шоғырландырып қарқынды оқыту технологиясын ұсынып жүрген ізденуші Қ.Әбдіғалиев та бала денсаулығы мен оқыту нәтижесіне кері әсерін тигізетін факторларды ашып көрсетеді. Ол факторлар – оқу үрдісін жөн-жосықсыз қарқындату, оңтайландыру, оқыту технологиясы мен әдістемесінің оқушының жас және функционалдық шамасына сәйкес еместігі, оқу қызметін (танымдық іс-әрекетін) дұрыс ұйымдастырмау, денсаулықты сақтауды және салауатты өмір сүре білуді үйрету жұмыстарының жүйесіздігі, оқу жоспарларының физиологиялық, гигиеналық және психологиялық талаптарға сай еместігі, онда пәндер мәртебесінің дұрыс шешілмеуі, пәндер саны екі есе, ал оқу материалдары көлемінің бір жарым есе өсуі және т.б. сияқты себептер.

Жалпы педагогиканың психология ғылымымен тығыз байланыста жүруі керек екендігі және оның жеке тұлғаның дамуына, оқытуда үлкен әсерін тигізетіндігін көптеген ғалымдар көрсетіп те жүр. “Педагогика органически связана с психологией. Между ними существует несколько узлов связи. Главный из них-предмет этих наук. Психология изучает законы развития психики человека. Педагогика разрабатывает законы управления развитием личности. Второй узел связи двух наук-показатели и критерий обученности и воспитанности личности ” [3, 27 б.].

Ал қазіргі өмір талабын, яғни қоғамның педагогика саласына қойып отырған талабын ескерсек, психология ғылымының мәні одан да жоғары артуда. Себебі, қазіргі қоғамның педагогика саласына қойып отырған талабы

– білімалушыны келешек мамандығына жақындату, іскер маман дайындау, оның өзіндік және шығармашылық қабілетін арттыру, қажетті іскерліктері мен дағдыларын қалыптастыру, сонымен бірге, интеллектісі жоғары, дені сау азамат тәрбиелеу. Сондай-ақ, қазіргі ғылым мен техниканың жылдам қарқынмен дамуы, жаңа технологиялардың пайда болуы, ақпараттың көптігі, уақыттың жетіспеушілігі де жоғары педагогика алдына үлкен міндеттер жүктеуде. Мұндай талаптар мен міндеттерді орындау, әрине, оңай шаруа емес. Бұл жерде педагогика ғылымы психологиясыз алдыға жылжи алмайды деп айтуға әбден болады. Сондықтан педагогика психология ғылымымен тығыз бірлікте болып, тілдерді үйретуде қоғамның барлық талаптарына жауап беретін жаңа оқыту технологияларын пайдалануды көздейді.

Оқыту технологияларының психология ғылымымен тығыз байланыста жүріп, оның оқыту үрдісінің нәтижелі болуына әсер ететінін дәлелдеп жүрген шетелдік және орыс педагог-психолог мамандары оқыту технологиясын әр қырынан қарастырып, әр білімалушының, ұжымның психологиялық ерекшеліктерін ескере отырып, үлкен табыстарға жетуге болатындығын ашық айтуда. Қазіргі жаңа оқыту технологиялары шамадан тыс тапсырмалар беруді көздемейді, керісінше, тапсырмалар жүйесін азайту арқылы білімалушы белсенділігін арттыруға көңіл бөледі. Өйткені тапсырманы қабілеті мен жас ерекшелігіне сай, мөлшермен беру адам дамуын тежеу деген сөз емес. Керісінше, шамадан тыс білім беру білімалушының оқып үйренуге деген қызығушылығын жояды, шығармашылық ойлау қабілетін тежейді, тез шаршап, жалығуға әкеліп соқтырады.

И.А. Зимняя тілдерді оқыту мәселесін басқаша қарастырады [4, 8 б.]. Ол оқытудың психологиялық ерекшеліктерін ескере отырып, оның негізгі үш белгісін көрсетеді. Олар: 1) оқу күнін уақыт бірлігіне шоғырландыру; 2) ұзақ мерзімге бөлінуі; 3) қарқындылық. Үшінші, яғни, қарқындылық белгісін төрт түрлі параметрмен: 1) меңгерілетін материалдың көлемімен; 2) түрлі әдіс-тәсілдердің қолданылуымен; 3) тілдік қарым-қатынастың үнемі жүргізілуімен; 4) жеке тұлғаның психологиялық резервтерін белсендірумен анықтайды. Бұлардың ішіндегі, әсіресе, үшінші және төртінші параметрлер оқытудың психологиялық ерекшелігін көрсетеді. Өйткені, тілдік қатынастың үнемі жүргізілу параметрі оқу үрдісін ұйымдастыруға байланысты. Екінші параметр – түрлі әдіс-тәсілдердің қолданылуы, біздің ойымызша, үшінші параметрдің ішіне кіруі мүмкін. Соңғы "меңгерілетін материалдың көлемі", нақтырақ айтсақ, материал көлемін көбейту және оны меңгеру үрдісін қарқындату – оқыту технологиясының ерекшелігін көрсететін бірден-бір белгі.

А.А. Леонтьев тілдерді оқытудың үш түрлі психологиялық жолын көрсетеді:

1 Оқу үрдісі оңтайлы тілдік орта қалыптастыратын үлгіде ұйымдастырылуы қажет.

2 Тілдерді үйрету саналы түрде жүргізілуі тиіс.

3 Оқытуда қолданылатын әдіс-тәсілдер және техникалық құралдар психологиялық негізделген болуы шарт [5, 9 б.].

Осы көрсетілген талаптар орындалған жағдайда тілдерді оқыту өз нәтижесін береді деп есептейді. Еңбекте А.А.Леоньтевтің осы айтылған тұжырымы басшылыққа алынып, соның ішінде оңтайлы тілдік орта қалыптастыру мәселесі басты бағытта ұсталды.

Жаңа оқыту технологиялары бойынша қазақ тілін меңгертуде

психологиялық ахуалдың орнауын қалыптасыру маңызды мәнге ие. Психологиялық ахуал орнату мәселесі белгілі психолог ғалым Қ.Жарықбаевтың еңбектерінде тұжырымдалған. Ол "психологиялық ахуал орнату" деген ұғымды жан-жақты қарастыра отырып, оған "Ұжымдағы ортақ істің табысты болуына, психологиялық үйлесімнің орнауына мүмкіндік беретін психологиялық жағдай", - деген анықтама береді. Психолог-ғалым: "Психологиялық ахуал жоқ жерде тіпті ақылға сыйымды нәрсенің өзі де қолдау таппайды, біреуі екіншісін түсінбейді. Топ мүшелері арасындағы көзқараспен сенім бірлігі, мүдделермен мінез бітістерінің қарама-қайшылығы да үйлесімсіздікке себеп болады", - дейді [6, 73 б.].

Топ студенттері арасында ортақ пікірдің орнауы, бірін-бірі түсінісе алуы, топтың көтеріңкі көңіл-күйі істің нәтижелі орындалуына игі әсер етеді. Шығармашылық іске, білімді терең меңгеру мен саналы тәртіпке қажетті ахуал орнайды.

Тілді үйретуде психологиялық ахуалдың орнауын қалыптастыру деген сабақта үйренетін тілде есте сақтауға дағдыландыратын қатынас жасап, студенттердің көңіл-күйі мен психологиялық ортаны түрлі жағдаяттарға байланысты тапсырмалар мен жаттығуларды бар ынтасымен орындап, оқытушы мен құрбыларының өзіне деген жылы ықыласын сезіне отырып, өз жетістігіне қуанатындай дәрежеде ұйымдастыру болып табылады. Психологиялық ахуалдың орнауын қалыптастыруда мынадай мәселелер басты рөл атқарады: 1) оқытушы мен студенттің тең дәрежедегі қарым-қатынасы; 2) студенттің өзіне деген сенімділігі; 3) оқытушы мен оқу тобы арасындағы түсіністік қарым-қатынастың қалыптасуы; 4) студенттердің өзара түсіністік қарым-қатынасы.

Оқытушы мен жеке студент арасында дұрыс қалыптасқан қарым-қатынас қолайлы психологиялық ахуалдың қалыптасуына өз әсерін тигізеді.

Студент пен оқытушы қарым-қатынасы – ғылыми тұрғыдан қаралатын күрделі мәселе, өйткені студенттің өзін қоршаған ортаға деген қарым- қатынасы оқытушы мен студент екеуінің қарым-қатынасы негізінде қалыптасады, сондықтан бұл қарым-қатынас студенттердің жеке қасиеттерінің қалыптасуына зор ықпал етеді. Студент пен оқытушы арасында дұрыс қалыптасқан қарым-қатынас олардың рухани баюы болып табылады. Бұл нәтижеге тек қана оқытушы студентке өзінің дәрежесіндей тең қарағанда ғана жетуге болады. Ол үшін, біріншіден, оқытушы студенттің рухани дүниесіне үлкен құрметпен қарап, оның еркіндігін мойындап, оның келісу-келіспеу хұқына және іс-әрекетті таңдау хұқына ие екендігін тануы керек. Екіншіден, студенттің дүниеге деген көзқарасын түсініп, оның қайғысы мен қуанышына ортақтасу. Үшіншіден, оның өзіне тән жеке қасиеттері мен ерекшеліктерін қабылдай білуі қажет.

Жеке қарым-қатынасты қалыптастыруға қарау, күлімсіреу, жылы сөз, әдепті сұрақ, жағымды іс-әрекет, өтініш т.б. жатады. Мұндай жағымды іс-әрекеттерді оқытушы әрбір студентке көрсете білуі керек. Біреуін жақсы көріп, екіншісін ұнатпай, оған қатты сөйлеуге болмайды. Ондай жағдайды әр студент әр түрлі қабылдауы мүмкін. Ал ол сабақта қолайлы психологиялық ахуалдың қалыптастыруға кері әсерін тигізеді.

Әрбір студентпен оқытушының қарым-қатынасы дұрыс болған жағдайда топпен тіл табысу де жеңіл болады.

Сабақта қолайлы психологиялық ахуалды қалыптастырудың негізгі белгілерінің бірі – табысқа жетемін деген сенімділік. Адам мақсатының айқын болуы және оның іске асуы сенімге байланысты. "Берік сенім жоқ жерде тыңғылықты дүние таным да, тұрақты мінез-құлық та болмайды. Сенімі

қалыптаспаған адамның шындықтың жай-жапсарын дұрыстап айыруға, өмірден өз орнын дұрыс таңдай алуына шамасы жете бермейді" [6, 72 б.]. Сондықтан студенттердің іс әрекеті сеніммен ұштасқан жағдайда ғана нәтижелі болады. Оқытушыда қазақ тілін үйретіп шыға аламын деген сенімділік, ал студентте үйренемін, қолымнан келеді деген сенімділік болу керек. Сонда ол міндетті түрде табысқа жетеді. Сенімділік жігерлілік, құлшыныс, құштарлық сияқты жағымды қасиеттерді де тудырады.

Психологиялық ахуал орнатудың келесі бір түрі – оқытушы мен оқу тобы арасында дұрыс қалыптасқан қарым-қатынас. Сабақтың қандай дәрежеде өтетіндігінің өзі оқытушының студенттермен дұрыс тілдік қарым-қатынас жасауына, оқытушының сабақты бастауымен де байланысты.

Сабақта қолайлы психологиялық ахуалдың орнауы тек оқытушының ғана емес, сонымен бірге студенттердің бір-біріне деген дұрыс қарым-қатынасына да байланысты. Тілдерді үйретуде сабақты жұптық, топтық, үштік үлгіде ұйымдастыру арқылы студенттер арасында достық қарым-қатынасты орнатуға болады. Ауыспалы жұптық жұмыс кезінде бірлесіп қиындықтарды жеңе отырып, студенттер бір-біріне үйрету, көмектесу, қатесін түзету арқылы өз жұмысын, өзге жұмысын әділ бағалауға, қамқорлық жасауға үйренеді. Жұптық жұмыс тілдік қарым-қатынастың ауызша түрін дамытуға септігін тигізеді және жұптың үнемі өзгеріп отыруы әр студенттің өзіндік қабілетін дәл тануға және жетілдіруге мүмкіндік береді, олардың бір-бірімен тез тіл табысуын қамтамасыз етеді. Олардың арасында білмегенін, ұқпағанын қайталап сұрауға ұялу, қысылу, сияқты жағымсыз қылықтар болмайды. Ал сондай жағдай студенттер арасында көптеп кездеседі. Сондықтан студенттердің бір-бірін сыйлай білуі, олардың арасында ынтымақтастық, достық қарым-қатынастың болуы сабақ нәтижесіне үлкен әсер етеді. Оқыту технологияларының нәтижелі іске асуы тек психологиялық ахуалдың қалыптасуымен ғана емес, сонымен бірге психологиялық үрдістің ойлау, есте қалдыру, сана, қызығушылық сияқты түрлеріне де байланысты жүреді.

Оқыту технологияларының міндеттерін іске асыруда, яғни, оқу мазмұнын толық ұғынып, одан белгілі бір нәтиже шығаруда ой негізгі рөл атқарады.

Ойлау – адамның таным әрекетінің ең жоғарғы формасы. Ол – күрделі психикалық үрдіс. Сөздің ой үрдісінің жүзеге асуында атқаратын рөлі соншалық, күнделікті өмірге адам жападан-жалғыз бір оймен айналысып отырғанда да, оның ой әрекеті іштей сөйлесетін сөздердің негізінде іске асып тұрады. Сондықтан ой үрдісінің сөзсіз пайда болып, қызмет етуі мүмкін емес.

Егер студент айтайын деген ойын өз тілінен қазақшаға аудару арқылы жеткізетін болса, онда оның алған білімі уақытша ғана берілген білім болып табылады. Себебі, ол білім біраз уақыт өткеннен кейін ұмытылып қалады. Ал үйренетін тілінде яғни, қазақ тілінде ойлап, сол арқылы ойын қазақша жеткізе алатын болса, ол білім – тұрақты білім. Сондықтан қазақша ойлай білуге үйрету – оқыту технологияларының басты міндеттерінің бірі. Осыған орай, оқыту технологиялары тілдерді оқытуда тиісті нәтижеге қол жеткізу үшін студенттердің ойлау әрекетін үнемі белсендіріп отыруды көздейді.

Ойлаудың "белсенді ойлау", "өзіндік ойлау", "шығармашылық ойлау" сияқты түрлері бар. Осылардың ішіндегі шығармашылық ойлауды дамыту –

оқыту технологиясының алдында тұрған басты міндеттерінің бірі. Студенттің "шығармашылық ойлауын" жетілдіру арқылы олардың шығармашылық қабілетін шыңдау, өзіндік ойлауы мен көзқарасын қалыптастыру көзделеді

Ой әрекетінің негізгі түрлерінің бірі – ес. Олар бір-бірімен тығыз байланыста жүреді. Ана тілімізде "ес" деген сөздің екі мағынасы бар. Біріншіден, "ақыл-ой" дегенді білдірсе, екіншіден, "жады" деген мағынаны білдіреді. Адамның есі негізінде есте қалдырудан және еске түсіруден құрастырылады. Бұлардың ішіндегі ең күрделісі – есте қалдыру. Әсіресе, осы есте қалдыру ойлау әрекетімен өте тығыз байланыста болып, ойлау әрекетінің дамуымен қатар ол да дамып отырады. Ес қызметінсіз білім алу мүмкін емес. Ес материалды есте сақтау мерзіміне қарай қысқа мерзімді және ұзақ мерзімді болып екіге бөлінеді. Қазақ тілін үйретуде білімді ұзақ мерзімді есте қалдыруға бағыттап, сол негізде қызмет етеді. Ол үшін сабақта әр түрлі әдіс-тәсілдерді пайдалану арқылы студенттің қызығушылығын оятуды көздейді. Себебі, қызығып, білім алуға бар ынтасын қойып оқыған студент алған білімін ешқашан ұмытпайды.

Ал оқу мазмұнын толық және ұзақ уақытқа есте қалдыру тек қызығушылық тудырумен ғана емес, сондай-ақ, тілдердің не үшін қажет екенін, қазақ тілін үйренудің маңыздылығын түсінумен де байланысты. "Егер оқушы үйретілетін әрбір тілдік бірліктердің қатысымдық мәнін түсініп, оның не үшін қажет екенін ұғына алған жағдайда шетел тілін меңгеру әрі нәтижелі, әрі үнемді болады" [7, 11 б.]. Яғни, бұл жерде оқытудың санамен де тығыз байланыста жүретіндігі көрінеді. Егер студент білімді саналы түрде меңгерсе, яғни, ол өзінің келешек өміріне тілдің қажеттілігін түсіне отырып білім алуға ынталанса, онда алған білім де тұрақты болады. Ал адамды іс-әрекетке ұмтылдырушы қажеттілік екенін ұмытпауымыз керек. Қажеттілік болған жерде білім де, қызығу да, ынта да, зейін де қатар жүреді. Студенттердің оқуға деген ынта-жігерін қалыптастыру, шығармашылық қабілеттері мен ойын дамыту, соның нәтижесінде студенттің жеке басына тән ерекшеліктерімен жете танысу жаңа оқыту технологияларының табысты болуының негізгі шарттары болып табылады.

Студенттің оқу мазмұнын дұрыс ұғынып, сол материалды меңгеруі оның ынтасына да байланысты. Ынта деп студенттің сабаққа бар ықыласымен беріліп, зер салып, тапсырмаларды орындауға барлық күш-жігерін жұмсауын айтады. Ынта қойып оқымайынша, оқу материалын терең ұғыну мүмкін емес. Ынта оқуға ықыластың қалыптасуынан және оған зейін салудан тұрады. Ықылас студенттің әр түрлі білім салаларын біліп, танысуға әуестенуі, өз ісіне біржолата берілуі. Ж.Аймауытұлының сөзімен айтсақ, ынта бір мақсұт іздеуден шығады [7, 127 б.]. Бұл студент алдында белгілі бір мақсат, қажеттілік болса, алатын білім де соғұрлым берік болатындығын дәлелдей түседі.

Жоғарыда айтылған ойлау, есте қалдыру, қызығушылық, сана, ынта қою сияқты бірнеше психологиялық үрдістің жиынтығы – тілдерді оқытуда нәтижеге жетудің психологиялық негіздерінің бірі.

Сонымен, тілдерді оқыту психология ғылымымен өте тығыз байланыста, бірлікте жүреді. Психология ғылымына сүйенбей, студенттердің мүмкіндіктері мен даму ерекшеліктерін ескермей, оқытуда нәтижеге жету мүмкін емес.

Қарастырып отырған жаңа оқыту технологиялары жаны сау, қазіргі өмір талабына жауап бере алатын, жан-жақты жетілген білікті маман дайындауды, сабақта психологиялық ахуалдың орнауын қалыптастыруды басты мақсат етіп қояды.

Әдебиеттер:

1. *Практическая психология для преподователей. – М.: Филинь, 1997. – 322 с.*
2. *Кусаинов Г.М. Теоретико-методологические основы прогностической модели новой педагогической технологий / Диссертация ... док. пед. наук. – Алматы. – 2001. – 348 с.*
3. *Падагогика: уч. пособие для студентов / Под. ред. П.И. Пидкасистого. – М.: Педагогическое общество России, 1998. – 638 с.*
4. *Зимняя И.А. Психологические характеристики слушание и говорения как видов речевой деятельности // ИЯШ. – 1973. – №4. – С. 66-72.*
5. *Леонтьев А.А., Китайгородкая Г.А. Содержание и границы понятия "интенсивное обучение // В кн: Психолого-педагогические проблемы интенсивного обучение иностранным языкам. – М., 1983. – С. 6-11.*
6. *Жарықбаев Қ. Жантану негіздері. – Алматы: Кітап баспа үйі, 2002. – 415 б.*
7. *Колкер Я.М., Устинова Е.С., Еналиева Т.М. Практическая методика обучение иностранному языку. – М.: Академия, 2011. – 258 с.*

Муканова К.К.

Новые технологии в преподавании казахского языка и наука психологии

В данной статье рассматривается взаимосвязь новых образовательных технологии с психологией, ее роль в преподавании языка.

Ключевые слова: *Новая технология, технология преподавания, наука психологии, психологическая среда, благоприятная психологическая среда*

Mukanova K.K.

New technologies in the teaching of the Kazakh language and the science of psychology

This article examines the relationship of new educational technologies with psychology, its role in teaching the language.

Keywords: *New technology, teaching technology, science of psychology, psychological environment, favorable psychological environment*

***

УДК 378.241; 811.111

Есенаманова М.С. – кандидат технических наук,
Атырауский государственный университет им. Х.Досмухамедова
Абуова А.Е. – кандидат педагогических наук,
Атырауский государственный университет им. Х.Досмухамедова
Есенаманова Ж.С. – доктор философии (PhD),
Атырауский государственный университет им. Х.Досмухамедова
Талапиденова А. – магистрант Атырауского
государственного университета им. Х.Досмухамедова
Аубекерова Н. – магистрант Атырауского
государственного университета им. Х.Досмухамедова
Мухамбетова А. – магистрант Атырауского
государственного университета им. Х.Досмухамедова
E-mail: anar_2808@mail.ru

ВНЕДРЕНИЕ ПОЛИЯЗЫЧИЯ В ОБРАЗОВАТЕЛЬНУЮ ПРОГРАММУ В ПЕРИОД ПОДГОТОВКИ ПО ЭКОЛОГИЧЕСКОМУ НАПРАВЛЕНИЮ

Аннотация. *В данной статье даются иноязычные материалы для курса «Профессионально-ориентированный иностранный язык», которые направлены на подготовку у студентов специальности 5В060800-Экология получения углубленных и расширенных знаний об экологической ситуации Казахстана. Данные материалы способствуют развитию у студентов навыков чтения и понимания текстов по экологии на иностранном языке, уметь высказывать свои мысли на английском языке при выполнении различных заданий и уметь проводить анализ имеющихся результатов.*

Ключевые слова: *Полиязычие, английский язык, экология, профессионально-ориентированный, работа с текстом, беседа, анализ диаграммы.*

Полиязычие при соответствующих принципах гуманизма может стимулировать гуманизацию в национальной образовательной системе. Реализация культурного проекта «Триединство языков» в Казахстане требует развития трех языков: казахского как государственного языка, русского как языка межнационального общения и английского как языка успешной интеграции в глобальную экономику. Обучение иностранному языку формирует коммуникативное умение, столь необходимое для человека как члена общества, члена коллектива, члена семьи. Оно предполагает умение слушать собеседника, вступать в общение поддерживать его. Английский язык как средство международного общения занимает в мире лидирующую позицию.

Владение казахским, русским языком и иностранным языками становится в современном обществе неотъемлемым компонентом личной и профессиональной деятельности человечества. Всё это в целом вызывает потребность в большом количестве граждан, практически и профессионально владеющих несколькими языками и получающих в связи с этим реальные шансы занять в обществе более престижное как в социальном, так и в профессиональном отношении положение.

Важнейшей стратегической задачей образования Казахстана является, с одной стороны, сохранение лучших казахстанских образовательных традиций, с

другой, обеспечение выпускников школ международными квалификационными качествами, развитие их лингвистического сознания, в основе которого – овладение государственным, родным и иностранными языками.

Содержание поликультурного образования многоаспектно и отличается высокой степенью междисциплинарности, что позволяет рассматривать проблемы поликультурного образования в составе учебных дисциплин. Бесспорно использование преподавателями инновационных методов, методов формирования интереса к обучению, методов формирования долга и ответственности в обучении, активизируют процесс языкового обучения и способствуют эффективности усвоения казахского, русского и иностранных языков.

Преподавание предметов естественного направления эффективно тогда, когда студенты имеют определенный базовый уровень знаний и умений по английскому языку и свободно ориентируются в специфической технической терминологии.

В Атырауском государственном университете с 2010 года начали подготовку преподавателей к изучению английского языка и был начат отбор студентов, имеющих базовые знания английского языка для дальнейшей их подготовки на экспериментальной основе по ряду специальностей.

Для специальности 5В060800-Экология были внедрены следующие компоненты по выбору «Ecology of water ecosystems», «Social Ecology and Sustainable Development», «Environmental licensing and insurance» и др., а также обязательный компонент «Профессионально-ориентированный иностранный язык». Целью курса «Профессионально-ориентированный иностранный язык» является повысить уровень профессиональной подготовленности будущих специалистов в области экологии, охраны природы и рационального природопользования, энерго- и ресурсосбережения, а также устойчивого развития для формирования у бакалавров базового экологического мышления на иностранном языке, углубления и расширения знаний профессионально-ориентированного иностранного языка и умения применять его в будущей работе. Задачами программы являются: ознакомить студентов с категориально-понятийным аппаратом экологии на иностранном языке, основами лексики и грамматики профессионально-ориентированного иностранного языка специальности; дать представление о теоретических и прикладных аспектах изучения современной экологии, состоянии экологической науки в мире и Казахстане, научно-информационных и образовательных ресурсах по экологии и устойчивому развитию на иностранном языке; дать знания об общих закономерностях взаимодействия живых организмов и окружающей среды, эволюции биосферы и развития социальной экологии, экологической культуры и образования, используя профессионально-ориентированный иностранный язык; способствовать применению иностранного языка специальности для изучения антропогенного влияния человека на биосферу и необходимости охраны окружающей среды, рационального природопользования, а также основ экологического менеджмента и права с целью использования в практической деятельности специалистов-экологов; сформировать навыки владения профессионально-ориентированным языком специальности для ведения дискуссии по стратегическим направлениям развития экологии и устойчивого развития мира в 21 веке, перспективам использования альтернативной энергетики в решении экологических проблем Казахстана.

Для достижения цели мы используем иноязычный материал, который предоставляет огромные возможности для реализации межпредметных связей экологии с иностранным языком и повышает мотивацию изучения экологии. Однако нужно тщательно отбирать материал, используемый на занятиях. Тексты, аудиозаписи, демонстрации должны соответствовать теме занятия, уровню развития знаний и умений студентов по экологии и иностранному языку, не содержать экологических и лингвистических ошибок. Можно использовать различные формы включения материала на иностранном языке в занятия экологии с учетом экологических проблем Республики Казахстан. Вот несколько примеров:

1. Работа с текстовой информацией (чтение, перевод, пересказ текстов по экологии на иностранном языке). Этот вид работы наилучшим образом позволяет студентам расширить запас иностранных слов в области экологии. В качестве нашего учебного материала мы приведем пример текста на английском языке по теме “**My country**” («Моя страна»). Подчеркнуты те слова, на которые студентам нужно найти, ориентируясь на схему и выучить. И в самой схеме необходимо найти соответствующие слова из представленных ниже слов: **temperature, Asia, Caspian, River, summer, Azgir, sea, Turkmenistan, gas, Taysoygan, ecological, resources**

Kazakhstan officially Republic of Kazakhstan, has the population of 15,186,000 people and territory 2,719,500 sq km, is situated in _____Asia. It borders on Siberian _____in the north, _____in the east, Kyrgyzstan, _____, and Turkmenistan in the south. Kazakhstan consists of a_____, bordered by a _____belt in the southeast. The _____in Kazakhstan is continental. In summer the temperatures _____more than 30 °C (86 °F) and in _____average −20 °C (−4.0 °F). The Kazakh Hills in the core of the region have important _____resources. Coal is mined at Qaraghandy and Ekibastuz, and there are major _____fields in the Emba basin (which includes the important Tengiz fields), in the Mangyshlak Peninsula, and at Karachaganak (near the Russian border NE of Aksai). Kazakhstan also has large deposits of natural gas, iron ore, manganese, chrome, lead, zinc, silver, copper, nickel, titanium, bauxite, and _____.

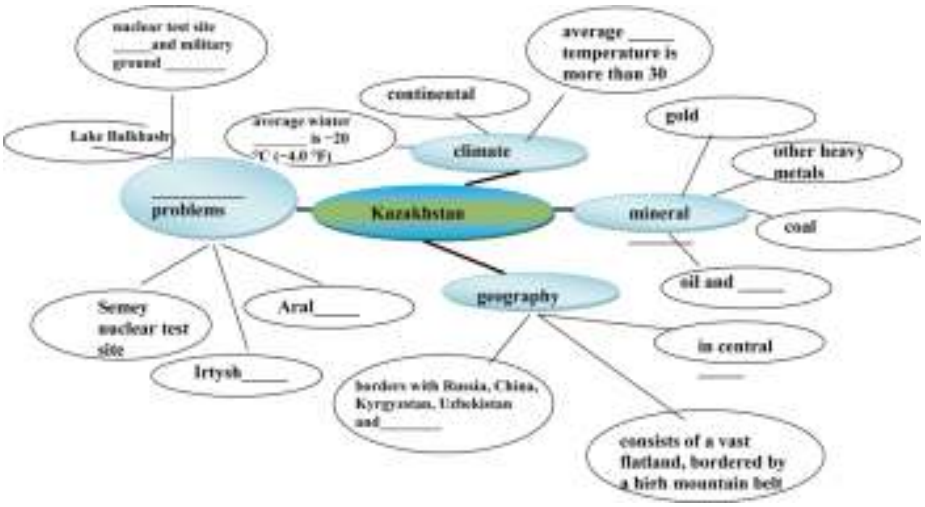

2. Беседа на иностранном языке по экологической тематике. Целью беседы является вовлечение студентов в непосредственную коммуникацию на иностранном языке, что позволяет выражать свои мысли и развивает умение внимательно слушать других говорящих людей.

Areas of Kazakhstan

• Remember: This is a communication game, so you are doing it with your partner!

• You and your partner must fill out the table in the appropriate boxes based on the below suggestions.

• Only speak in English!

• Use the modals may, might, could for suggestions which are possible. Use 'must' if you think you are certain.

Area of Kazakhstan	**West**	**South**	**East**	**North**	**Central**
The capital of area					
Population					
Ecological issues					
Protected areas					
Natural recourses and industries					

• Kyzylorda area has Aral sea ecological issue.

• The ecological issue of South area is Aral sea.

• The Kazakhstan area that has Aral sea, grow and process rice.

• There are five ecological issues: a coal basin, Aral sea, Caspian sea, Azgir nuclear test site with Taysoygan military ground, and Semey nuclear test site.

• The area that has 530 700 people riches deposits of oil and gas and the fishing industry.

• The area that has the natural recourses of crops, dairy cattle breeding, the production of agricultural machinery and equipment does not own an ecological issue.

• 530 700 people live in Atyrau area.

• The area with Aral sea ecological problem arranges next to the area where lives 331 500 people, and has Barsakelmes State Nature Reserve protected area.

• The area where lived 530 700 people has State Nature Reserve "Akzhaiyk".

• Akmola area has State national natural parks "Kokshetau" and "Burabai" Korgalzhyn State Reserve of international importance.

• Semey area arranges between Kyzylorda and Akmola.

• Karaganda has The State National Nature Park "Buiratau" and Karkaraly State National Nature Park.

• The area that develops the machine building industry has Semey nuclear test site.

• North Kazakhstan area is the area without ecological issue.

• The area where lived 331 500 people has West Altay State Nature Reserve, The State Forest Natural Reserve "Semey ormany".

• The area of West Kazakhstan has two ecological issues: Caspian sea, Azgir nuclear test site with Taysoygan military ground.

• The area with Aral sea ecological issue and the coal basin ecological issue do not arrange next to each other.

• Karaganda area locates in the Central of Kazakhstan.

• 479 267 people live in Karaganda; 744 700 people live in its neighbour.

• The area with 479 267 people has the coal mining, machine building, metal and food industries.

При заполнении данной таблицы студенты демонстрируют и комментируют его на иностранном языке или с элементами иностранного языка. Студент в процессе билингвальной коммуникативной деятельности проходит через три основные стадии: подготовительная (мотивация со стороны преподавателя и получение алгоритма действий), основная (подготовка и заполнение таблицы с описанием на иностранном языке или с элементами иностранного языка) и итоговая (подведение итогов выполнения задания и обсуждение результатов).

3. Каждый эколог должен уметь проводить анализ диаграммы, графика, таблицы или процесса, который поначалу кажется сложнейшей задачей. Тем не менее, немного практики, и человек ощущает себя увереннее и постепенно нарабатывает нужные навыки. С этой целью предложены задания по созданию и описанию диаграмм.

Draw a graph or a bar chart to illustrate the data. Write a description for each set of data and give the descriptions titles. Write about 120 words. Read STUDY SKILL

STUDY SKILL Describing a graph or chart

Students are often required to transform data from a graph or chart into text.

Always:

say what the graph or chart shows.

- describe the main changes.

summarize the major trends and/or high and low points.

Vary the vocabulary you use.

The population of the Republic of Kazakhstan at the beginning of the year 2013

Akmola region	732,719
Aktobe region	795,817
Almaty region	1,946,718
Atyrau region	555,217
West Kazakhstan region	617,640
Mangystau region	567,754
Astana city	778,198
Almaty city	1,475,429

В планировании эссе есть три этапа: 1) анализ картинки 2) определение и группирование основных тенденций и 3) написание нескольких тезисов**.** Постарайтесь определить сходные черты и различия, потому что Ваша задача - сравнить и противопоставить. Цель обзора - показать главные тенденции**.** Если вы анализируете таблицу, график или диаграмму, разместить обзор лучше сразу после вступления.

Изучение курса «Профессионально-ориентированный иностранный язык» не вызывает больших проблем у студентов, так как у них уже имеются базовые знания английского языка и им не сложно ориентироваться в экологической технологии. Но небольшие сложности все-таки возникают, например, неоднородность знания иностранного языка всеми студентами. Также проблемой является отсутствие специальной методической литературы на иностранном языке.

Есенаманова М.С., Абуова А.Е., Есенаманова Ж.С., Талапиденова А., Аубекерова Н., Мухамбетова А.

Экологиялық бағытта дайындау кезіндегі білім бағдарламасына көп тілді енгізу

Бұл мақалада 5В060800-Экология мамандығының студенттерін дайындау кезінде Қазақстанның экологиялық жағдайы туралы тереңдетілген және кеңейтілген білімді алуға бағытталған «Кәсіби-бағытталған шет тілі» курсы үшін шет тілді материалдар берілген. Бұл материалдар студенттердің шет тілде экологиядан мәтіндерді оқу мен түсіну, әртүрлі тапсырмаларды орындау кезінде өз ойларын ағылшын тілінде айту және бар нәтижелердің сараптамасын жүргізу дағдыларды дамытады.

Тірек сөздер: *Көп тілдік, ағылшын тілі, экология, кәсіби-бағытталған, мәтінбен жұмыс жасау, әңгімелесу, диаграмманы сараптау.*

Yessenamanova M., AbuovaA., Yessenamanova Zh., Talapidenova A., Aubekerova N., Mukhambetova A.

Introduction of polylingual to the educational program on preparing the ecological direction

This article gives foreign language materials for the course "Professionally Oriented Foreign Language", which are aimed at preparing students specialties 5B060800-Ecology to obtain in-depth and expanded knowledge about the ecological situation in Kazakhstan. These materials help students develop the skills of reading and understanding texts on ecology in a foreign language, be able to express their thoughts in English when performing various tasks and be able to analyze the available results

Keywords: *Polylingual, English language, ecology, professionally oriented, work with text, conversation, analysis of diagram.*

***

УДК 378.2

Маратова А.М. – аспирант Московского государственного педагогического университета
E-mail: maratova_@mail.ru
Афонин Ю.А. – доктор экономических наук, профессор, Московский государственный университет им. М.В. Ломоносова
E-mail: koncy@mail.ru

СТРУКТУРНО - ФУНКЦИОНАЛЬНАЯ ХАРАКТЕРИСТИКА МОДЕЛИ ФОРМИРОВАНИЯ СОЦИАЛЬНО-ПРОФЕССИОНАЛЬНОЙ МОБИЛЬНОСТИ СТУДЕНТОВ ВУЗА

Аннотация. *В работе представлены основные моменты модели формирования социально-профессиональной мобильности студентов вуза. Структуру формирования социально- профессиональной мобильности можно назвать педагогическим феноменом. Мобильность является не только процессом, но и результатом образования самореализующейся и самодостаточной личности. Выделены основные компоненты - деятельностный, рефлексивный, адаптивный, творческий, оценочно-результативный. Таким образом, процесс формирования социально-профессиональной мобильности студентов оказывает помощь студентам в осуществлении своих позитивных возможностей. Результатом формирования социально-профессиональной мобильности студентов должен стать целостный самоудовлетворенный индивидум, подготовленный к адаптации в изменяющихся условиях и к изменению своего поофессионального статуса.*

Ключевые слова: *Социально-профессиональная мобильность, компонент, модель, адаптация, самодетерминация, творчество.*

Предлагаемая модель формирования социально-профессиональной мобильности студентов отражает связи и зависимости структурных компонентов (целевой, содержательный, организационно-технологический, оценочно-результативный), интегрирует цель, задачи, функции каждого компонента, отражает содержание, организационные формы и методику исследуемого процесса. Мы взяли во внимание построение структурно-функциональной модели формирования социально-профессиональной мобильности студентов вуза и потому указываем ее структурные и функциональные компоненты и параметры. Целевой компонент модели формирования социально профессиональной мобильности студентов вуза обусловлен тем, что сознательная цель в деятельности педагогов определяет выбор способов, действий и выступает как средство управления, сверки результатов действий с прогнозируемым итогом. Основная функция данного компонента - целеобразующая. Содержательный компонент модели формирования социально профессиональной мобильности студентов вуза раскрывает суть формируемого качества будущего специалиста. В отношении содержания социально-профессиональной мобильности нет единого мнения в науке. В первом параграфе мы прибегли к анализу социально-профессиональной мобильности как педагогического феномена. В данном случае нам предстоит определить его структурно-функциональную характеристику, выделить компонентностный

состав. Мы определили социально-профессиональную мобильность будущего специалиста как готовность личности к оперативной смене сферы профессиональной деятельности, которая проявляется в активности и деятельностном интересе к профессиональной деятельности, адаптивность к различным видам профессиональной деятельности, настроенности на творческое отношение к выполняемой деятельности и как результат самореализующаяся и самодостаточная личность. В этом определении заложен смысл того, что рассматриваемая нами мобильность выступает не только как процесс, но и как определенные качества личности, суть которых отражает содержание социально-профессиональной мобильности, основными компонентами которой являются: Мотивационный. Ключевым в данном компоненте является мотив. Мотив - побуждение к деятельности, связанное с удовлетворением потребности субъекта; совокупность внешних или внутренних условий, вызывающих активность субъекта и определяющих ее направленность (мотивация); субъективная причина того или иного поведения, действия; психическое явление, непосредственно побуждающее к выбору того или иного способа действия и его осуществления; предмет материальный или идеальный, побуждающий и определяющий выбор направленности деятельности, ради которой она осуществляется; осознаваемая причина, лежащая в основе выбора действия и поступка; побудитель деятельности, складывающийся под влиянием жизни субъекта и направляющее направленность его активности [1].

Эти определения дают основание рассматривать мотивационный компонент социально-профессиональной мобильности студентов, как обусловливающий стремление к активности и готовности к участию участвовать в мероприятиях, организуемых вузом, проективной деятельности различной содержательной направленности, выраженный интерес к различным сферам профессиональной деятельности. Деятельностный компонент. Деятельность определяется как форма психической активности личности, направленная на познание и преобразование мира и самого человека. Деятельность состоит из более мелких единиц - действий, каждому из которых соответствует своя частная цель или задача. Деятельность включает в себя цель, мотив, способы, условия и результат; это важнейшая форма проявления жизни человека, его активного отношения к окружающей действительности, способ существования и развития общества и человека, всесторонний процесс преобразования им окружающей природы и социальной реальности в соответствии с потребностями, целями. Задачами; высшая форма активности личности, основанная на сознании [1]. Мы будем рассматривать деятельностный компонент как отражающий способность к самореализации и самоактуализации, умение самоорганизации, гибкости в решении возникающих задач; Рефлексивный компонент. Рефлексия (от латинского обращение назад) принцип человеческого мышления, направляющий его на осмыслении в осознании собственных форм и предпосылок [2]. Иначе говоря, это проявление сознания, способного осознавать себя самое себя, свои формы и способы самопроявления. Это универсальный способ анализа самого сознания, его возможностей в познании и в объективной оценке предмета и явлений действительности.

Как компонент социально-профессиональной мобильности, рефлексия будет рассматриваться нами как способность студента анализировать, подвергать осмыслению то, как его действия и поступки оцениваются другими и способствуют реализации собственных задач, переход к активной саморегуляции

и самоутверждению себя в ситуации практического взаимодействия, в процессе проектирования деятельности, в процессе самоанализа и самооценки себя как субъекта деятельности, способности осуществлять рефлексию своей деятельности и мобильности. Адаптивный компонент. Адаптация — процесс и результат освоения студентом новых для него социальных ролей и позиций, значимых для него самого и его социального окружения. Адаптивность - оптимизация взаимоотношений личности и группы, сближение целей их деятельности, ценностных ориентаций, усвоение индивидом норм и традиций группы, вхождение в ее ролевую структуру. Исходя из этого, адаптивный компонент социально-профессиональной мобильности проявляется в адаптивности к различным видам деятельности, связанной с будущей профессиональной сферой, к общественным ситуациям. Творческий компонент. Творчество — высшая форма активности и самостоятельной деятельности человека. Творчество оценивается по его социальной значимости и оригинальности (новизне). С объективной точки зрения творчество определяется его конечным продуктом - научным открытием или новизной научного исследования, созданием художественного продукта. С субъективной точки зрения творчество определяется самим процессом независимо от значимости продукта (психическими процессами, характерными для творчества). Творчество - деятельность, порождающая нечто качественно новое и отличающееся неповторимостью, оригинальностью и общественной уникальностью [2].

Исследуя процессы творчества в высшей школе, Ю.Г. Фокин указывает, что существенным признаком начала творчества является сознательная или неосознаваемая неудовлетворенность субъекта существующим в избранной и доступной ему части объективизированного опыта. В этом аспекте автор дает определение творчества как неформализованного процесса создания или выявления субъектом новых сведений или объектов духовной либо материальной культуры, основанном на мышлении, выходящем за пределы известного, на реализации собственного видения объекта, задачи или проблемы и сознательном отказе от сложившихся представлений или известных способов [2]. Это позволяет нам определить творческий компонент социально профессиональной мобильности как характеризующий настроенность на творческое отношение к любому делу, творческое преобразование любой ситуации. Целостность указанных компонентов просматривается в саморазвитии, самореализации, самодостаточности личности. В психолого-педагогических науках в последнее время заметно актуализировалось изучение сущности и механизмов процесса саморазвития, самореализации, самодостаточности личности в целом и в профессиональном плане. По мнению В.А. Сластенина, профессиональное саморазвитие связано со способностью преобразовывать себя и свою деятельность. Этот процесс требует выделения нескольких структур: объекта преобразования, субъекта преобразования и средства преобразования. Главная роль в процессе саморазвития отводится осмысливанию себя в контексте преобразования [3]. Учитывая сказанное, мы будем понимать социально-профессиональное саморазвитие студента в контексте мобильности как развитие своих социальных и профессиональных качеств, характеристик, способностей, выстраивание собственной перспективы. Эта деятельность, направленная на личностное и профессиональное развитие, самосозидание, позволяющее студенту стать субъектом собственной жизнедеятельности. Самореализация личности — наиболее полное выявление личностью своих индивидуальных и

профессиональных возможностей; система сознательных актов, действий, направленных на поддержание, достижение необходимого психического состояния, управление своей психикой [3]. В связи с этим, мы усматриваем в целевом содержании процесса формирования социально-профессиональной мобильности студентов оказание помощи личности в осуществлении своих позитивных возможностей. Самодетерминация - способность выбирать и иметь свой выбор, является ключевым показателем социально-профессиональной мобильности студентов. Основная функция данного компонента – конструктивно - определяющая. Организационно-технологический компонент модели формирования социально-профессиональной мобильности студентов вуза связан с обеспечением данного процесса средствами, методами и приемами, которые способствуют формированию компонентом социально профессиональной мобильности студентов. В качестве ведущих форм, приемов и методов нами обозначены следующие: Игровые методы формирования социально-профессиональной мобильности. Игра является уникальным механизмом аккумуляции и передачи социального опыта - как практического (овладение средствами решения задач), так и связанного с определенными правилами и нормами поведения в различных ситуациях. Эффективность процесса формирования социально-профессиональной мобильности посредством игрового метода осуществляется за счет более активного включения студентов в процесс непосредственного использования имеющихся знаний. Ценность игры заключается не столько в достижении целей, сколько в социально психологическом воздействии на студентов и тех эффектах, которые при этом наблюдаются [4].

Анализ многочисленных исследований, посвященных проблеме игровых методов и приемов обучения, позволил нам выделить те преимущества, которые дают возможность использовать их в процессе формирования социально-профессиональной мобильности; - способствуют формированию мотивации; - переводят участника с их пассивной позиции в активную; - способствуют формированию собственного опыта профессионально игровой деятельности; - способствуют формированию плюрализма мнений и действий, многовариантность мыслительных операций, интерес к более эффективному построению профессиональной деятельности; - развивают индивидуальное профессиональное мышление, умение анализировать и прогнозировать; - развивают психологическую пластичность, способность вживаться в образ;- ориентируют в реальных жизненных, социально и профессиональных ситуациях. Мы использовали деловые игры (игры-имитации) и организационно деятельностные игры. Игры-имитации характеризуются тем, что в процессе их проведения воссоздается деятельность какой-либо организации, предприятия или его подразделения; имитируются события, конкретная деятельность людей (деловое совещание, заседание суда, проведение беседы, обсуждение плана и пр.) и обстановка, а также условия, в которых происходит событие или осуществляется деятельность (в нашем случае, кабинет следователя, прокурора, адвоката, дознавателя и пр., квалификационное испытание и т.д.). Сценарий имитационной игры кроме сюжета события содержит описание структуры и назначение имитируемых процессов и объектов. Организационно-деятельностные игры являются формами коллективной мыслительной деятельности, в процессе которой происходит проектирование (создание_новых деятельностных образцов. Такие игры проводятся на основе глубокой

теоретической проработки решаемых проблем с целью внедрения новой практики в некоторой профессиональной сфере. В.И. Загвязинский отмечает: «ИДИ предусматривают организацию коллективной мыслительной деятельности на основе развертывания содержания сюжета в виде системы проблемных ситуаций и взаимодействия всех субъектов в процессе их анализа» [5]. В качестве интерактивного метода применяли социально - психологический тренинг, который определяется как синтетическая антропотехника, сочетающая в себе различные учебную и игровую деятельность, проходящую в условиях моделирования различных ситуаций. При этом под антропотехникой понимается преобразование естественно данных человеку способностей и формирование на их основе культурного феномена профессионального мастерства [5].

Тренинг сензитивности направлен на формирование способности понимать коллег, деловых партнеров, совершенствование способности индивида к пониманию других людей на уровне рационалистического (умозаключения), артистического (художественного), практического и эмпирического понимания [6]. Видеотренинг - основан на использовании видеозаписи: показ готовых видеоматериалов для обсуждения конструктивных и эффективных действий, демонстрации желательных образцов поведения и использование записи тренингового занятия во время выполнения игровых заданий. Видеообратная связь помогает студентам совершить переход от непосредственного пережитого опыта к его осмыслению, рефлексии, позволяет напрямую обратиться к собственному опыту [6]. Значительную роль отводили дискуссии, обусловленные их потенциальными возможностями, когда обмен знаниями, мнениями и убеждениями может привести к новому взгляду на профессиональную деятельность, явление, а также позволяет изменить модель поведения, организует интенсивный мыслительный и ценностно-ориентирующий акцент деятельности. Сама по себе дискуссия усиливает развивающие и воспитывающие эффекты, создает условия для открытого выражения участниками своих мыслей, позиций, обладает возможностями воздействия на установки ее участников. Целенаправленность дискуссий выражается в том, что этот метод направлен на обучение студентов анализу реальных ситуаций, формирование навыков отделения важного от второстепенного, моделирование особо сложных ситуаций, когда даже самый опытный специалист не в состоянии единолично охватить все аспекты проблемы, демонстрация многозначности решения проблем [6]. Значительное место отводилось рефлексивным методам и приемам формирования социально-профессиональной мобильности студентов. Цель рефлексии – вспомнить, выявить и осознать основные компоненты деятельности, ее смысл, типы, способы, проблемы, пути их решения, полученные результаты и т.п. Без понимания способов, механизмов познания и мыследеятельности невозможно присвоение тех знаний, которые добываются [7].

Опираясь на научные воззрения П.Г. Щедровицкого, мы считаем, что освоение социально-профессиональной мобильности происходит только тогда, когда в дело включается направляемая рефлексия, за счет которой и выделяются сами схемы деятельности, способы решения задач или рассуждения. Усвоение социально-профессиональной мобильности как личностного качества и результата деятельности выступает как прямой продукт рефлексивного процесса [7]. Рефлексивные методы и приемы мы рассматриваем как относимые к двум областям: онтологической, связанной с содержанием социально-профессиональных знаний и психологической, то есть обращенной к субъекту деятельности и самой

деятельности. Осмысливая собственную деятельность в процессе освоения компонентов социально профессиональной мобильности, студенты акцентируют внимание как на знаниевых продуктах деятельности, так и на структуре самой деятельности, которая приводит к созданию нового продукта. В качестве основных рефлексивных методов и приемов мы усматривали следующие: рефлексия чувств - вербальное или невербальное описание чувств и ощущений, протекающих в создаваемых образовательных и моделирующих социально-профессиональную среду ситуациях. Для этого в письменно повествовательной форме студенты пытаются осознать причины своих чувств, осознать связь полученных результатов с характером переживания в ходе познания; рефлексия целеполагания - осознание способов достижения поставленной цели и самостоятельное выдвижение новых целей; рефлексивный алгоритм – студенты выстраивают собственный алгоритм процедуры осознания социально-профессиональной мобильности, профессиональных знаний, умений; рефлексивный вопросник - формулировка вопросов, затрагивающих моменты темы или занятия в целом, которые вызывали наиболее яркие чувства и переживания, какие обнаружены противоречия, сомнения и несогласия. Учитывая специфику внеучебной деятельности, акцентирующей преобразовательную, творческую деятельность, мы уделяли внимание проведению конкурсов профессионального мастерства, предметных олимпиад, публичных защит проектов, на основе которых актуализировался процесс формирования положительного отношения и стремления к новому, создавались условия для проявления и развития личностных и профессиональных качеств, наличие и степень сформированности, которых обеспечивает результативность будущей профессиональной деятельности студентов и социально-профессиональной мобильности, как результата указанных форм. Основная функция данного компонента модели - формирующая. Оценочно-результативный компонент модели формирования социально-профессиональной мобильности студентов вуза определяет эффективность функционирования предлагаемой модели, связанной с разработкой соответствующих уровней сформированности социально-профессиональной мобильности студентов. Результатом формирования социально-профессиональной мобильности студентов должна стать целостная самоудовлетворенная личность, подготовленная к адаптации в изменяющихся социальных условиях и к изменению своего профессионального статуса. Основная функция этого компонента модели - оценочная.

Литература:

1. Богатырев А.Н., Карпов П.Н., Широкова М.В. Профессиональная мобильность будущих учителей технологии и подготовка их к инновационной деятельности // Актуальные проблемы модернизации высшего образования: материалы всерос. науч. практ. конференции, посвященной 65 летию ШГПИ. – Шадринск, 2004. – С. 214-217.

2. Богданова Е.Л. О конкурентоспособности работников на предприятии // Социологические исследования. – 1992. – №14. – С. 104-106.

3. Бодалев А.А. Вершина в развитии взрослого человека: характеристики и условия достижения . – М.: Флинта – Наука, 1998. – 168 с.

4. Борисова Н.В. Конкурентоспособность будущего специалиста как показатель качества и гуманистической направленности вузовской подготовки. – М. – Набережные челны, 1996. – 142 с.

5. Бондаренко Т.А. Педагогические условия формирования рефлексивной культуры у студентов. (Текст): Автореф.дисс....канд.пед.наук. – Магнитогорск, 1999. – 23 с.

6. Носков И.А. Приобщение учащихся к ценностям как социально-нравственная проблема / Материалы V международной научно-практической конференции «Современное образование: плюсы, минусы и перспективы». – М., 2015. – С.50-54.

7. Носков И.А. Сущность гуманистического мировоззрения школьника // Известия Самарского научного центра Российской академии наук. Социальные, гуманитарные, медико-биологические науки. – 2012. – Т. 14. – №2-3. – С. 574-578.

Маратова А.М., Афонин Ю.А.

Әлеуметтік және кәсіби ұтқырлықты қалыптастыру моделінің құрылымдық және функционалдық сипаттамалары

Бұл мақалада жоғары оқу орындары студенттерінің әлеуметтік және кәсіби ұтқырлығын қалыптастырудың негізгі ұстанымдары қарастырылған. Әлеуметтік-кәсіби ұтқырлығын қалыптастырудың компоненттік моделі педагогикалық феномен болып табылады. Ұтқырлық – бұл үдеріс қана емес, сонымен қатар өзін-өзі қамтамасыз ететін және өзін-өзі жетілдіретін тұлға. Негізгі компоненттері – белсенді, рефлексиялық, бейімделгіш, шығармашылық, өнімді бағалау. Сонымен, студенттердің әлеуметтік-кәсіби ұтқырлығын қалыптастыру үрдісінің мақсатты құрамында тұлғаға өзінің позитивті мүмкіндіктерін іске асыруына көмектесу қарастырылады.Студенттердің әлеуметтік және кәсіби ұтқырлығын қалыптастырудың нәтижесі өзгерген жағдайда бейімделуге және өзінің кәсіби мәртебесін өзгертуге дайын тұтас өзін-өзі қанағаттандыратын тұлға болуы керек.

Тірек сөздер: *Әлеуметтік-кәсіби ұтқырлық, компонент, бейімделу,модель, өзін-өзі анықтау, шығармашылық.*

Maratova A.M., Afonin Y.A.

Structural - functional characteristics of the model of formation of socio-professional mobility of University students

The paper presents the main points of the model for the formation of social and professional mobility of university students. The structure of the formation of social and professional mobility can be called pedagogical phenomenon. Mobility is not only a process, but a result of forming a self-fulfilling and self-sufficient personality. The main components are activity, reflexivity, addictiveness, creativity, evaluation driven productivity. Therefore, the process of forming the social and professional mobility of the students is rendering the assistance to the students in the implementation of their positive opportunities. The result of the formation of social and professional mobility of students should be a holistic self-satisfied personality, prepared for adaptation in changing environment and changing its professional status.

Keywords: *Socio-professional mobility, component, model, adaptation, self-determination, creation.*

***

УДК 81’243

Жубанова Ш.А. – PhD докторант Казахского университета международных отношений и мировых языков им. Абылай хана
E-mail: Sholpa1511@mail.ru

ИНОЯЗЫЧНОЕ ПРОФЕССИОНАЛЬНО-ОРИЕНТИРОВАННОЕ ОБУЧЕНИЕ МЕЖКУЛЬТУРНОМУ ОБЩЕНИЮ СТУДЕНТОВ НЕЯЗЫКОВЫХ СПЕЦИАЛЬНОСТЕЙ: НОВЫЕ ТЕХНОЛОГИИ

Аннотация. *В статье рассматривается межкультурный компонент иноязычного профессионально-ориентированного обучения студентов неязыковых специальностей, профессионально-ориентированной подготовки студентов через формирование у них состава межкультурной компетенции, которая определяется набором субкомпетенции, основные характеристики преподавания иностранного языка на неязыковых специальностях, а также современные общедидактические подходы к высшему профессиональному образованию, современную концепцию образования в области лингвистики, а также на инновационные технологии обучения.*

Ключевые слова: *Компетентность, межкультурно-коммуникативная компетенция, профессионально-ориентированное обучение, информационно-коммуникативные технологий (ИКТ), цифровой образовательный контент.*

Концепция инновационного развития Республики Казахстан до 2020 года, базовые направления Государственной программы ФИИР и положения Государственной программы развития образования РК до 2020 г. в своих документах определили принципиально новые требования к результатам успешного образования. Основной акцент был сделан на «динамичное развитие экономики, рост конкуренции, сокращение сферы неквалифицированного и малоквалифицированного труда, глубокие структурные изменения в сфере занятости, что определили потребность в квалифицированных работниках, способных быстро переподготовиться в рыночных условиях и обладать профессиональной мобильностью» [1, с. 52-55]. Таким образом, профессионально-ориентированный подход в обучении иностранному языку студентов неязыковых специальностей предполагает развитие и выработку у них способности коммуникативного иноязычного общения в конкретных деловых, профессиональных и научных сферах, а также ситуациях, которые бы учитывали специфику профессионального мышления индивида при организации мотивационно-побудительной и научно-исследовательской деятельности.

Сегодня иностранный язык все больше становится важнейшим инструментом компетентности будущего специалиста в формировании межкультурно-коммуникативной и профессиональной компетенции. Этот факт достаточно полно описан в монографии академика Кунанбаевой С.С., где отмечено, что процесс овладения студентами профессионально-коммуникативных навыков тесно связан с целенаправленным формированием понятийно-терминологического аппарата выбранной специальности, овладением приемами и стратегиями обучения, расширением информационной базы на основе аутентичных текстов, формированием умений интерпретации данных и аргументации, навыками дискутирования, равно как и умением решать типовые стандартные и профессионально-ориентированные задачи [2].

Основной целью профессионально-ориентированной подготовки студентов неязыковых специальностей является формирование межкультурно-коммуникативной компетенции студентов, которое представляет собой сложное личностное образование, включающее знания о родной и иной культуре, умения и навыки практического применения своих знаний, а также совокупность качеств личности, способствующих реализации этих знаний, умений и навыков, и, наконец, практический опыт их использования в ходе взаимодействия с представителями иной культуры. В связи с этим весьма актуальной становится задача подготовки специалистов в области межкультурной коммуникации, владеющих как минимум двумя иностранными языками и способных к их практическому применению в качестве средства реализации диалога культур.

Зарождение межкультурной коммуникации как академической дисциплины следует считать 1954 год, когда вышла в свет книга Э.Холла и Д.Трагера «Culture of communication». Затем теоретическое и прикладное научное направление «Межкультурная коммуникация» активно разрабатывалось во многих странах дальнего зарубежья. В Казахстанском образовательном пространстве, словосочетание «межкультурная коммуникация» стало широко употребительным лишь в конце 90-х годов, что повлекли за собой радикальные изменения в методическом и содержательном аспектах преподавании иностранных языков. Основной задачей в иноязычном образовании стали развитие коммуникативных способностей, а содержание обучения иностранным языкам наполнилось социокультурными маркерами. Это стало отправной точкой для КазУМОиМЯ имени Абылай хана в работе над учебными программами на формирование состава межкультурной компетенции, которая определяется набором субкомпетенции (лингво-культурологическая, социально-культурологическая, когнитивная, коммуникативная, профессионально-ориентирующая, контентно-профессиональная, профессионально-специализирующая). Сегодня различным формам коммуникации и общения обучают во многих казахстанских вузах не только потому, что для целого ряда специальностей изучение норм, правил и стилей коммуникации является обязательным в соответсвии с Государственным образовательным стандартом, а прежде всего потому, что овладение знаниями и навыками коммуникации диктуется практическими потребностями реальной жизни [3, с. 13].

Сотрудничество в международных политических, экономических и профессиональных организациях, участие в международных форумах, конференциях, работа в многонациональных компаниях, обмен опытом в профессиональной сфере, обучение за рубежом- все эти и многие другие факторы подводят к необходимости изучения языка и иноязычной культуры для адекватного межкультурного общения. Основная задача преподавания иностранных языков в высшей школе- это обучение языку как средству общения между специалистами разных стран, общения в разных формах: письменной и устной [3, с. 13].

Итак, в современных условиях межкультурная коммуникация, иноязычное общение стали неотъемлемым компонентом будущей профессиональной деятельности специалиста. Как считает В.М.Постоев «основной характеристикой преподавания иностранного языка на неязыковых специальностях, по мнению ученого, «должна стать отраслевая специфика, совокупность методов и подходов, которые отражают особенности будущей специальности студентов и особенности процесса овладения ею» [4, с. 4-13].Основной целью становится

обучение иностранному языку как реальному средству общения между специалистами разных стран. Развитие всех языковых навыков (чтение, говорение, письмо и аудирование) приобретает профессионально-ориентированный характер.

Указанные профессионально-ориентированные задачи могут быть решены путем применения в учебном процессе различных современных технологий, основанных на принципах интерактивности, проблемности, ситуативности, что связано с моделированием профессионально - контекстных ситуаций, направленных на будущую специальность и на профессиональную практическую деятельность учащихся. Кроме того, успешное обучение очень тесно соприкасается с такими актуальными требованиями современного обучения, как применение в учебном процессе информационных технологий, технологии ситуационного анализа (кейс-стади), контекстного обучения, креативных технологий, игровых технологий и выполнения проектных работ [5, с. 344].

В настоящее время вопрос формирования системы профессиональной языковой подготовки студентов при обучении на неязыковых факультетах университетов можно охарактеризовать как многоаспектный и многогранный. Так, в научных трудах и научно-методической литературе иностранный язык как учебный предмет в системе высшего образования различными авторами раскрывается с разных позиций. Проблемам обучения иностранному языку в высшей школе как средству общения свои исследования посвятили такие авторы, как И.Л. Бим, Н.Н. Гез, Н.И. Жинкин, И.А. Зимняя, И.В. Карпов, Б.А. Лапидус и др.; проблемам формирования коммуникативных умений средствами иностранного языка - И.А. Зимняя, В.Л. Кузовлев, В.Г. Костомаров, А.А. Леонтьев, Е.И. Пассов и др.; вопрос формирования профессиональной направленности был рассмотрен в трудах ученых С.С. Кунанбаевой, Л.Ш. Гегечкори, Н.И. Гез, М.А. Давыдова, Б.К. Есипович, М.К. Кабардов, Г.А. Китайгородской, Р.П. Мильруд, И.И. Халеевой и др.; исследованию проблемы коммуникативного подхода в обучении иностранному языку посвятили свои труды И.Л. Бим, А.Н. Леонтьев, Е.И. Пассов, Г.В. Рогова.

В условиях становления и развития информационного общества профессиональное межкультурное общение осуществляется не только при непосредственных контактах представителей различных лингвокультурных общностей, но все чаще опосредуется постоянно обновляющимися информационными коммуникативными технологиями (ИКТ). Эти же средства обеспечивают доступ к иноязычным информационным ресурсам, необходимым для непрерывного развития специалиста в динамичном мире профессий. Под влиянием указанных факторов изменяются требования к иноязычным компетенциям выпускников неязыковых специальностей. Формирование таких компетенций требует создания системы обучения ИЯ, опирающейся на современные общедидактические подходы к высшему профессиональному образованию, современную концепцию образования в области лингвистики, а также на инновационные технологии обучения.

ЮНЕСКО среди ведущих принципов образования XXI века провозгласил такие незыблемые постулаты, как «образование для всех» и «образование через всю жизнь» − «LifeLongLearning (LLL)», призванных обеспечить процесс воспитания граждан мира с планетарным мышлением, способных воспринимать и осуществлять самые прогрессивные в мире идеи и знания [6, с. 90-92].

Указанные принципы нацелили учебные заведения на широкое использование в процессе обучения различных электронных средств обучения, таких как электронные учебники, мультимедийные обучающие программы, цифровые образовательные ресурсы, виртуальные тренажеры. Все эти электронные средства были охарактеризованы профессором Г.К. Нургалиевой как цифровой образовательный контент, позволяющий актуализировать образовательный процесс, сделать его более интересным и, что самое главное, мотивировать обучающихся на изучение учебного материала и решение образовательных задач [7, с. 310].

В своём выступлении с ежегодным обращением к народу Казахстана в 2012 году Президент страны Н.А. Назарбаев отметил: «Мы должны интенсивно внедрять инновационные методы, решения и инструменты в отечественную систему образования, включая дистанционное обучение и обучение в режиме онлайн, доступные для всех желающих» [8, с. 2-23]. В Государственной программе развития образования Республики Казахстан на 2011-2020 г. важным ключевым показателем названо именно электронное обучение (e-Learning). Технологии e-Learning определены как самые эффективные для снижения кризиса образования и развивающей их умения и навыки для дальнейшего обучения в течение всей жизни. В этой связи, с целью формирования у учащихся навыков интерактивной работы в учебном процессе с цифровым образовательным контентом (ЦОК), МОН РК разработало концепцию «Создания информационной системы электронного обучения», так как методика электронного обучения в условиях информационно-образовательной среды цифрового образовательного контента включает интерактивные и аксиологические формы и методы обучения, направление на саморазвитие обучающихся как результат их осознанного и мотивированного инфокоммуникационного взаимодействия с преподавателями, друг с другом и средой [9]. Проблема формирования интерактивности в обучающей среде на сегодня является весьма актуальным вопросом, поскольку цифровой образовательный контент нового поколения позволяют единовременно использовать все названные педагогические инструменты (мультимедиа, интерактив, коммуникативность, моделинг, производительность и тд.) и является высокоинтерактивным, мультимедийно-насыщенным образовательным электронным ресурсом, циркулируемый во всемирной сети Интернет.

На сегодняшний день, нашей кафедрой при КазУМОиМЯ имени Абылай хана создается именно та инновационная методика преподавания иностранным языкам для неязыковых специальностей, согласно требованиям Общеевропейского Стандарта CEFR (Common European Framework of reference for languages) [10], с учетом Национальной уровневой шкалы [11], а также базируясь на методологических принципах (когнитивный, концептуальный, коммуникативный, лингвокультурный, социокультурный, рефлексивно-развивающий) академика Кунанбаевой С.С. по формированию тех базовых компетенции при профессионально-ориентированном обучении, необходимые будущему компетентному специалисту [12, с. 311].

Для разработки методики, соответствующей нынешним реалиям, необходимо рассмотреть совокупность определяющих требований к образовательному процессу в целом и к отдельным его составляющим (целям, содержанию, методам, технологиям, средствам обучения):

- компетентностной базируемости языкового образования и ее оценки по качеству конечного результата;

- коммуникативно-функциональной направленности;

- уровневой ранжированности предметного содержания и конечных показателей по выделенным стандартизированным типовым уровням обученности и владения языком;

- представленность предметного содержания в виде когнитивно-лингвокультурологических комплексов, состоящих из сфер, тем, субтем и типовых ситуаций общения;

- разработанность критериально-параметровой шкалы измерения языковой компетенции и введения на ее основе единого контрольно-оценочного механизма владения языком [12, с. 311].

Методикапреподаванияиностраннымязыкамввысшейшколевключаеттакие понятиякак teaching strategies, teaching context, teaching challenges, teaching principles, learning strategies, learning tools, software tools, web tools and hardware tools. К технологиям обучения (Teachingstrategies) по английскому языку относятся:

• CALL – Обучение с опорой на компьютерные программы/ Computer - assistedlanguagelearning

• CLIL- обучение содержанию и языку

• EFL/TESL – обучение английскому как иностранному

• ESP/LSP –английский для профессиональных целей

• EAP –английский для академических целей

• Case study –Кейс стади

• MOOC – massive on-line open courses ит.д.

Обучение через использование ситуативных задач / **Case-basedteaching/ TeachingwithCases** - Casestudies это решение реальных ситуативных задач, решение которых они могут использовать в профессиональной среде. Этот вид работы развивает логическое мышление, навыки работы в команде, системное мышление, публичное выступление. Студенты учатся анализировать, разрабатывать алгоритм мышления и действия, и вырабатывая решение учатся отстаивать свое мнение, дебатировать, оппонироватьили **Обучение через решение проблем/ Problem-BasedLearning**(PBL) -Problem-based – это обучать студентов "обучаться", обучение в группах и поиск решения реально существующих проблем.

Таким образом, создание качественно новой системы обучения иностранным языкам невозможно без учёта широких возможностей новых инновационных технологий обучения. Среди них большое значение имеют исследования в сфере информатизации образования в системе высшего образования, которые опираются на дидактический потенциал программно-аппаратных (компьютерных) средств обучения иностранному языку.

Литература:

1. Калжанова Г.М. Модернизация системы образования в Казахстане // Материалы VIII международной научной конференции «Проблемы и перспективы развития образования». – Краснодар: Новация, 2016. – С. 52-55.

2. Кунанбаева С.С. Компетентностное моделирование профессионального иноязычного образования: монография. – Алматы, 2014. – 208 с.

3. Санникова С.В. Межкультурный компонент профессионально-ориентированного обучения гуманитариев // Вестник ПНИПУ «Проблемы языкознания и педагогики». – 2016. – №1. – С. 88-101.

4. Постоев В.М. Зависимость методики обучения иностранному языку в неязыковом вузе от специфики факультета // Иностранные языки в высшей школе. – 1974. –Вып. 9. – С. 4–13.

5. Кунанбаева С.С. Теория и практика современного иноязычного образования. –Алматы, 2010. – 344 с.

6. Историческая миссия университетов (беседа с Генеральным директором ЮНЕСКО Ф.Майером) // Вестник высшей школы. – 1989. – № 9 – С. 90-92.

7. Нургалиева Г.К. Преемственность в развитии научной школы. – Алматы: АО «Национальный центр информатизации», 2015. – 310 с.

8. Послание Президента РК — Лидера нации Н.А.Назарбаева народу Казахстана «Стратегия «Казахстан - 2050»: новый политический курс состоявшегося государства // Мысль. – 2013.– № 1. – С. 2-23.

9. Государственная программа развития образования Республики Казахстан на 2011-2020 годы / Указ Президента Республики Казахстан от 7 декабря 2010 года № 1118. – Астана, 2010.

Жұбанова Ш.А.

Лингвистикалық емес мамандықтардың студенттеріне арналған шет тіліндегі мәдениетаралық қарым-қатынаста кәсіби бағдарланған оқыту: жаңа технологиялар

Мақалада тілдік емес мамандықтар студенттерінің шет тілі кәсіби-бағытталған оқыту мәдениетаралық компоненті талқыланады, олардың құрамы субқұзыреттілік жиынтығы арқылы анықталады және мәдениетаралық құзыреттілік, тілдік емес мамандықтар үшін шет тілін оқыту негізгі сипаттамалары, сондай-ақ қазіргі заманғы жалпыдидактикалық қалыптастыру арқылы студенттердің кәсіби-бағытталған оқыту жоғары кәсіби білім беру тәсілдері , лингвистика саласында, сондай-ақ инновациялық білім беру технологиялары бойынша білім берудің қазіргі заманғы тұжырымдамасы қарастырылған.

Тірек сөздер: *Құзыреттілік, мәдениетаралық коммуникативтік құзыреттілік, кәсіби-бағытталған білім беру,ақпараттық және коммуникациялық технологиялар (АКТ), сандық білім беру мазмұны*

Zhubanova Sh.A.

Foreign professionally-oriented education of international communication to non-linguistic specialities: new technologies

The article discusses the intercultural component of foreign language professionally-oriented education of students of non-linguistic specialties, professionally-oriented training of students through the formation of intercultural competence, which is determined by a set of subcompetences, the main characteristics of foreign language teaching to non-linguistic specialties, as well as modern didactic approaches to higher professional education, the modern concept of education in the field of linguistics and also innovative learning technologies.

Keywords: *Competence, intercultural communicative competence,professionally-oriented education, information and communication technologies (ICT), digital educational content.*

***

ӘОЖ 37.01.908

Ходжанова Б.Х. – аға оқытушы, М.Өтемісов атындағы БҚМУ
E-mail: Hodzhanova_b_@mail.ru

МЕКТЕП ОҚУШЫЛАРЫНА ҚОСЫМША БІЛІМ БЕРУ ЖҮЙЕСІНДЕ ӨЛКЕТАНУ БАҒЫТЫНДА ҰЙЫМДАСТЫРЫЛАТЫН ПЕДАГОГИКАЛЫҚ ЖҰМЫСТАР

Аңдатпа. *Бұл мақалада мектеп оқушыларына қосымша білім беру жүйесінде өлкетану бағытында ұйымдастырылатын педагогикалық жұмыстардың маңыздылығына тоқталады. Өлкетану материалдарын жүйелі түрде белгілі бір мақсатқа бағындыра отырып, оқу процесіде пайдалану едәуір дәрежеде оқушыларға кәсіптік бағдар береді. Сонымен қатар өлкетану жұмыстарын жан-жақты жүргізе отырып, табиғат қорғау, оның байлығын кәдеге жарату, өсімдіктер мен жануарлар дүниесінің арта түсуіне, су көздері мен ауасының таза, жерінің құнарлы болуына үлес қосып, туған өлкені жасыл желекке бөлеп, оның байлығын арттыруға, жас өлкетанушыларды табиғат қорғауға үйрету, туған өлкенің нағыз тіршілік бесігі ретіндегі ролін арттыруда маңызды роль атқарады.*

Тірек сөздер: *Сыныптан тыс жұмыстар, оқу және тәрбиелік маңызы, табиғат пен қоғам, қоршаған орта, туған өлке.*

Тәуелсіз мемлекетіміздің саяси – экономикалық әлеуметтік жағдайының ерекшеліктеріне қарай – қазіргі кезде халыққа білім беру саласы және оның әр буыны үлкен өзгерістерге ұшырады.

Еліміздің тәуелсіздік алды. Соның арқасында халыққа білім саясатының бүгінгісі мен ертеңгісі жаңа көзқарас тұрғысынан талданды және оны реформалаудың құқықтық негізі қаланды. Атап айтқанда, ел Конститутциясынан бастау алған: «Білім туралы Заң», «Қазақстан Республикасы мектептерінің және осы мектептерден білім мазмұнының тұжырымдары» сияқты құжаттар дүниеге келді. Бүгінгі таңда жаңа заманғы білімді адамды қалыптастыру барысында мектептің қызметі күннен-күнге ұлғая түспесе кеміген жоқ. Сондай қызметтерінің бірі - сыныптан тыс жұмыстар [1].

Оқу тәрбие процесіндегі кластан тыс жұмыстардың маңызы үздіксіз жоғарлайды, себебі тәрбие жұмыстарының мақсаттары жүзеге асырушы осы сыныптан тыс жұмыстар. Оқушылармен сабақтан тыс жүргізілетін тәрбие жұмыстары сабақтан тыс немесе сыныптан тыс жұмыс деп аталады. Бұл мұғалім сабақ үстінде жүзеге асыратын тәрбие жұмысын толықтыра және тереңдете отырып, ең алдымен балалардың таланттары мен қабілеттерін неғұрлым толық ашудың, олардың бір нәрсеге қызығушылығы мен ынтасын оятудың құралы ретінде қызмет атқарады, ол оқушылардың бос уақытын ұйымдастырудың және олардың адамгершілік мінез–құлыққа жаттығуын ұйымдастырудың формасы болып саналады. Олардың адамгершілік мінез құлық тәжірибесін қалыптастырудың негізі ретінде қызмет атқарады. Оның оралымдылығы, мазмұнын түрлендіру және белгілі бір істерді орындау үшін балаларды әртүрлі орналастыру мүмкіндіктері оқушыларға жеке дара қатынас жасауға өте үлкен мүмкіндіктер ашады. Сыныптан тыс жұмыстардың атқаратын қызметі әр түрлі әрі күрделі. Атап өтсек:

- Табиғат пен қоғам арасындағы байланысқа деген диалектика-материалистік көзқарастары қалыптасады.
- Теориялық білімдерін өмір көріністері мен ұштастыруына себепші бола алады.
- Оқушылардың мамандыққа байланысы қызығушылықтарын, ізденістерін арттырады.
- Қазақстан Республикасының «Білім туралы» Заңы мектеп оқушылардың бойында адамгершілік және салауаттылық тұрмыс негіздерін қалыптастыруға, азаматтық дамытуға дағдыландырады.
- Пәнге байланысты тұрақты қызығушылықтары мен шығармашылық қабілеттерінің дамуының қалыптасуына септігін тигізеді.
- Туған өлкеге, Отанға деген сүйіспеншілігі артады

Сонымен қатар Сыныптан тыс жұмыстардың басты мақсаттарына оқушының бойында адамгершілік қасиеттерді қалыптастыру жатады. Мысалға: біріне-бірі көмек беру, достық, коллективте жұмыс жасай білу т.б. кластан тыс жұмыстардың мазмұны мен міндетінің еңбекке баулудан, өз бетінше жұмыс жасаудан, болашақ мамандықты таңдай білуден тұрады. Сонымен қатар сыныптан тыс жұмыстардың әр түрлі формалары ғылымда терең оқытуда жүзеге асыру арқылы оқушылардың жеке қабілеттерін есепке ала отырып, олардың шығармашылық мүмкіндіктерін арттырады, білімін толықтыруды тұрақты қызығушылығын қалыптастырады, жұмыс істеу қабілетін арттырады, оқушыларды географиялық хабарлардың әр түрлі көздерімен өз бетімен жұмыс істей білуге үйретеді [2].

Оқушылармен сыныптан тыс жұмыстарды жүргізген кезде үнемі олардың география ғылымына деген қызғушылықтарын арттыру басты міндет болып табылады. Ал ол оқушыларды өндіріс орындарына немесе табиғатқа топ серуенге шығару, ғылымның басты жетістіктерімен таныстыру, тақырыпқа сай интернеттен немесе басқа да ақпарат құралдарынан алынған соңғы жаңалықтарды баяндау, сарамандық жұмыстарды жүргізу арқылы жүзеге асуда.

Географиядан сыныптан тыс жұмыстардың жоғары дәрежеде жүруінің белгілі бір коллектив қызметіне де қатысы бар. Бірлескен жұмыс, өзінің және жолдастарының еңбегін бағалау оқушыларда тәртіп, жолдастық, көмек беру сияқты қасиеттерді қалыптастырады.

Сондықтан сыныптан тыс жұмыстардың маңызы тек қана оқушылардың дүниетанымын кеңейтіп, пән бойынша білімдердін тереңдетіп, болашақ мамандыққа дайындап қана қоймайды, сонымен қатар кейбір мысалға білу сияқты жеке қасиеттерін қалыптастыруда үлкен орын алады.

Атап айтқанда география пәнінен жүргізілетін сабақтан тыс жұмыстардың маңызы мен міндеті.

Сабақтан тыс жұмыстардың географияда атқаратын ролі зор. Белгілі бір мектеп бағдарламасында және білім кеңістігінде біршама қызықты және жарқын бейнесін ұғындырады.

Сабақтан тыс жұмыстардың негізгі мақсаты – оқушылардың ойлау қабілетін жан-жақты жетілдіруді қамтамасыз етеді.

Сабақтан тыс жұмыстардың география бойынша білім және тәрбие беру жұмыстары -жалпы мақсаттары мен тапсырмалары бойынша анықталады.

Географиядағы сабақтан тыс жұмыстарының бірден-бір алға қойған мақсаты – оқушыларды жаңа түсініктермен, жаңа ақпараттармен толықтырып, қызықтыра оқыту.

Белгілі-бір ұжымда, яғни топта сабақтан тыс жұмыстарды география ғылымында топ бойынша жұмыс жасатып, жарыстыра оқытып, ойын элементтерін пайдалана отырып, оқушылардың сабаққа деген қызығушылық ынтасын арттыру қажет.

Бірігіп жұмыс жасау, өз еңбегін және достарының еңбегін бағалау оқушыларды жақсы тәртіпке, достыққа, бір-бірін жақсы түсінушілікке, қол ұшын беріп отыруға тәрбиелейді.

«Қазақстан Республикасының 2015 жылға дейінгі білім беруді дамыту» тұжырымдамасында орта білім берудің мақсаты – алған білімнің, кәсіби дағдылардың негізінде өмірдің өзгермелі жағдайларында еркін бағдарлай алатын, білімі арқылы өз мүмкіндіктерін іске асыруға, өзін-өзі дамытуға және адамгершілік тұрғыда өз бетінше дұрыс, жауапты шешім қабылдауға қабілетті тұлға қалыптастыру екендігі анық көрсетілген [1].

Әлемдік білім кеңістігіне өту жағдайында құндылық пен нәтиже білім сапасын көтерудің көкейтесті мәселесіне айналуда. Географиялық білімді толықтырудың бірден-бір жолы- сабақта берілген сапалы білім мен тәрбие және оның нәтижелері екені даусыз. Оқушылардың рухани санасын көтеруде қазақ зиялыларымен қатар әлемдік ұлы ойшылдың қалдырған ұлағатты ойларын да пайдалану керек.

Мектептік өлкетану белгілі бір территорияны немесе өз өлкесін жан-жақты зерттеп бақылауда оқу-тәрбие процесін жетілдірудің маңызды құралы болып саналады. Қоғамда жаңа адамды тәрбиелеу – мектептің аса жауапты әрі құрметті міндеті. Оқушыларға сабақ барысында баяндалатын ғылыми деректер оқушының көзқарастарын қалыптастыруға жағдай жасайды. Бұл маңызды мәселені іске асыруда оқушылардың өз өлкесін зерттеу жөніндегі жұмыстары назар аударарлықтай. Өлкенің тарихын зерттеу жұмысына аса көрнекті педагог Н.К. Крупская кезінде ерекше көңіл аударған болатын. Ол «сіздер Отанымыздың өткендегісі мен қазіргісін оқып-үйренетіндіктеріңіз, оның келешегі мен қазіргісін, болашағымен танысатындықтарыңыз, пайдалы қазбаларын іздеп, мектепте алған білімдеріңізді нығайтатындықтарыңыз маған мәлім. Бұл өте жақсы. Осындай пайдалы іске мектеп оқушыларын көбірек тартуға ұмтылыңыздар!»-деп жазды [2].

Сондықтан да мектепте сабақтан тыс жұмысқа жыл сайын көбірек көңіл бөлінуде. Соның ішінде өлкетану жұмыстарын атап өтуге болады. Сабақтан тыс жұмыс - өте үлкен ұғым. Оларға сонымен қатар әңгімелер мен дәрістер, экскурсиялар мен жорықтар, зерттеулер мен байқаулар, географиялық кабинетте және жергілікті жерде жүргізілетін практикалық жұмыстар, кештер, көрмелер, және т.б.

Мұғалімнің дүниеге ғылыми көзқарасын қалыптастыру жөніндегі міндетінде, өлкетану бағытында жүргізілген жұмыстары ерекше орны алады. Ғылыми-техникалық процестің қарқынды дамуы барысында, қазіргі таңда адамзаттың табиғатқа тигізетін әсері орасан зор болып отыр. Сондықтан оқушыларды табиғатты қорғау мәселелерімен, сонымен қатар өлкетану бағытында саяхаттар ұйымдастыру, олардың дүниетанымдық маңызы елеулі. Туристік-өлкетану жұмыстарының мақсаттарына сәйкес табиғат пен адам қоғамының өзара байланыстарының мәнін ашуға зор көңіл бөлінген. Оқушыларды оқыту және тәрбиелеу-процесі күрделі әрі көпқырлы үрдіс болып табылады. Оқыту және өлкетану жұмыстарының органикалық бірлігі мен тығыз байланысы осы процестің деңгейін көтеруде маңызды орындардың біріне ие болады.

Мектептегі өлкетану жұмысының түрлері де қазір жан-жақты өркендеп келеді: мәселен, оған фенологиялық, метеорологиялық бақылаулар, туған селоның, ауданның тарихын білу, этнографиялық әрі фольклорлық материалдарды жинастыру, өсімдік, жануарлар дүниесі мен пайдалы қазбаларды оқып-үйрену, зерттеу, өлкетану музейлерін ұйымдастыру, т.б. көптеген жұмыстар жатады.

Өлкетану-жергілікті немесе белгілі бір шектелген территорияны оқып-үйрену. Оған сол жердің жергілікті табиғатын, шикізат ресурстарын, шаруашылығын, тарихын, халқын, тұрмысы мен мәдениетін зерттеу де кіреді.

Сабақ барысында ғылым негіздерін оқыту кезінде мұғалімдер өлкетану материалдарын жергілікті жерден, өндірістік және қоғамдық практикадан таңдап алып, оларды программа материалына сай ғылыми тұрғыдан түсіндіріп береді. Оқушылар өз өлкесі жөніндегі білім қорын меңгереді. Өлкетану жұмысымен әр түрлі пән мұғалімдері, өнер адамдары, табиғат зерттеушілер, т.б көптеген география пәнінің орны ерекше. Мұғалім өлкетанулық зерттелетін обьектілерді бөледі, түрлері мен әдістерін көрсетеді. Барлық жұмысқа мұғалім басшылық жасайды. Сондықтан мұғалім оқушылармен жұмыс жасау үшін өз өлкесін жақсы білуі қажет. Осындай жұмыстар арқылы мұғалім өз білімін және педагогикалық шеберлігін арттырады.

Мұғалімдер сабақ оқыту тәжірибесінде өлкетану материалдарын екі түрлі бағытта пайдаланып келеді. Алғашқысында оқу материалын оқыта отырып, мұғалім жергілікті жерден мысалдар келтіреді. Мәселен, география пәнінің мұғалімі жергілікті географиялық обьектілерді пайдаланады. Екінші бағытта мұғалім оқушыларды пәнді оқу барысында алған білімдері негізінде қоршаған орта құбылыстарын өздері түсіне білуге, оның жергілікті ерекшеліктерін ажырата білуге үйретеді.

Өз өлкесін зерттеп танып білуде жоспар қарапайым түрде жүруі ықтимал. География курсын оқытуда жоспар реттілікпен, жүйелілікпен арнайы қаралуы керек. Өлкетану принципінің негіздері бастауыш сыныптарда-ақ қалана бастайды. Балалар мектеп қабырғасында оқудың алғашқы күнінен бастап өз өлкесінің табиғатымен танысады. Өлкетану жұмысы жеке пәндер бойынша сол пән материалдарының мазмұнына сәйкес орындалады. Бастауыш кластардағы өлкетану жұмысы табиғаттану пәнімен тығыз байланысты. Мұнда экскурсияға шыға отырып табиғатты бақылайды, оқушылар жергілікті адамдардың жасампаз еңбегімен, табиғат құбылыстарымен, маусымдық ерекшеліктерімен, өсімдік пен жануарлардың негізгі жергілікті өкілдерімен танысады. Өздерінің алған әсерлерін сабақ үстінде пайдалана білуге дағдыланады. Төменгі класс оқушыларында мұндай дағдыларды қалыптастыруда табиғат көріністерін бейнелейтін картиналарды пайдаланудың, солармен жұмыс жүргізудің маңызы зор. Картиналар бойынша жоспар құрып, әңгімелеу арқылы, мазмұнын «оқи білуге», сол сияқты оқушылардың әсемдікті, табиғат сұлулығын суретшінің қалай бейнеленгенін түсінуге мүмкіндік береді. Ал жоғары сыныпда жергілікті өлкетану материалдарымен жұмыс программалық негізде сыныпта, практикалық жұмыстарда орындалады. Мысалы бесінші сыныпта тек жергілікті рельеф формалары, климат жағдайлары, т.б. Ал жоғары сыныптарда байланыс экономикалық географиясын оқытуға бағытталады, яғни өзі тұратын жерінің табиғи байлықтарын зерттеп білуге, мысалы: орманды ауданда орманды танып білуге үйрету, оның пайдалылығын, орманды қорғау туралы мәселелер қозғау керек. Бұл жұмыстағы үлкен мәселені өлкенің табиғат жағдайлары, жер бедері,

пайдалы қазбалары, климаты, өзені, көлі, батпағы, топырағы мен өсімдік жамылғысы және жануарлар дүниесі зерттеліп бақылануы арнайы бақылау станцияларында болуы тиіс [3].

Мысалы: жергілікті метеорологиялық станцияда, мектептің географиялық алаңында, сондай-ақ экскурсия мен жорықтар уақытында зерттелуі тиіс.

Өлкетану жұмысы формаларының бірі-экскурсия. Экскурсия теорияны практикамен байланыстыратын ең тиімді әдіс болып табылады. Өйткені сабақта алған білім экскурсияда тексеріліп және анықталып, пысықталып қана қоймайды, сонымен қатар оқушылар жаңа білім алады. Оқушылар жүргізген бақылаулары мен байқаған фактілерінің негізінде қайсібір табиғат заңдылықтарын өздігінше таба білуге үйренеді. Оқу бағдарламасы бойынша жүргізілетін экскурсиялармен қатар сыныптан тыс жұмыстарда қолданылатын бағдарламадан тыс экскурсиялар да кең өріс алып келеді. Бұл жұмыстар нәтижесінде оқушылар сыныпта өтілген материалдарынан алған білімдерін нақтылай, кеңейте түседі. Экскурсиялар оқушылардың ой-өрісінің шеңберін одан әрі кеңейте түседі. Өзін қоршаған орта құбылыстарының өзара әсерін түсінудегі көзқарастарын қалыптастырады. Сондай-ақ олардың дүние танымы мен қызығушылығын арттырады. Мектеп практикасында бұл күндері экскурсияның табиғатқа жасалатын, өндіріс орындарына жасалатын, елді мекендер бойынша жасалатын экскурсиялар, сондай-ақ көрмелерге, музейлерге жасалатын экскурсиялар сияқты түрлері қолданылып жүр.

Эксурсиялар табиғат құбылыстарын табиғи жағдайда және өзара байланысты қарауға мүмкіндік береді. Сондай-ақ оқушылардың географияны оқу барысында және практикалық іс-әрекеті қажет болатын практикалық дағдыларды меңгеруіне әсерін тигізеді. Географияның көптеген тақырыптарын тікелей экскурсия өткізуге байланысты түсіндіруге тура келеді.

Мектеп оқушылары көп қатынасып, қазірде кең қолдау тауып келе жатқан өлкетану жұмысы формасының бірі-туған өлке бойынша жасалатын оқушылардың туристік жорықтары. Туристік жорықтар кезінде оқушылар табиғатқа бақылау жасап, әрі өз өлкесіндегі еңбек адамдарының шаруашылық іс-әрекеттерімен танысады. Мұндай жорықтар нәтижесінде жиналған материалдар музей немесе өлкетану бұрышының экспонаттарының санын арттыра түсері сөзсіз.

Туған өлкеге жорықтар ұйымдастыру шын мәнінде күрделі және көп даярлықты қажет етеді. Сондықтан да мұндай игі істі жүзеге асырудағы алғашқы жорықты аса күрделендіруге болмайды. Алғаш рет жасалатын қысқа мерзімдік жорықтар оқушылардың оған деген қызығушылығын арттырады. Сондай-ақ келешекте алда тұрған ұзақ мерзімдік жорықтарға неғұрлым мол даярлықпен келулеріне жағдай жасайды.

Сол сияқты қазір оқу өлкетануының мектеп оқушыларының қарт және атақты адамдармен кездесуін ұйымдастыру, кеш өткізу, өз өлкесі туралы әр түрлі материалдар көрмесін ұйымдастыру, өлкетану тақырыбына викториналар, олимпиадалар өткізу сияқты т.б. көптеген формалары қалыптасып келеді.

Алайда сыныптан тыс өлкетану жұмысын ұйымдастырудың негізгі формасы-өлкетану үйірмесі. Бұл форманың артықшылығы-үйірме мүшелері территорияны зерттеген кезде экскурсияға да, жорыққа да шығуы мүмкін. Сондай-ақ оқушылардың белгілі бір мөлшерін қамти отырып, үйірме тұрақты

жұмыс жүргізіп отырады. Үйірме мүшелері өлкетану материалдарын жинастыру үшін әр түрлі әдістерді пайдаланады.

Өлкетану ісі елді мекендер тарихын жан жақты зерттеуде ғана емес, қоғамдық саяси және мәдени ағарту жұмысында да, тәрбие процесінде де маңызды роль атқарады.

Мұғалімнің дүниеге ғылыми көзқарасын қалыптастыру жөніндегі міндетінде, өлкетану бағытында жүргізілген жұмыстары ерекше орны алады. Ғылыми-техникалық процестің қарқынды дамуы барысында, қазіргі таңда адамзаттың табиғатқа тигізетін әсері орасан зор болып отыр. Сондықтан оқушыларды табиғатты қорғау мәселелерімен, сонымен қатар өлкетану бағытында саяхаттар ұйымдастыру, олардың дүниетанымдық маңызы елеулі. Туристік-өлкетану жұмыстарының мақсаттарына сәйкес табиғат пен адам қоғамының өзара байланыстарының мәнін ашуға зор көңіл бөлінген.

Өлкетану материалдарын жүйелі түрде белгілі бір мақсатқа бағындыра отырып, оқыту процесінде пайдаланудың едәуір дәрежеде оқушыларға кәсіптік бағдар беру мәселесін табысты шешуге әсері тиетіндігін мектеп тәжірибесінен байқауға болады.

Сонымен, өлкетану жұмыстарын жан-жақты жүргізе отырып, табиғатты қорғау, оның байлығын кәдеге жарату, өсімдіктер мен жануарлар дүниесінің арта түсуіне, су көздері мен ауасының таза, жерінің құнарлы болуына үлес қосып, туған өлкені жасыл желекке бөлеп, оның байлығын арттыра отырып, жас өлкетанушылар табиғат қорғау жұмысын бұдан әрі жандандыра береді, туған өлкенің нағыз тіршілік бесігі ретіндегі орнын, маңызын арттыра түседі.

Өлкетану жергілікті халықтың туған өлкесі болып саналатын елдің белгілі бөлігін, қала, ауыл т.б қоныстарды жан-жақты зерттеу. Өлкетану табиғи және қоғамдық зерттеулердің комплексі.

Өлкетану туған өлкенің табиғатын, халқын, шаруашылығын, тарихы мен мәдениетін зерттейді. Комплекстік өлкетану осылардың бәрін бір бірімен байланыста қарастыратын болса, салалық өлкетану, географиялық өлкетану, тарихи өлкетану, этнографиялық өлкетану, топономикалық өлкетану сияқты жеке салаларын зерттейді. Қазіргі кезде өлкетанудың табиғатты және мәдени ескерткіштерді қорғау міндеттеріне байланысты түрі дамып келеді.

Өлкетанудың негізгі міндеті өлке жөнінде, оның шаруашылығы мен мәдениетінің дамуы жөнінде білімнің артуына ықпал ететін түрлі ақпараттар, мәдениет, пайдалы қазбалардың үлгілері т.б мәліметтер жинақтау. Өлкетанудың қоғамдық саяси және мәдени ағарту жұмысында да, оқу тәрбие поцесінде де маңызы зор. Мектепте өлкетану жұмысының ең кең тараған түрі және ол жалпы өлкетану міндеттерімен бірге, оқу тәрбие мақсатын да көздейді.

«Дүниеде туған еліңнен артық ел де, жер де жоқ» дегендей. Туған жер тарихынан, аға ұрпақтың өнегелі істерінен хабардар ұрпақ патриоттық, азаматтық, рухани өсіп жетіледі. Ендеше күнделікті сабақты туған жер тарихымен байланыстыра жүргізудің маңызы өте зор. Оқушы Қазақстаның қай өңірінде тұрса, оны ұстаз сол жердің өлкелік тарихымен таныстырып, туған жер мағлұматтарына қанықтыруға міндетті. Сонда оның сабағы мазмұндық жағынан байып, оқу сапасы, оның танымдық тағылымдық мәні сан мәрте арта түседі. Өлкетану ісі елді мекендер тарихын жан жақты зерттеуде ғана емес, қоғамдық саяси және мәдени ағарту жұмысында да, тәрбие процесінде де маңызды роль атқарады.

Бұл орайда мектеп өлкетануы да жалпы өлкетану жұмысының кең тараған түрі болып саналады. Ол өлкетану міндеттерімен бірге оқу тәрбие мақсатын да көздейді.

Сондықтан өлкетану материалдарын жүйелі түрде белгілі бір мақсатқа бағындыра отырып, оқу процесіде пайдаланудың едәуір дәрежеде оқушыларға кәсіптік бағдар беру мәселесін табысты шешуге әсері тиетіндігін осы мектеп тәжірибесінен де байқауға болады.

Сонымен қатар өлкетану жұмыстарын жан-жақты жүргізе отырып, табиғат қорғау, оның байлығын кәдеге жарату, өсімдіктер мен жануарлар дүниесінің арта түсуіне, су көздері мен ауасының таза, жерінің құнарлы болуына үлес қосып, туған өлкені жасыл желекке бөлеп, оның байлығын арттыруға, жас өлкетанушылар табиғат қорғауға үйрету, туған өлкенің нағыз тіршілік бесігі ретіндегі ролін арттыруда маңызды роль атқарады.

Әдебиеттер:

1. Әлімов А. Интербелсенді әдістемені ЖОО-да қолдану. – Алматы, 2013. – 21 б.

2. Бибик А.Е., Герасимова Т.П., Даринский А.В., Матрусов И.С., Орлов Б.П., Соловьев А.И. Методика обучения географии в средней школе. – М.: Просвещение, 1975. – 384 с.

3. Дик Н.Е., Валишин Ю.И. Географическая экспозиция школьного краеведческого музея. – М.: Просвещение, 1979. – 96 с.

4. Бұзаубақова К.Ж. Білім берудегі инновациялық технологиялар. – Тараз, 2014. – 240 б.

5. Дик Н.Е., Ю.И. Валишин Географическая экспозиция школьного краеведческого музея. М: Просвещение, 1975. – 13-17 с

Ходжанова Б.Х.

Педагогическая работа в организации краеведения в системе дополнительного образования школьников

В статье рассматриваются педагогические технологии по организации и проведению кружка краеведения для школьников в рамках дополнительного образования. Системное использование краеведческого материала в учебном процессе способствуют профессиональному выбору школьников. Наряду с этим, проведение разносторонних краеведческих работ как охрана природы, рациональное использование природных ресурсов, сохранение биоразнобразия животного и растительного мира, сохранение чистоты воды и воздуха, повышение плодородия почвы воспитывает у молодых краеведов бережное отношение к богатству своего края.

Ключевые слова: *Вне классная работа, важность обучения и воспитания, природа и общество, окружающая среда, родина.*

Khodzhanova B.H.

Pedagogical works, held for schoolchildren additional education in the sphere of area study

The article deals with the pedagogical technologies on organization and conduction of area study course for schoolchildren within complementary education. Systematic usage of the area materials in educational process promotes schoolchildren`s professional selection. Furthermore conduction of various area works as nature protection, rational usage of natural resources, preservation of biodiversity

of animal and plant kingdom, preservation of water and air pureness, rising fertility of soil bring up in young people careful relation to the wealth of their region.

Keywords: *Out of class works, study and upbringing importance, nature and society, environment, motherland.*

***

УДК 159.92-057.87:378.2

Абугалиева Г.С. – магистр, ЗКГУ им. М.Утемисова
E-mail: gulshat521336@mail.ru

ИННОВАЦИОННЫЕ ТЕХНОЛОГИИ В АКМЕОЛОГИЧЕСКОЙ ПОДГОТОВКЕ БУДУЩИХ ПЕДАГОГОВ

Аннотация. *В статье рассматривается проблема акмеологической подготовки будущих педагогов. Описаны психолого-педагогические условия реализации акмеологического подхода, содействующие самоактуализации и саморазвитию студентов. Представлены экспериментальные данные исследования первичного профессионального самоопределения студентов. В центре внимания - используемые на занятиях инновационные педагогические технологии, способствующие оптимизации профессиональной акмеологической подготовки студентов.*

Ключевые слова: *Акмеология, педагог, технологии, инновации, саморазвитие, самосовершенствование, рефлексия.*

Сегодня модернизация казахстанского общества основывается на человеческих ресурсах и общечеловеческих ценностях, призванных обеспечить глубокие и многоплановые преобразования во всех его сферах, в связи с чем система подготовки специалистов должна ориентироваться на индивидуально-психологические особенности участников процесса образования, что предполагает самоотдачу, постоянное интеллектуальное, личностно-профессиональное развитие, раскрытие и реализацию творческого потенциала, а также устойчивость к ситуациям конкуренции. Сегодня вся система образования в Казахстане направлена на обновление научно-методического, технологического обеспечения образовательной системы, активизации инновационных процессов, включения в процесс обучения инновационных технологий. В этих условиях возрастает значимость специалистов-педагогов, подготовленных к психологическому сопровождению личностного развития и профессиональной деятельности и оказанию квалифицированной помощи людям в ответственных жизненных ситуациях на протяжении всей жизни человека, а также способных реализовывать трансформирующее лидерство, проявляющееся конструктивными влияниями на происходящие социально-психологические процессы и содействием позитивным изменениям, как во внутреннем мире конкретных людей, так и в межличностных отношениях.

Разработка фундаментальных теоретических концепций развития, поиск способов и методов познания направлены на человека как субъекта деятельности. Одним из таких новых направлений является акмеология, которая формирует новые концепции. Данная наука занимается комплексным

исследованием личностно-профессионального развития человека при достижении наивысших результатов в продуктивной деятельности.

Акмеология, интегрировав и переосмыслив результаты исследований в других областях гуманитарной науки, показала, что понятия «саморазвитие», «самоактуализация», «самосовершенствование», «самореализация», «самоосуществление», «самоуправление» соотносятся с понятием «акме». Акме как результат и одновременно как процесс саморазвития человека выражается в его обучении. Акмеологическое обучение в свою очередь в развитии созидательной и самосозидательной деятельности субъектов образования выступает в качестве интегрального показателя саморазвития и одновременно как личностное качество, обеспечивающее эффективность этого процесса.

Сегодня можно говорить, что акмеологические технологии - это технологии саморазвития и обеспечения достижений каждого человека. Становление высококвалифицированного специалиста невозможно без использования акмеологических технологий, которые включают систему задач, способы достижения высоких уровней профессионализма, а также подчиненную им совокупность методов, техник и приемов, и направлены на развитие внутреннего потенциала и адаптационных возможностей человека. Овладение акмеологическими технологиями актуализирует самоценность человеческой жизни, способствует наиболее полному раскрытию физической, социальной и духовной сущности каждого индивида. Это подтверждает необходимость введения преподавания акмеологии во всех вузах и на всех специальностях, что повысит качество образования.

Вопросы модернизации современного образования с точки зрения акмеологии рассмотрены в трудах А.А. Деркача, С.В. Богдановой, В.И. Горовой, Т.Н. Тарановой, Ж.В. Волковой, Т.В. Волченковой, А.В. Королевой, А.М. Некрасова. Развитие акме в системе непрерывного профессионального образования представлено в трудах С.А. Аверина, О.С. Анисимова, А.А. Бодалева, А.А. Деркача, Н.В. Кузьминой, О.В. Москаленко, А.А. Реана, С.А. Федоренко и др. В данных исследованиях разработаны акмеологические основы личностно-профессионального развития, обозначены основные закономерности, условия и факторы эффективного профессионального роста, творческой, продуктивной деятельности.

Проблеме изучения акмеологии как новой парадигмы образования посвящены исследования казахстанских ученых: Б.А. Тургунбаевой, Б.Ж. Бекжановой, С.Б. Бегалиевой, А.М. Муханбетжановой, А.К. Нургалиевой, З.К. Кульшапировой, М.Д. Есекешевой, Н.Д. Тастанбековой, К.Ж. Ажибекова, К.М. Арымбаевой, И.Ю. Дружковой, Т.М. Мажикеева и др.

Исходя из акмеологической теории фундаментального образования Н.В. Кузьминой и наших исследований, акмеологическое развитие созидательной деятельности субъектов образования требует от созидателя профессиональных способностей по своей специальности, владения процессами предвидения или антиципации последствий: какие действия ведут к воплощению образа-результата в реальные продукты [1, с. 42].

По мнению Тургунбаевой Б.А., систематическая и целенаправленная деятельность педагога по формированию у обучающихся таких предпочтительных акмеологических способностей как собственное мнение, аналитическое и критическое мышление, креативность, умение работать в команде, активность, саморефлексия, индивидуальность и др. открывает

возможности для дальнейшего саморазвития и самосовершенствования молодежи [2, с. 39].

Бекжанова Б.Ж. в своей диссертации пишет: «С точки зрения акмеологического подхода при оценке профессионала необходимо учитывать не только внешние показатели его деятельности (успешность, результативность) и внутренние состояния (мотивацию, удовлетворенность), но и наличие постоянной специфической мотивации к высокопродуктивной деятельности, к поступательному восходящему личностно-профессиональному развитию» [3, с. 22].

Ажибеков К.Ж., Арымбаева К.М., Дружкова И.Ю. считают, что эффективное развитие профессиональной компетентности будущих педагогов на основе акмеологического подхода может быть реализовано в образовательном процессе вуза с учетом комплекса условий, содействующих самоактуализации и саморазвитию студентов:

− применение интерактивных форм работы со студентами;

− разработка индивидуальных образовательных маршрутов будущих педагогов с учетом целей и задач самоактуализации и саморазвития;

− организация групп свободного общения с целью содействия в самостоятельном педагогическом творчестве студентов;

− организация самостоятельной работы студентов, направленной на их личностно-профессиональный рост [4, с. 60].

Тем не менее в педагогической науке недостаточно широко освещена проблема акмеологической подготовки будущих педагогов, а также установлено, что практика подготовки педагогов в высших учебных заведениях не предоставляет возможности в обеспечении подготовки будущих педагогов к самостоятельной трудовой деятельности на высоком профессиональном уровне и в формировании моделей творческих педагогов, соответствующих новому формату.

Наше исследование посвящено разработке и внедрению в учебный процесс инновационных педагогических технологий, базирующихся на акмеологическом и компетентностном подходе к профессиональной подготовке будущих педагогов. Исследование ведется на базе педагогического факультета Западно-Казахстанского государственного университета им. М.Утемисова.

В процессе работы нами было проведено первичное экспериментальное исследование, направленное на определение уровня самооценки, уверенности (неуверенности) в себе; первичного профессионального самоопределения; мотивов учебной деятельности; степени неудовлетворенности социальными достижениями в основных аспектах жизнедеятельности. В исследовании приняли участие студенты 1 курса педагогического факультета. Результаты первичного исследования послужили основой для создания акмеологических условий в профессиональной подготовке будущих специалистов.

Было определено, что важным компонентом акмеологической подготовки будущих педагогов являются следующие элективные курсы: «Акмеология», «Педагогическая акмеология», «Педагогическое мастерство», «Социально-психологический тренинг», «Профессиональное самоопределение педагога», «Новые подходы в преподавании и обучении». В ходе изучения данных дисциплин уделяется внимание к проблемам внутреннего мира студентов, к процессу самосовершенствования, достижения ими вершин индивидуального развития, творческого отношения к предстоящей профессиональной деятельности.

Раскрытие интеллектуально-личностного потенциала будущих педагогов как основная цель акмеологических технологий образования предусматривает применение в процессе преподавания дисциплин активных и интерактивных методов обучения. На кафедре педагогики и психологии активно используются эвристическая беседа, анализ фактов, конструирование правил, дискуссия, «мозговая атака», круглый стол, деловая игра, конкурсы практических работ с их обсуждением, тренинги.

Метод дискуссии используется при сравнении разных точек зрения, выявлении противоречивых фактов, знакомстве со сложными научными проблемами, разборе необычных случаев из педагогической практики. Материалом для обсуждения служат социально-психологическая литература, ситуационные задачи.

Метод эвристических вопросов основан на возрастании раскрытии решаемой ситуации, проблемы. Для решения проблемы необходимы семь ключевых вопросов: Кто? Что? Зачем? Где? Чем? Как? Когда? Подбор парных сочетаний вопросов порождает новый вопрос, например: Как – Когда? Что – Где?

Деловые и ролевые игры развивают мышление студентов, формируют навыки общения, способствуют закреплению знаний, создают атмосферу эмоционального подъема. Функции игровых методов очень широки: повышение уровня учебно-познавательной мотивации студентов, интереса к изучаемой дисциплине; развитие рефлексивного, исследовательского отношения к деятельности. На занятиях применяются педагогические ситуации, в которых студенты принимают нужные решения, выполняют необходимые действия, анализируют позиции участников, дают им оценку. Это содействует формированию у будущих педагогов организаторских качеств, умений оказывать внушающие и убеждающие воздействия на учащихся.

К методу «мозговая атака» обращаются, когда ставится цель убедить студентов в сложности решения какой-либо проблемы: обучения детей в соответствии с возрастными особенностями, дифференцированного обучения, воспитательной работы с учащимися.

К числу активных методов обучения относится и тренинг, который проводят в специально созданных для этого малых группах в течение достаточно длительного времени. При кафедре педагогики и психологии функционирует кабинет тренинга «Тезуарус». Исходя из задач профессиональной подготовки студентов-педагогов, проводятся тренинги: личностного роста, повышения самооценки, развития коммуникативных умений, уверенного поведения, креативности.

В курсе чтения дисциплин «Педагогическое мастерство», «Акмеология» студентам в форме отчета в период рубежного контроля предлагается подготовить портфолио, которые различны как по содержанию, так и по оформлению. Такой подход позволяет формировать навыки поиска, творчески подходить как к оформлению, так и накоплению материла. Следует отметить, что материал портфолио может собираться не один год, а в течение всего периода обучения и наполняемость его может корректироваться, изменяться странички портфолио. Портфолио, на наш взгляд, является формой аутентичного оценивания образовательных результатов по продукту, созданному обучающимся в ходе учебной, творческой, социальной и других видов деятельности.

Преподавателями кафедры активно применяется метод проектов, т.к. в нем сочетаются развитие теоретических знаний (изучение большого количества дополнительной литературы) и их практического применения для решения конкретных проблем окружающей действительности. Метод проектов решают основные задачи процесса обучения с точки зрения современных требований: развитие познавательных навыков учащихся; умение самостоятельно добывать информацию, по какой-либо проблеме; формирование навыков исследовательской деятельности; умение самостоятельно конструировать свои знания; формирование навыков систематизации и анализа знаний; делать выводы и обобщать изученный материал. Метод проектов чаще используется при проведении семинарских занятий, так как изучение темы по программе ограничивается во времени, и тогда творческие группы продолжают работать на СРСП.

Особый интерес, по нашему мнению, в ходе акмеологической подготовки будущих педагогов для развития специальных и общих способностей для осуществления рефлексии своей деятельности представляют педагогические технологии развития критического мышления, цель которых - развитие интеллектуальных умений; умения принимать решения, адекватные ситуации; работать с информацией; анализировать различные стороны явлений - учитывать скрытые достоинства и недостатки, давать оценку. Приведем наиболее интересные и продуктивные стратегии критического мышления, направленные на развитие внутреннего потенциала и адаптационных возможностей будущих педагогов.

Впервые разработанные Тони Райаном «Ключи мудреца» представляют собой набор из 20 различных действий (ключей), разработанных для мотивации студентов к выполнению различных мыслительных операций. Ряд вопросов-подсказок или начала для заданий представлены в виде ключей, способных «открыть» навыки аналитического, критического и креативного мышления обучающихся.

- Ключ «Наоборот»: задание, предполагающее использование в предложениях таких слов как: «не могу», «никогда» и «не буду». Например: составьте список вещей, которые вы никогда не увидите в Лондоне.

- Ключ «Что если»: постановка вопроса «Что если» и фиксирование мыслей в графическом органайзере.

- Ключ «Алфавит»: составление списка слов от А до Я, которые имеют отношение к заданному предмету.

- Ключ «Новый дизайн» (от англ. аббревиатуры *BAR (B - bigger)* больше (A - add), добавить (R – remove, replace) убрать) используется для придания нового дизайна повседневным вещам.

- Ключ «Конструктор»: задание на решение проблемы, которая требует креативного использования ограниченного количества имеющихся ресурсов.

- Ключ «Недостатки»: список недостатков по конкретному предмету или практическому занятию.

- Ключ «А как еще?»: использование воображения для написания списка различных используемых ежедневных объектов.

- Ключ «Сопоставление»: перечисление свойств двух несочетаемых объектов с последующим их объединением для создания нового, усовершенствованного продукта.

- Ключ «Нелепость»: нелепые утверждения, которые абстрактно невозможно было бы выполнить, с дальнейшим доказательством невозможности выполнения.

Стратегия «Привычки ума». Арт Коста, разработавший стратегию «Привычки ума» утверждал, что «Привычки ума» это характеристики того, что разумные люди делают в случае, если они сталкиваются с проблемами, решения которых появляются не сразу [31, с.25].

Они состоят из многих навыков, отношений и склонностей в том числе:

- Ценность: выбор модели оптимально подходящего интеллектуального поведения.
- Склонность: ощущение тенденции к использованию определенной модели интеллектуального поведения.
- Чувствительность: возможности для целесообразного использования модели интеллектуального поведения.
- Способность: обладание базовыми навыками и возможностями использовать различные модели интеллектуального поведения.
- Преданность: постоянное стремление осмыслить и улучшить навыки использования модели интеллектуального поведения.

Существует 16 привычек ума: проявлять упорство; бороться с импульсивностью; слушать других с пониманием и сочувствием; проявлять мыслительную гибкость; размышлять о собственном процессе мышления (метакогнитивность); достигать точности и достоверности; задавать вопросы и формулировать проблемы; применять имеющиеся знания в новой ситуации; думать и выражать свои мысли четко и точно; собирать информацию задействую все органы чувств; созидать, воображать и вносить инновации; открыто реагировать; принимать на себя ответственность за возможные риски; относиться с юмором; мыслить контекстно; постоянно учиться.

Стратегия «Карты мышления» - это комплекс из восьми наглядных инструментов для развития универсального мышления.

- Определение в контексте
- Описание
- Сравнение и противопоставление
- Классификация
- Часть/целое
- Определение последовательности
- Причина и следствие
- Установление сходств

Стратегия «Карты мышления» разработана Др. Дэвидом Айрль. Карты мышления обеспечивают визуальную репрезентацию направлений мышления и используются для обучения мыслительным навыкам, которые могут быть применены во всех учебных программах и со всеми возрастными группами. Карты мышления были апробированы и оказались эффективными в обучении молодых людей тому, как развивать и использовать различные мыслительные процессы. Они расширяют диапазон мышления и помогают в достижении успешности обучения учащихся. Кроме того, они оказывают значительное влияние на многие аспекты преподавания и обучения, в том числе на качество навыков письменной коммуникации.

SWOT – анализ. Проведение SWOT – анализа представляет собой заполнение матрицы, состоящей из четырех блоков, в центре матрицы

записываем факт, явление, проблему, требующую исследования, а по блокам матрицы.

S – сильные стороны изучаемого явления (англ. strengths – сильный);
W – слабые стороны изучаемого явления (англ. weaknesses– слабый);
O – возможности применения (англ. opportunities – возможности);
T – угрозы применения (англ. threats – угрозы).

Таксономия Блума. Блум определил шесть уровней когнитивной области, от простого воспроизведения или распознавания фактов, к более сложному и абстрактному психическому уровню и далее - к высшему уровню – оцениванию.

Стратегия «Сэндвич для размышлений» представляет собой способ управления мыслительными процессами.

Остановитесь и подумайте, прежде чем начинать!

Шаг 1

Подготовьтесь. Уделите время для того, чтобы:

- остановиться и освободить от ненужного свой разум;
- вспомнить, что вы делали в последний раз;
- представить, что вы будете делать в этот раз.

Шаг 2

Найдите связь с:

- другими вещами/предметами, о которых вы уже знаете;
- другими действиями, которые вы делаете;
- другими предметами/действиями, которые вы изучаете.

Шаг 3

Спросите себя:

- Что получилось хорошо?
- Чего добились с трудом?
- Что может быть усовершенствовано?

Стратегия «Фишбоун» - это модель постановки и решения проблемы, которая позволяет описать и попытаться решить целый круг проблем (поле проблем). Изображается схематический рыбий скелетик, на «верхних костях» формулируются проблемы, на «нижних» - факты, подтверждающие существование этой проблемы.

Стратегия «Мудрые совы». Предлагается самостоятельно проработать содержание текста (индивидуально или в группе). Затем студенты получают рабочий лист с конкретными вопросами и заданиями с целью обработки содержащейся в тексте информации. Рассмотрим примеры таких заданий:

Азы работы над текстом. Найдите в тексте основные (новые) понятия и запишите их в алфавитном порядке.

Что не ждали? Выберите из текста новую информацию, которая является для Вас неожиданной, так как противоречит Вашим ожиданиям и первоначальным представлениям.

Ты уже знаешь, последние новости? Запишите ту информацию, которая является для Вас новой.

Главная жизненная мудрость. Постарайтесь выразить главную мысль текста одной фразой. Или какая из фраз каждого раздела является центральным высказыванием, какие фразы являются ключевыми?

Известное и неизвестное. Найдите в тексте ту информацию, которая является для Вас известной, и ту информацию, которая была ранее известной.

Иллюстративное изображение. Постарайтесь проиллюстрировать основную мысль текста и, если возможно, Вашу реакцию на нее в виде рисунка, схемы, карикатуры и т.д.

Поучительный вывод. Можно ли сделать из прочитанного такие выводы, которые были бы значимы для будущей деятельности и жизни?

Важные темы для обсуждения. Найдите в тексте такие высказывания, которые заслуживают особого внимания, и достойны обсуждения в рамках общей дискуссии на уроке.

Далее организуется обсуждение результатов работы. При этом могут быть намечены следующие шаги: поиск дополнительной информации, выделение нерешенных проблем [5].

Большое значение отводится приемам, формирующим умение работать с вопросами. Вопросы – основная движущая сила мышления. Студентов необходимо обращать к их собственной интеллектуальной энергии. Только студенты, которые задаются вопросами или задают их, по-настоящему думают и стремятся к знаниям. Уровень задаваемых вопросов определяет уровень нашего мышления.

«Тонкие вопросы»	«Толстые вопросы»
Кто… Что… Когда… Может… Будет… Было ли… Согласны ли вы… Верно…	Дайте объяснение почему… Почему вы думаете… Почему вы считаете… В чем разница… Предложите, что будет, если… Можно ли изменить роли так, чтобы сделать их противоположными… Что еще можно использовать вместо данного объекта?

В образовательном процессе, в частности, в деятельности студента вуза, рефлексия является одним из основных компонентов деятельности, а, следовательно, профессиональная рефлексия выступает как необходимая составляющая акмеологического образования. Проведение рефлексии позволяет студентам научиться осознанно планировать свою деятельность, понимать цели деятельности однокурсников, педагогов; отслеживать выполнение поставленных целей и корректировать дальнейшую деятельность; анализировать успехи и трудности в достижении цели другими студентами; применять способы вербальной и невербальной рефлексии; осуществлять «взгляд со стороны»; формировать профессиональное педагогическое умение - обучать детей использовать различные варианты методики её проведения. Рефлексия помогает студентам сформулировать получаемые результаты, переопределить цели дальнейшей работы, скорректировать свой образовательный путь. Рефлексия - необходимое условие того, чтобы студент и педагог видели схему организации образовательной деятельности, конструировали её в соответствии со своими целями и программами, осознавали возникающую проблематику и другие результаты.

В конце каждого занятия преподавателем отводится время на рефлексивную деятельность, в ходе которой студенты приобретают умения слушать, задавать вопросы, давать конструктивные отзывы, оценивать приобретенный опыт, свои достижения, затруднения, свои переживания. При этом важен психологический подход к организации рефлексии студентов.

Эффективной является рефлексия чувств, то есть вербальное и невербальное описание чувств и ощущений, протекающих в той или иной образовательной ситуации. Зачастую словами трудно адекватно передать чувства, поэтому применяются невербальные способы чувственной рефлексии (рисунки, ассоциации). В этом случае не переводятся чувства в слова, а выражаются чувства различными видами эмоционального языка.

Таким образом, использование инновационных педагогических технологий в контексте акмеологии открывает перед образовательным процессом, конкретными людьми новые перспективы в создании условий для развития профессионализма в педагогической деятельности.

Литература:

1. Деркач А.А., Кузьмина Н.В. Акмеология: пути достижения вершин профессионализма. – М.: РАУ, 1993. – 158 с.

2. Тургунбаева Б.А. Акмеологический подход и его реализация в послевузовском образовании // Материалы XI международной научно-практической конференции «Найновите научни постижения» (17-25 марта, 2015 г.). Том 8. Педагогические науки. – София: Бял ГРАД-БГ. – С.38-46.

3. Бекжанова Б.Ж. Жоғарыдан кейінгі білім жағдайында мамандардың акмеологиялық дайындығын қалыптастыру / Философия докторы (PhD) ғылыми дәрежесін алу үшін дайындалған диссертация. – Алматы, 2014. – 189 б.

4. Ажибеков К.Ж., Арымбаева К.М., Дружкова И.Ю. Акмеологические условия формирования профессиональной компетентности будущего педагога в вузе // Материалы международной научно-практической конференции «Педагогический опыт: теория, методика, практика» (Чебоксары, 09 апреля 2015 г.). – Чебоксары: ЦНС «Интерактив плюс», 2015. – С. 60-68

5. Руководство для учителя. Третий базовый уровень. Центр педагогического мастерства. – Астана, 2014. – 325 с.

Абугалиева Г.С.

Болашақ педагогтарды акмеологиялық даярлаудағы инновациялық технологиялар

Бұл мақалада болашақ педагогтарды акмеологиялық даярлау мәселесі қарастырылады. Студенттің өзін-өзі дамытуы мен жүзеге асыруына ықпал ететін акмеологиялық тәсілді жүзеге асырудың психологиялық-педагогикалық шарттары сипатталған. Студенттің бастапқы өзін-өзі кәсіби тұрғыда анықтауын зерттеудің сынамалы мәліметтері ұсынылған. Студенттердің кәсіби акмеологиялық даярлығын белсендіруге арналған инновациялық әдіс-тәсілдер қамтылған.

Тірек сөздер: *Акмеология, педагог, технологиялар, инновациялар, өз-өзін дамыту, өз-өзін жетілдіру, рефлексия.*

Abugalieva G.

Innovative technologies in acmeological training of future teachers

This article considers the problem of acmeological training of future teachers. The psychological and pedagogical conditions for implementing the acmeological approach, which promote self-actualization and self-development of students, are described. Presented are experimental data on the study of primary professional self-determination of students. The focus is used in the classroom innovative pedagogical technologies, contributing to the optimization of professional acmeological training of students.

Keywords: *Acmeology, teacher, technologies, innovations, self-development, self-improvement, reflection.*

***

ӘОЖ 378.2

Жармаганбетова Н.С. – магистр, М.Өтемісов атындағы БҚМУ
E-mail: arzamas_10@mail.ru
Уалиахметова Ж.Н. – магистр, М.Өтемісов атындағы БҚМУ
E-mail: syly_88@mail.ru

ПЕДАГОГИКАЛЫҚ ҚҰЗІРЕТТІЛІКТІ ЖОБАЛАУДЫҢ МАМАН ДАЙЫНДАУДАҒЫ РОЛІ

Аңдатпа. *Мақалада авторлар университеттік білім беру аспектісінде жоғары мектеп мамандарын дайындауды қарастырады. Жеке кәсіби – педагогикалық құзіреттілігінің қалыптасу жолдарын ұғыну үшін оларға зерттеу бағдарламамызға білім алушыларды психологиялық - педагогикалық даярлау идеяларын ұсынады. Аталған идеяның практикалық тұрғыдан жүзеге асуы педагогикалық іс - әрекеттің барлық аумағын қамтиды: өзара күрделі байланыстағы ғылыми –зерттеушілік, жобалаушылық, тәрбиелік, білімдік, басқарушылық. Педагогикалық құзіреттілікті қалыптастыруда оның жеке компоненттері маңызды болып табылады.*

Тірек сөздер: *Педагогика, студент, жобалау, теория, оқытушы, құзіреттілік, білім, тәрбие.*

Еліміздегі саяси, экономикалық, мәдени қоғамдық өміріндегі өзгерістерге сай жоғарғы оқу орнындағы үлкен жауапкершілікті сезініп, білікті, өз ісінің шебері, бәсекеге қабілетті, кең ауқымды, жан – жақты дамыған, өзінің әлеуметтік экономикалық және рухани дамуының мазмұны мен сипаттарының өзгеруіне және еңбек сапасының талаптың жоғарлауына байланысты өз ісін жетік білетін, кәсіби білігі мол мамандарды дайындауды көздеп отыр. Аталған міндеттерді жүзеге асыруда Қазақстанда болашақ мамандарды кәсіби даярлаудың қазіргі кезеңдегі жай күйіне талдау жасауда жоғары оқу орындарының алдына әлеуметтік – этикалық, экономикалық және ұйымдастыру – басқарушылық, кәсіби құзіретті, сауатты мамандарды даярлау міндеті қойылып отырғандығы анықталды. Педагог мамандардың кәсіби іс – әрекетінің өзіндік ерекшеліктері бар. Мұның өзі оларды жаңа ғылыми – педагогикалық идеяларды шығармашылықпен қабылдай алатын, оқыту теориясымен әдістемесін игерген кәсіби – педагогикалық құзіреттіліктің жоғары деңгейін меңгерген маман ретінде даярлау мәселесін шешу көзделуде [1, 69 б.].

Болашақ мамандардың негізгі құзіреттіліктерін қалыптасу деңгейін бағалау белгіленген міндеттерді іске асыра алуымен тікелей байланысты. Педагогтардың кәсіби құзіреттілігін қалыптастыру жаңа білім беру стандартының төмендегідей талаптарына сәйкес болуы керек:

– Жаңа білім беру стандартының мазмұны мен әдіснамасын қабылдауға;

– Білім беру үдерісін бағдарламалық және әдістемелік тұрғыдан өзгертуге;

– Педагог қызметінің мақсаттарымен тәсілдерінің өзгеруіне;

– Білім берудің дәстүрлі және тың нәтижелерін бағалауға мүмкіндік беретін бағалау әрекетінің жаңа тәсілдерін қолдануға даярлануы керек;

Білім беру жүйесін жаңғырту жағдайында әлеуметтік шындықпен оларды көрсететін тенденциялар өз жұмысының аумағында білікті және кәсіби – педагогикалық мәдениетке ие мамандар даярлауда олардың меңгеруге тиісті төмендегідей кәсіби құзіреттіліктеріне тоқталамыз. Жалпы ғылыми құзіреттілік:

- Өзінің жалпы мәдени интеллектуалдық деңгейін жетілдіру және дамыта білуі;
- Өзінің кәсіби қызметінде ғылыми бағытын таңдауы үшін жаңа зерттеу әдістерін өздігінен меңгере білуі;
- Кәсіби қарым – қатынас құралы ретінде шетел тілін еркін қолдана білу;
- Зерттеу іс әрекетінде жобалау технологияларын тиімді пайдалануы;
- Өзінің жеке ғылыми зерттеушілік іс – әрекеті арқылы танымдық қабілеттерімен әлеуметтік мәдениетін жетілдіре білуі;

Жалпы кәсіби құзіреттілік:

- ЖОО-да педагогикалық үдерісті ұйымдастыртуға және жүзеге асыруға қабілетті болуы;
- Кәсіби педагогикалық қызметті жетілдіуге және дамытуға қабілетті болуы;
- Кәсіби тұрғыдан өзіндік даму және жетілдіру қабілеттерін меңгеруі.

Кәсіби педагогикалық білім беру кезеңдерінің бірі - жоғары оқу орнындағы оқытушылық іс–әрекетке даярлау. Соңғы уақытта педагогикалық теория мен тәжірибеде жобалау идеясы іс-әрекеттің түрлі салалары мен түрлеріндегі мәселелерді шешудің тәсілі ретінде кең таралып келеді. Заманауи қоғамға вариативтілік, жартылай функционалдық, тәжірибелік және мәдени саладағы адам іс-әрекетінің тәсілдеріне екпін қоюдан тұратын бәсекеге қабілетті білім беру жүйесінің сапалы жаңа сипаттамалары қажет. Осы айтылғандар жоғары мектеп оқушысын даярлауға бағыттылық аспектісінде университеттік білім берудің дамуына бағдарланған педагогикалық технологияларды жобалау қажеттілігін айқындайды [2, 71 б.].

Дәстүрлі педагогикада басымдық білімге, іскерлік пен дағдыға беріледі, ол шектен тыс интеллектуализмге әкеледі, нәтижесінде - амалдың мақсаттан, жекелеген мақсаттың адам қызығушылықтарынан басым тұруымен сипатталатын технократиялық ойлаудың үстемдігіне әкеп соғады. Оның салдары, білім берудің мәдениеттен үзілуіне алып келуі әбден мүмкін.

Білім берудің табиғатын заманауи тұрғыда түсіну мәдениет ұғымымен байланысты. Кейбір зерттеушілер білім беруді қоғам мәдениетін меңгеру негізінде іс-әрекеттің түрлі салаларында білім алушылардың әлеуметтік және тұлғалық маңызға ие мәселелерді өз бетінше шешу қабылетін дамытудың арнайы ұйымдастырылған процесі ретінде қарастырылады. Жобалау мәдениетінің қалыптасуы, гуманистік парадигмадағы педагогикалық процесс субьектілернің құндылықтық мағыналық өзіндік анықталуынсыз мүмкін емес. Сондықтан, адам шын мәніндегі адам болуы үшін заттар кеңістігінен іс-әрекеттер кеңістігіне өтуі тиіс. Болашақ оқытушыларға оқытудың мазмұнының деңгейінде ақиқатты тану әдістерін меңгеру деңгейінде пәнаралық байланыстарды орнатуды үйрету керек. Білім алушыларды педагогикалық жобалауға оқытуға кірісе отырып, біздер оқытушылар өзіміздің өңдеген тұжырымдамамыздағы теориялық негіздерге сүйенеміз.

Біздің тарапымыздан жете зерттелген концептуалды бағыттардың аясында субьектілердің мәдениет әлемін рефлексивті меңгеруге жәрдемдесетін педагогиалық шарттар жобаланады:

- Білім беру процесінің субьектілерінің мәдениеті меңгеру тәсілдерінің диверкациясы туралы негіздер міндетті болып табылады.
- Білім беруді тұлғаның өмірлік жолын құзіретті таңдау мүмкіндіктерін кеңейтуге және тұлғаның өзіндік дамуына бағытталған процесс ретінде қарастыру
- Жобалау технологиясын меңгеру білім алушыларға негізінен әлемді, әлем туралы өзге ақпараттарға толы мазмұндағы және терминдердің мағынасымен толтырылған мәтіндер арқылы емес, танымдық –зерттеушілік іс-әрекет арқылы тануға мүмкіндік береді: білім беру процесінің субьектілерінің тұлғасына мұндай өзгерістерді енгізу білім алушыға тұлға ретінде өзінің жобалау технологияларын меңгергендегі туралы көрсеткіштерді көрсетуіне жол ашады.
- «Студент – оқытушы», «магистрант – оқытушы» жүйесіндегі қатынастардың сипатының, типінің, стилінің өзгеруінің негізінде жобалау технологиясын меңгеруді қамтамасыз ететін мотивациялық, ұйымдастырушылық - педагогикалық және басқа да жағдайларды жасау қажет.

Білім алушылардың кәсіби – педагогикалық құзіреттілігінің қалыптасу жолдарын ұғыну үшін оларға зерттеу бағдарламамызға білім алушыларды психологиялық-педагогикалық даярлау идеяларын енгізуге мүмкіндік берді. Аталған идеяның практикалық тұрғыдан жүзеге асуы педагогикалық іс-әрекеттің барлық аумағын қамтиды: өзара күрделі байланыстағы ғылыми–зерттеушілік, жобалаушылық, тәрбиелік, білімдік, басқарушылық.

Ғылыми – зерттеушілік – «университеттік білім берудің жоғары мектеп оқытушысын даярлау аспектісінде дамуы» феноменінің теориялық негіздерін жасауды, тұлға көрсеткіштерін анықтауды, педагогикалық технологияны меңгеруге бағытталған диагностикалық процедураларды өңдеуді талап етеді. Жобалаушылық – университеттік білім берудің жоғары мектеп оқытушысын даярлау аспектісінде дамуына бағдарланған педагогикалық жүйені құруға бағытталған. Тәрбиелік – оқытушылар мен білім алушылардың педагогикалық құзіреттілікті олардың бойына қалыптастыру мақсатымен арнайы ұйымдасқан, мақсатқа бағытталған және басқарылатын өзара әрекеттестікке бағдарланады. Біліміділік – білім берудің жобалау технологиясын негізгі және қосымша білім беру бағдарламалары бойынша тікелей оқыту процесіне сіңдіруге бағдарланады. Басқарушылық – жоғары оқу орнындағы оқу процесіне жобалық білім беруді ендіру сіңдіру бойынша ұйымдастырушылық – педагогикалық шешімдерді қабылдауды талап етеді.

Жобалау мәдениетінің қалыптасуының астарында техникалық, ғылыми, әлеуметтік және басқа да тұлғалық – маңызды жобалардың негізінде биографиялық жобалауды (өз тағдырын жобалау) жүзеге асыруға қабілетті тұлғаны тәрбиелеу түсінігі жатыр. Біздің пікірімізше, осы жерде магистранттарды жобалаудың жалпы негіздеріне, іс-әрекеттің кез келген саласы үшін жобаларды өңдеу принциптері арқылы оқытуда бағыттылық аспектісін жүзеге асуына көмектесетін және кедергі болатын факторларды анықтауға, жобаның өмірге сіңісуі үшін қажетті ресурстарды есептеуге үйрету керек: қоршаған ақиқатты жүзеге асыруға, адамзат тарихының ішкі байлығына айналдыруға бағыттау керек. Білім алушылардың іс-әрекетке саналы, мотивацияланған түрде қосылуы білім беруге мәдени, өнегелік, тұлғалық және осы барлық заттық –әрекеттік контекспен бірге қазіргі таңда мүлде жойылған мағына алып келер еді. Педагогикалық модельдеу - бұл жобалаудың теориялық негіздемелерін заңдылықтар, принциптер, құндылықтар, мақсаттар, бейнелер формасында анықтау: педагогикалық жүйелердің, процестердің, жағдаяттарын

құрамы мен құрылымын анықтау, құрастырылған модельдерді белгілі бір белгілік – символикалық формада көрсету процесі.

Педагогикалық жобалау – құрастырылған модельді жобалау логикасында оны ары қарай өңдеу (детализация, декомпозиция) және одан пайдалы педагогикалық нәтиже алу механизмін суреттеуге дейін, яғни тәжірибеде қолдану деңгейіне дейін жеткізу.

Педагогикалық құрастырушылық - бұл тәрбиелік қатынасқа шынайы қатысушылардың нақты іс - әрекет шарттары мен потенциалдарын ескеретін, құрастырылған жобаны ары қарай детализациялау.

Жоба модельдеуден, құндылықтарды, олардың кеңістігінде – мақсаттарды анықтаудан басталады. Жоба құрастырылады, оның авторлары арнайы әдіснамалық бағыттардың негізінде құндылықтардың арнайы жүйесінің аясындағы олардың мақсаттары мен жетістіктерінің өзіндік көрінісін дәлелдейді. Осыған байланысты белгілі бір формадағы жүйе ретіндегі жобалаудың обьектісін және жобалау процесінің құрамы ой – желісінің пайда болуынан пайдалы педагогикалық нәтиже алуға дейінгі «жүріп өтуге» қажетті кезеңдердің белгілі бір мөлшерімен сипатталатын жобалау логикасы сияқты өзгеше құбылыс.

Жобалау прцесінің құрлымы – бұл жобалаудың жекелеген кезеңдерінің арасындағы байланыс. Бұл байланыстар әрбір келесі кезең заңды түрде алдыңғы кезеңнен шығып, келесісінің орын алуын дайындайтын сабақтастық болып келеді. Жобаның құрамы – жобаланушы педгогикалық жүйенің компоненттерін, жүйе құрушы іс - әрекетті көрсететін және сипаттайтын құрам.

Жобаның құрылымы – бұл жобаланушы жүйенің элементтерінің арасындағы байланыстардың сипаты, оның «сәулетінің», компоненттерінің иерархиясының, жобаның жүзеге асуына қосылған субьектілердің позитивті тұлғалық өзгеру түріндегі ой-желісінен пайдалы педагогикалық нәтижеге дейінгі қозғалыстардың белгісі.

Педагогикалық құзіреттілікке ие болу оқытушыға өзінің кәсіби міндеттерін білікті орындауға мүмкіндік береді. Білім алушылардың тұлғалық шығармашылық жетілуін жобалау олардың педагогикалық құзіреттілігінің дамуын қамтамасыз етеді.

Педагогикалық технологияларды ендіру тәжірибесі көрсеткендей, ЖОО-да оқу процесін жетілдіру кезінде алғашқы орынға әкімшілік мәселелер қойылады, ал жоғары мектеп оқытушысын даярлау назардан тыс қалып қояды. Соның арасында, педагогтың өзгерістерді қабылдамауы және оларға психологиялық – педагогикалық дайындығының болмауы оны оқу-тәрбиелік процеске кең тарапта сендірудің басты кедергісі болып табылады.

Университет магистранттарының педагогикалық құзіреттілігінің моделін педагогикалық мамандықтар бойынша маман даярлау бағытында құрастыру оның құрылымдық компоненттерін алдын ала анықтауды талап етті. Оған бағдарламалы – мақсаттық, мотициялық, аксиологиялық, болжамдық және іс - әрекеттің компоненттерді жатқызуға болады.

Университеттік педагогикалық білім беру саласындағы педагогикалық құзіреттілік ең алдымен, жоғары мектептегі педагогикалық процесте меңгеретін, игерілетін білімдер мен іскерлердің нәтижесі болып табылады. Оның нәтижесінде білім алушылардың тұлғалық психофизиологиялық ерекшеліктерімен қоса табиғи нышандары, қызығушылықтары мен мүмкіндіктері жатыр. Осы жерде айта кетер жайт, педагогтың кәсіби қызметтерінің

ерекшеліктеріне сай жоғары мектеп оқытушысы өзінің кәсіби міндеттерін атқару кезінде алдыңғы орынға өзінің жеке қызығушылықтарын емес, өзінің жеке қызығушылықтары, әлеуметтік ортаның қажеттіліктері және оның іс-әрекеті мен тұлғасына деген мамандықтың талабы кіріктірілетін рефлексияның мақсат қоюшылығы мен рационалдығын шығарады. Осылайша, жоғары мектеп оқытушысы мамандығын және одан кейінгі осы саладағы кәсіби іс-әрекетті игерудегі мотивация магистранттың ішкі қажеттіліктерін ғана емес, оның мақсат қоюшылығынан да туындайды. Осы айтылғандардан магистранттардың бойында жоғары оқу орнының және тұтас қоғамның қажеттіліктеріне сәйкестендірілген жеке қажеттіліктерді саналы, мақсатты түрде асыру орын алады деп тұжырым жасауға болады.

Студенттер мен магистранттардың педагогикалық құзіреттілігін жоғарылатудың кешенді мақсатты бағдарламасы нәтижесінде өз бойына педагогикалық процесті жоспарлауды, уйымдастыруды және басқаруды үйлестіретін оның дамуының моделіне айналды ол келесідей бағыттардан тұрады:

- Студенттер мен магистранттардың ізденушілік – зерттеушілік іс-әрекетінің дамуы;
- Студенттердің, магистранттардың және университеттің профессорлық – оқытушылық құрамының педагогикалық құзіреттілігінің педагогикалық тәжірибенің жетістіктерінің негізінде үздіксіз жетілуі;

Кәсіби – педагогикалық қызметтердің ерекшеліктерін ұғынудың нәтижесінде жоғары мектеп оқытушысының кәсіби іс-әрекеті – оның жеке қажеттіліктері мен қызығушылықтарының жүзеге асуы емес, жеке қызығушылықтары мен қажеттіліктері кіріктірілетін рефлексияның мақсат қоюшылығы мен рационалдығының көрініс табатындығын байқаймыз. Басқаша айтқанда, кәсіби-педагогикалық іс–әрекет мотивациясы тек ішкі қажеттіліктерден ғана емес, мақсат қоюшылықтан да туады. Бұл микро және макро қоғамның (жоғары оқу орны және тұтастай қоғам) қажеттіліктерімен сәйкестендірілген жеке қажеттіліктердің саналы, мақсатты түрде жүзеге асуы.

Жоғары оқу орнының қызығушылықтары мен қажеттіліктері – бұл білім алушылардың кәсіби білімдер мен іскерліктерде жүзеге асрылған қажеттіліктері. Университеттің педагогикалық ұжымының кәсіби іс-әрекетінің ерекше аймағын білім алушылардың өзіндік кәсіби ұйымдастыруын басқару процесі құрайды.

Оның құрамына: а) шығармашылық, ғылыми, көркемдік, техниалық, спорттық, әкімшілік–коммуникативті қабілеттің дамуы б) қарапайым психикалық өзіндің реттеудің дағдыларынан, өмір тәртібін, күн тәртібін ұйымдастырудан, оқу мен қарым – қатынастағы табандылық, рационалдылық сияқты қасиеттерден, туындаған мәселенің шешімінің түрлі нұсқаларын іздеуден тұратын өзіндік ұйымдастыру дағдаларының қалыптасуы: в) өзінді реабилитация дағдаларыныі, денсаулықпен байланысты дағдылардың қалыптасуы кіреді.

Жоғары мектеп оқытушысының моделі – бұл оның эмпирикалық өлшенетін қырлары мен сапаларының бейнесі емес, жоғары оқу орнының педагогикалық процесінің нәтижесінде алынуы тиіс оқытушының эталоны. ЖМО моделі университет түлегінің іс-әрекетінің жай күйі мен мазмұны анықтауға ғылыми негіздемелі түрде жақындауға мүмкіндік береді [3, 80 б.].

Құрастырылған модельде тұлғалық, өнегелік, дидактикалық, коммуникативтік, ұйымдастырушылық және гиостикалық қабілеттер, жобалаушы және конструктивтік іскерліктер, педагогикалық техника мен ғылыми ойлау элементтерін тәрбелеу сапаларының тобын қамтитын оқытушы

тұлғасының кәсіби маңызды сапалары көрсетілген. Аталмыш модельдің параметрлерінің толық тізбегі жоғары мектеп оқытушысының 100 кәсіби маңызды сапаларынан тұрады. Оларды жеті топқа: дидактикалық, ұйымдастырушылық, гностикалық, тәрбиелеушілік, өнегелік, тұлғалық және педагогикалық техника сапалары деп бөліп қарастыруға болады. Жоғары мектеп оқытушысының кәсіби құзіреттілігі тұрақты тиімділікті еңбек сипатынан, түрлі жанжалды жағдайларда кәсіби мәселелердің адекватты рационалды шешімін табу қабілетінен көрінеді. Берілген анықтамалардан құрылымды түрде кәсіби - білімділік, кәсіби - іс-әрекеттік, тәжірибелік және кәсіби тұлғалық компоненттерді бөліп қарастыруға болады. Бірнеше авторлардың зерттеулерін талдай отырып, кәсіби құзіреттілік ұғымына:

Кәсіби құзіреттілік – педагогикалық іс-әрекетті жүзеге асыру үшін жеткілікті білімдер, іскерліктер, тәжірибе мен өнегелік ұстанымдарды бейнелейтін жоғары мектеп оқытушысының іскерлік және тұлғалық сапаларының кіріктірілген сипаттамасы, - деген анықтама береміз. Біздің пікірімізше, «квалификация», «кәсібилік» және «құзіреттілік» ұғымдары тұлғаның кәсіби дамуындағы деңгейлік ұғымдар болып табылады, алайда, кейбір жағдайда олар атқарылатын іс- әрекет түріне байланысты параллельді жағдайда бір деңгейлі болуы мүмкін.

Жоғары оқу орнының оқытушысының кәсіби құзіреттілігін құраушы факторлардың бірі оның педагогикалық шеберлігі болып табылады. оның құрамына кәсіби ойлау, кәсіби- педагогикалық іскерліктер, педагогикалық техника, кәсіби импровизация, өзіндік реттелу және басқа да компоненттер кіреді. Мұндай шеберліктің іргетасы кәсіби – педагогикалық білімдер болып табылады.

Кәсіби құзіреттілік функционалды сауаттылық деп аталатын басқа педагогикалық сипаттама үшін негіз болып табылады. Білім беру жүйесінің алдына аса өткір дилемма шықты, ол – тар мамандану немесе кең білімдарлық, құзіреттілік немесе жан – жақтылық. Осыған байланысты үздіксіз білім беру контексінде сан алуан формалар мен деңгейлердің функционалды сауаттылығын диагностикалаудың және өлшеудің ғылыми негізделген әдістемелерін жасау үлкен маңызға ие болады. «Функционалды сауаттылық» ұғымы өткен жүзжылдықтың алпысыншы жылдарының соңында ЮНЕСКО-ның құжаттарында пайда болып, кейіннен зерттеушілердің қолданысына енді.

Университтетік педагогикалық білім беру саласындағы педагогикалық құзіреттілік ең алдымен, жоғары мектептегі педагогикалық үдерісте ұғынылатын, меңгерілетін, негізінде магистранттардың табиғи нышандары, қызығушылықтары мен мүмкіндіктері, олардың тұлғалық – физиологиялық ерекшеліктері жататын білімдер мен іскерліктердің нәтижесі болып табылады.

Біздің мемлекетте болып жатқан демократиялық құрылымдар процесіндегі заманауи университеттік білім берудің даму мәселесі университеттерді кәсіби құзіреттілікті қалыптастыруға бағыттайды, себебі ол қоғамды гуманизациялаудың және гуманитаризациялаудың маңызды тәсілі болып табылады. В.А. Сластениннің пікірінше, педагогикалық мамандықтың тарихи орныққан екі әлеуметтік қызметі бар – адаптивті және гуманистік. Адаптивті қызмет тәрбиеленушінің заманауи әлеуметтік – мәдени жағдайлардың нақты талаптарына бейімделуімен, ал гуманистік қызмет - оның тұлғасының, шаруашылық индивидуалдығының дамуымен байланысты. Осының негізінде шығармашылық және әлеуметтік өмірлік іс – әрекетке белсенді қатысу, өзіндік

дербестік дағдыларының дамуын талап ететін тұрақты кәсіби және азаматтық жетілуді, саналы қабылдауды қамтамасыз ететін жоғары мектеп оқытушысын даярлауға жүйелі бағыттылықты ұйымдастыруға негізделген болашақ мамандардың динамикалық біліктілігін қамтитын заманауи университеттік білім берудің ерекшеліктерін нақты бөліп көрсетуге болады. Жоғары мектеп оқушысын әлеуметтік сабақтастық субъектісі ретінде қарастыру керек, себебі ол әлеуметтік мұраны белсенді қалыптастырушы әлеуметтік іс – әрекеттің тарихи қалыптасқан тасымалдаушысы болып табылады. Адамдардың материалды және рухани іс – әрекетінің дамуының белгілі бір деңгейінде ақырындап, филофостар әлеуметтік жады деп атайтын әлеуметтік мұраның мазмұны өрнектелуде, ол университеттік білім беру үшін де өте құнды.

Жоғары оқу орындарында оқытуша даярлау процесі, өндірістік мақсатты шешу бағыты мен оқыту тақырыптарының бірлігіне, құзіреттілік пен кәсіптік біліктілікті, әлеуметтік ұстанымдарды үйлестірсе, табысты болады деген қорытынды жасауға болады.

Қазіргі дидактикада неғұрлым кең тараған және дәлелденген, біздің пікіріміз бойынша, В.В. Богданов ұсынған үш деңгейлі модель: шынайы болмысты, әртүрлі саланы қамтитын энциклопедиялық (когнитивтік) білімге сүйену, прагматикалық мақсатқа жету үшін тілдік құралдарды пайдалану, сөйлесім және мәтіндік байланыс орнату. Құзіреттілік ұғымын қарастырған еңбектерде әлі бір нақты тұжырымға, ортық пікірге анықтамаға тоқталмаған.

Педагогикалық қызметтің нәтижесінде деген көзқарастың өзгеруі білім беру процесіндегі құзіреттің орнын көрсетеді. С.Е.Шишов соңғы мақаласында құзіретті білім берудің мақсаты ретінде түсіндіреді. Бір жағынан құзірет – білім берудің жалпы мақсаты, ал екінші жағынан ол – алған білімінің әрекетті, практикалық жағы, яғни білім , ептілік жиынтығымен өлшенбейді. Құзіретті болу дегеніміз – сол жағдайға сай өзінің білімін,ептілігін дағдысын, тәжірибесін жинақтай алуы және қолдана білуі, яғни нақты жағдайға сай өзінің білімін, ептілігін, дағдысын, тәжірибесін, жинақтай алуы және қолдана білуі, яғни нақты жағдайға сай беталысын, іс-әрекетін жұмылдыру. Сондықтан оқу-тәрбие процесіндегі мақсат оқытушы әрекеті нәтижесінде қойылуы тиімсіз. Оқытушы білім алушылардың өзіне мақсат қоюға үйрету керек. С.Е. Шишов пен В.А Кальнейді түсіндіруі бойынша «құзірет» ұғымы педагогикаға өнеркәсіптен келді. Ұғым оқытудың арқасында меңгерілген білімге, тәжірибеге, құндылықтарға, икемділікке негізделген жалпы қабілетті білдіреді. Бұл тұжырым, біздің ойымызша күмән тудырады. Себебі, педагогикалық дәл осындай анықтама білімділік пен сауаттылықты білдіредідеп келдік. Сөйтіп, құзірет ұғымының өзі педагогикада қажеттілігі дай тудыратын мәселе екендігі байқалады. Мәселенің тағы бір жағы ұғымдардың ұқсастығынды. Мәселен, С.Е. Шишов пен В.А. Кальней білім алушыларға қандай құзіретті дамыту керектігін талдай отырып, «күнделікті қабылданатын мыңдаған шешім жеке адамдар немесе топтардың құзіретіне байланысты болуы мүмкін» деп жазады. Бұл жерде айқын көрінетін нәрсе, құзірет және құзіреттілік ұғымдылардың сәйкес келетіндігінде. Басшының құзіреті бар, бірақ құзіреттілікті меңгермеген болуы мүмкін. Ескере кететін жайт, С.Е. Шишовтың «Компетентностный подход к образованию: прихоть или необходимость?» атты соңғы мақаласында құзірет және құзіреттілік терминдердің арақатынасы жайында баяндайды. Сонымен оқытудың арақасында қалыптасқан қабілетті білдіретін құзірет емес, құзіреттілік. Бұған көптеген ғалымдар – психолог, педагогтардың еңбектері дәлел. Атап

айтқанда И.А.Зимняя білім аушылардың «кәсіби және білімділік, мәдени құзіреттілігін» тәрбиелеу, сондай ақ пәндік және қатысымдық құзіреттілігін дамыту қажеттігі жөнінде айтады. В.А. Якунин «кәсіби – педагогикалық құзіреттілік» ұғымын қолданды. Б.С. Гершунский «кәсіби құзіреттлік» категориясы ұғымы туралы жазады, петербургтік ғалым - педагогтар құзіреттілік білімділіктің ең жоғары деңгейі деп есептейді. Ал шетелдік әдебиетте comptetence ағылшын - қабілет, компетенция, competent (франц.) - құзіретті, құқықты, compotens (лат.) – сәйкес, жарамды, competere – сай болу, қабілетті болу дегенді, ал қазақша сөздіктерде «құзіреттілік» - біреуге тиесілі істер, сұрақтар төңірегінде белгілі бір сұрақтарды, мәселелерді біреудің жақсы біліуі» - деген мағынаны білдіреді. Сонымен құзірет – құбылыс, ал құзіреттілік – жеке тұлғаның қасиеті. Білім беру нәтижелерінің тұрғысынан алғанда, құзіреттілік жеке тұлғаның белгілі бір іс-әрекетті іске асыру үшін үйренушінің білімі, ептілігі, дағдысы және тәжірибесі, мағұлматы болуы тиіс. В.М Шемпель құзіреттілік шеңберіне білім, ептілік теориялық дайындығын енгізді. Басқа да құзіреттілікке берілген анықтамалар бұған қайшы келмеді. Мәселен, В. Ландшеер құзіреттілікті терең білімділік, тапсырманы орындауға құлықтылық жөнінде, М.А. Чошанов құзіреттіліктің мазмұндық (білім) және процессуалдық (ептілік) компоненттеріне көңіл бөледі. Педагогикалық психологияда «құзіреттілік» пелагогикалық әрекеті жүзеге асырудағы білімі, дағдысы, ептілігі деген пікір қалыптасқан [4. 82 б.].

Қорыта келе, кәсіби құзіреттілікті қалыптастыруда барлық құрылымдық құрамдас бөліктері болашақ мамандардың білім беру ұйымдарындағы қызметіне, атап айтқанда, нақты педагогикалық жағдайларды шеше алу шеберлігіне бағытталған. Мамандардың кәсіби даярлығы, яғни оның білім беру қызметі барысында иеленген білімі, тәжірибесі, жеке және әлеуметтік қасиеттерімен құндылықтарын жұмылдыру қабілеті оның кәсіби құзіреттілігін қалыптастырып, біліктілігін арттыруды құрайды және оны өз тәжірибесінде тиімді пайдалана алуымен өлшенеді.

Әдебиеттер:

1. Жұмабекова Ф.Н. Болашақ мамандардың кәсіби құзіреттілігін қалыптастырудың басым бағыттары // ҚАЗҰУ Хабаршысы. Педагогикалық ғылымдар сериясы. – 2015. – №3(46). – Б 77-81.

2. Баширова Ж.Р. Жоғары оқу орындарында жоғары мектеп оқытушысын даярлау мәселесі: Монография. – Алматы, 2003. – 153 б.

3. Әлқожаева Н.С., Баширова Ж.Р. Педагогикалық құзыреттілікті жобалау оқытушы даярлаудың құраушы компоненті ретінде // ҚАЗҰУ Хабаршысы. Педагогикалық ғылымдар сериясы. 2015. – №3(44). – Б. 80-84.

4. Баширова Ж.Р. О методическом базисе новой модели образования. – Алматы: Высшая школа Казахстана, 2004. – 120 с.

Жармаганбетова Н.С., Уалиахметова Ж.Н.

Роль проектирования педагогических компетенций к подготовке специалистов

В статье рассматривается вопрос подготовки преподавателя высшей школы в университетском образовании. Важнейшая задача профессионального образования – проектирование профессиональных компетенций и через это личности

будущего специалиста. Авторы делают вывод, что для формирования педагогической компетентности особое значение имеет личностный компонент.

Ключевые слова: *Университетское образование, преподаватель высшей школы, личность специалиста, проектная культура, компетентность, педагогическая компетентность, профессиональная самостоятельность, профессиональная мобильность, профессионализм.*

Zharmaganbetova N.S., Ualiakhmetova Zh.N.

The role of the design of pedagogical competencies training

In the article the authors consider the question of the training of teachers of higher education at University level. The most important task of professional education – designing professional competences , and through this and the personality of the future specialist. The authors importance is the personal component.

Keywords: *University education, high school teacher , the identity specialist, design culture, competence, pedagogical competence, professional independence, professional mobility, professionalism.*

***

ӘОЖ 373.2.33

Баудиярова Э.Н. – аға оқытушы, М.Өтемісов атындағы БҚМУ
E-mail: eleonora_bau@mail.ru
Жумагалиева М.Ю.- аға оқытушы, М.Өтемісов атындағы БҚМУ
E-mail: mariya_zhumagalieva@mail.ru

ЭКОНОМИКАЛЫҚ ПӘНДЕРДІ ОҚЫТУДА БЕЛСЕНДІ ИННОВАЦИЯЛЫҚ ӘДІСТЕРДІ ПАЙДАЛАНУ

Аңдатпа. *Бұл мақалада оқытудың интербелсенді әдістері негізгі құзіреттіліктерін қалыптастыру құралы ретінде қазіргі заманауи ерекшеліктері көрсетілген. Интербелсенді оқыту технологиясы және негізгі құзіреттіліктерді қалыптастыру ерекшеліктері, сонымен қатар интербелсенді оқыту барысында қолданылатын жобалар әдісі, кейс әдіс, зерттеу әдістеріне, пікір таластар, ойын әдістері, «миға шабуыл» әдістерінің қазіргі заман талабына сай қолдану ерекшеліктеріне, әсіресе қазіргі еліміздің дамуына үлес қосатын бәсекеге қабілетті маман даярлауда интерактивті әдіс түрлеріне толық сипаттама берілген.*

Тірек сөздер: *Әдіс, интерактивті, пікір-талас, эвристикалық әңгіме, «миға шабуыл», рөлдік, «іскерлік» ойындар, тренингтер, кейс-әдіс, жобалар әдісі, технология.*

Білім барлық уақытта жоғары құндылықтардың бірі болып табылады. Қазақстан Республикасының Білім туралы Заңында: «Білім беру жүйесінің басты міндеті – ұлттық және жалпы адамзаттық құндылықтар, ғылым мен практика жетістіктері негізінде жеке адамды қалыптастыруға және кәсіби шыңдауға бағытталған білім алу үшін қажетті жағдайлар жасау, оқытудың жаңа технологияларын енгізу, білім беруді ақпараттандыру, халықаралық ғаламдық коммуникациялық желілерге шығу» - делінген [1].

Студенттерге сапалы білім мен саналы тәрбие беру, тұлғаның заман талабы мен ағымына сай қалыптасуына ықпал ету жоғарғы оқу орындарындағы оқытушы алдындағы басты міндет болып табылады. Тек білімді, сауатты адам ғана келешек тізгінін қолына ала алады. Елбасы Н.Ә. Назарбаев ағымдағы жылдың 31 қаңтардағы Жолдауында «Біздің міндетіміз – білім беруді экономикалық өсудің жаңа моделінің орталық буынына айналдыру. Оқыту бағдарламаларын сыни ойлау қабілетін және өз бетімен іздену дағдыларын дамытуға бағыттау қажет. Сонымен қатар, жоғары білім беру жүйесі сапасына ерекше назар аударылады» [2] деп атап айтты.

Бұл бағыт білім беру саласында еңбек етіп жүрген ұстаздарға жаңа міндеттер жүктейді.

Бүгінгі экономика мамандығындағы студенттердің XXI ғасырдағы экономика мәселелерін шеше алатындай, «ертеңгі» білікті мамандар қатарына қосылуы үшін білім беру дайындығы жетілдіріліп отыруы тиіс.

Көптеген алдыңғы қатарлы мемлекеттер дәстүрлі білім беруден бас тартып, өнімсіз дәрістерден өздерін жақсы көрсететін интербелсенді білім беру тәсіліне көшті. Білім берудің жаңа парадигмасына сәйкес, студенттер енді селқос тыңдаушы емес, олар - білім беру үрдісіне қатыстырылған – еркін ойлауға, пікірталастарға, қызу талқылауларға белсенді түрде араласады.

Жаңа білім берудің әдіс-тәсілдерін енгізудің арқасында, студенттер сабақ уақытында алған білімдерін интеграциялау, сараптау, бағалау және қолдану, яғни мәселелерді өз беттерімен шешу, сонымен қатар шешім қабылдау үшін сыни ойлау сияқты қабілеттерін дамытады, жоғары деңгейдегі танымдық, ақыл-ой дағдыларын қалыптастырады.

Жаңа заман талабына сай оқытушының шеберлігін арттыруда білім мазмұны мен оқыту технологияларының рөлі ерекше. Оқыту технологияларын талдағанда, қазіргі өркениетті елдер тәжірибесінде жүзеге асырылып жатқан білім берудің жаңа моделіне сәйкес келетін инновациялық оқыту технологияларын іріктеуді қажет етеді.

Осы сұрақтарды шешудің бір жолы оқыту әдістемелерін жаңғырту, отандық білім беру жүйесінде инновациялық әдістерді, шешімдерді және құралдарды қарқынды енгізу және оларды кеңінен пайдалану заман талабы.

Оқыту әдістерінің ақпараттық, педагогикалық жаңа технологияларын қолдана отырып, істің қазіргі күйін, білімді тасымалдаушы ретіндегі оқытушының рөлін жай ғана өзгертіп қоймай, оқытушыны менторға, тәлімгерге, әріптеске, басшыға, студенттің өз бетінше жасайтын шығармашылық жұмысының бастамашысына айналдырып, ЖОО-дағы білім беру жүйесін жетілдіруге болады.

Қазақстандағы білім беру қызметтері нарығының дамуы және ақпараттық технологиялар талабы жағдайында, сабақ оқытудың директивті практикасы мен қазіргі, инновациялық сипаттағы интерактивті оқыту үлгілерімен үйлесіп отыруы тиіс.

Интерактивті оқыту әдісінің артықшылығы сол, ол білім, шеберлік, дағды мен бағдар беріп қана қоймайды, мәселелерді шешуге жағдай жасап, жан-жақты, шығармашылық тұрғыдан дамыған, креативті және коммуникативті дағдыларды меңгерген, халықаралық деңгейдегі маманның қалыптасуына ықпал етеді. Интерактивті оқыту әдісі алынған теориялық білімді де, сондай-ақ практикалық дағдыларды да орындауды жүзеге асыруы тиіс.

Қазіргі кезде оқытудың белсенді әдістерін жіктеуге әркім әр түрлі тұрғыдан келеді. Оларды бір-бірінен ажырататын белгілер ретінде: тыңдаушылардың белсенділік деңгейі, оқу-танымдық және ойындық іс-әрекеттердің сипаты, ойындық өзара әрекеттерді ұйымдастыру тәсілдері, сабақтың өту орны, олардың мақсаттары, қолданылатын иммитациялық үлгілердің түрлері және басқалар жатады.

Белсенді оқытудың ең көбірек қолданылатын әдістеріне оқу-танымдық іс-әрекеттер сипатына негізделген әдістер жатады. Оларға иммитациялық әдістер және иммитациялық емес әдістер жатады. Өз кезегінде иммитациялар ойын түрінде және ойын түріндегі емес болып бөлінеді (сурет 1).

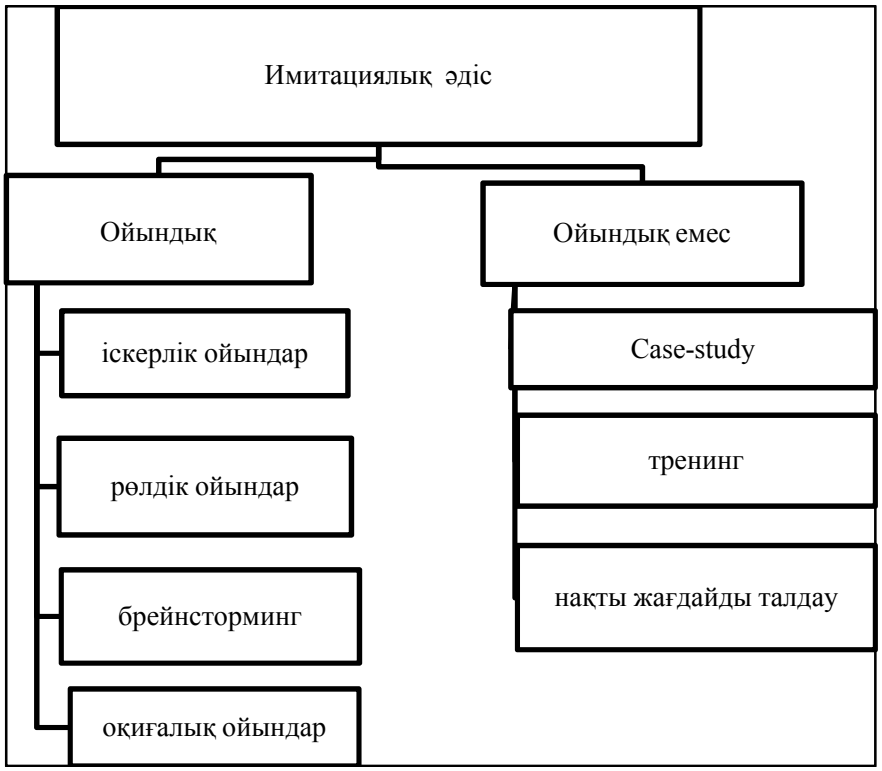

Сурет 1 – Инновациялық оқыту әдістерінің жіктелуі

Оқытудың белсенді имитациялық әдістерінің ішінде ойын әдісі кең тараған. Іскерік ойындар әдісі.

Іскерлік оқыту – бұл принцип, концепция, әдістер мен жолдарды тек түсіну ғана емес, алған білімін есте сақтау қабілеті және тәжірибеде қолдану мүмкіндігі.

Іскерлік ойындар дегеніміз болашақ маманның кәсіби қызметінің пәндік және әлеуметтік мазмұнын, сол қызметке тән қарым-қатынас жүйесін моделдеу, елестету. Ойынның міндеттері маман дайындау мазмұнын және мамандықтың сипаттамасын ескере отырып, ойын барысында маманнан талап етілетін кәсіби құзыреттілік белгілері байқалатындай тұрғыда анықталады. Оларды орындау модельде көрсетілгендей маман ретіндегі білік, дағды және тұлғалық сапалар қалыптастырады.

Іскерлік, рөлдік ойындар – студенттерге әртүрлі кәсіби рөлдерде сөйлеуге және сабақты мәселелі жағдайды қалыптастыруға мүмкіндік беретін оқыту әдісі.

Іскерлік ойын өткізілгеннен кейін оны міндетті түрде талдау қажет, себебі талдау кезінде оның барысында кездескен қиыншылықтар, қатысушылардың пікірлері, қорытындылардың пайдасы мол. Іскерлік ойындар шешім қабылдау техникасына үйретеді, теориялық білімді практикада қолдана білуге машықтандырады.

Рөлдік ойындар – ұжымдық оқытудың ең қарапайым түрі болып табылады, олар жоспарлы, жобалық және басқарушылық міндеттерді шешу үшін қолданылады. Рөлдік ойындар әдіс-тәсілі қолданылатын сабақтардың белгілері:

– Ойын түрінде өткізілетін сабаққа қатысушылардың рөлдерді бөліп алуы;

– Шешілуі тиіс күрделі міндеттер (мәселелер);

– Қатысушылар көзқарастарының әр түрлілігі;

– Пікірталас өткізу арқылы қандай-да бір шешімге келу кезінде қатысушылардың өзара әрекеті.

– Оқытушының пікірталасты тиісті арнаға бағыттауы, жаңа мәліметтерді беруі, түзетулер жасауы;

– Оқытушының талқылау нәтижелерін бағалауы және қорытындылауы.

Мысал ретінде, бұл ойынды «Банк ісі» пәнінде «Несие туралы шарт, оның мазмұны және құрылымы» тақырыбында қолданып, яғни бұл ойын тәжірбиелік сабақ кезінде қолданылды, бұл сабақтың мақсаты несие берудің жаңа шарттарын талқылап, оларға өзгертулер енгізу болып табылады. Білім алушының сабақ кезінде келісім-шарттар толтырып, несие алушы немесе несие берушінің рөлдерінде ойнау арқылы өзін еркін ұстап, маман ретінде сезіне білді, құжаттар толтыруда жоғары жауапкершілікпен қарау туралы түсінік қалыптасты. Білім алушылар кәсіби проблемаларын өздігінше қарастырып, оларды шешуге теориялық білімдері мен кәсіби тәжірибелерін қолданды, кәсіби проблеманы шешудің әртүрлі балама ұстаныстарын келтірді, ішінен ең тиімдісін таңдай білді, оларды жекелей және бірлесе отырып өзіндік тұрғыдын шешті.

Осы сияқты сабақтарда студенттердің қандай-да бір рөлді орындау кезіндегі өз шешімі мен іс-әрекетіне басқалардың көзқарастарын бақылауға мүмкіндіктері болады. Бұл тәсіл ұжымдағы жүріс-тұрыс дағдыларын қалыптастыруға, адамдар арасындағы қарым-қатынастарды талдай алуға

Бағытталған [3].

Брейнсторминг (миға шабуыл) әдісі топта жұмыс істеуде шығармашылық белсенділігін жігерлендіру негізінде студенттерге ситуация шешімінің бірнеше жолын, нұсқасын айтуға мүмкіндік беретін, идеялар мен шешімдерді қабылдаудың, проблемаларды шешудің шұғыл әдісі. Содан соң, айтылған барлық пікірлердің ішінен тәжірибеде қолданылуы мүмкін сәтті иедеяларды іріктеп алады.

Ойындық емес әдіске нақты жағдайға талдау жасау, Case-study (АКС), тренинг, нұсқау бойынша әрекеттер жатады.

Бүгінде экономикалық және әлеуметтік мамандықтар бойынша білім алудың тиімді әдістерінің біріне арналған Case-study әдісі теориялық білім алған студенттерді болашақ мамандықтың тәжірибесіне негізделген әрекеттерге баулиды. Case-study - таңдау жасау мен шешім қабылдау дағдыларын қалыптастыратын тиімді әдіс. Ол нақты жағдаяттарды практикалық тұрғыдан

талдауға негізделеді. Сол себепті де Case-study әдісін кейде «нақты оқу ситуациялар әдісі» деп те атайды.

Case-study мақсаты – студенттерді мынандай әрекеттерге жұмылдыру:

– кез - келген теориялық мәлімет пен ақпаратты талдау;
– негізгі мәселелерді айқындау;
– мәселелерді шешудің әртүрлі балама жолдарын табу
– сараптау арқылы олардың ішінен ең тиімдісін таңдау;
– өз іс әрекеттерін жоспарлау.

Case-study практикалық мәселелерді жан–жақты қарастыру арқылы пәннің теориялық мазмұнын толықтырады. Case-study әдісі көмегімен өмірде туындайтын проблемаларға жауап іздену арқылы студенттер ертеңгі өмірде кездесуі мүмкін жағдайлар мен мәселелердің дұрыс шешімін табуға жаттығады.

Тренинг термині ағылшын тілінің training (тура мағынасында – «жаттығу») сөзінен алынған. Бұл күнде «тренинг» – интерактивті әдістерді қолдану арқылы жүзеге асатын, яғни оқытушы мен студенттің (дұрысын айтқанда – үйренуші мен бағыттаушының) бірлесе жұмыс атқаруына негізделетін заманауи оқыту формасын білдіреді.

Тренингті, бір жағынан, толыққанды оқыту үрдісі деп те айтуға келмейді, өзінің аты айтып тұрғандай, көп жағдайда, тренинг – бұл бар, белгілі ақпаратты адамның игеруіне ыңғайлы формада ұсынудың бір түрі. Тренинг – адамды қандай да бір қабілетті немесе машықты (навык) игеруге жаттықтырудың бір түрі десе де болады. Қалай дегенмен, тренинг әдісі – бұл күндегі ең тиімді оқыту формаларының бірі.

Семинар-тренинг – бұл тренинг әдісін пайдалану арқылы адамға жаңа ақпаратты, жаңа білімді немесе біліктілікті игертудің тиімді түрі. Семинар-тренингтің өзге оқыту түрлерінен артықшылығы да осында. Яғни ол адамға ақпаратты беріп қана қоймайды, сол ақпаратты игеріп, оны іс жүзінде қолдана білуге үйретеді.

Семинар-тренинг барысында оқытушы мен оқушы жаңа ақпаратты бірлесіп талқылайды («семинар») әрі практикалық жаттығулар негізінде алынған білімді іс жүзіне асырудың жолдарын қарастырады («тренинг»).

Иммитациялық емес әдіс ретінде – бағдарламалық оқыту, мәселелі дәрістерді, екеу аралық дәріс, алдын ала қателермен жоспарланған дәріс, дискуссиялар, эвристикалық әңгіме, оқуды бітіру жұмыстарын түсінеміз. Бағыты бойынша олар: танымдық іс-әрекеттердің уәжділігі, оқу ақпараттарын хабарлау; кәсіби шеберлік пен дағдыны қалыптастыру, үздік тәжірибелерді игеру, оқыту нәтижелерін бақылау болып ажыратылады.

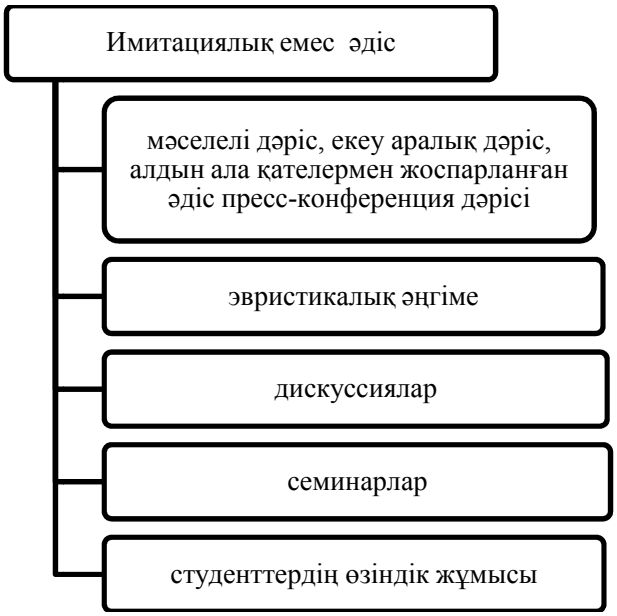

Сурет 2 – Имитациялық емес әдіс түрлері

Мәселелі дәріс.

Олар шығармашылық оқытумен байланысты және оқытушының мәселелі жағдай тудыра алу шеберлігіне байланысты. Дәріс барысында оқытушы проблеманы талқылайтын сұрақтарды айқындап, студенттердің ойлау әрекетін дамытатын жағдаяттар туғызу керек. Әрине, бұл әдісті қолдануда оқытушынан көптеген ізденіс, негізгі және қосымша оқу құралдарымен танысып, өзіндік білімін үнемі жетілдіру талаптары тұрады.

Мәселелі дәріс көмегі арқылы 3 негізгі дидактикалық мақсатқа қол жеткізуге болады:

1. Студенттермен теориялық білімді жетілдіру.
2. Теориялық ойлау дағдыларын жетілдіру
3. Оқыту пәнінің мағынасына қызықтыру және болашақ маманды мамандыққа баулу.

Дәріс мәселесі мәселенің туындау принципіне байланысты. Осы арқылы екі бірімен бірі байланысты шарт қойылады.

1. Дәріс кезінде оқу курсының жағдайын дидактикалық өңдеулер мен мәселе шешуі принциптерімен шыңдау.
2. Дәрісте мәселенің құрамын қалайда шешуді шыңдау.

Диалогтық қатынас студенттің ойлау дағдысын арттырады. Мәселелі дәрісте оқытушының сөйлеу мәнері:

1. Оқытушы студенттермен байланыста болғанда заңгерге ұқсамай ақыл беруші ретінде көрсетуі қажет, ойлау дағдысын диалогиялық әдіспен жеткізіу.
2. Оқытушы студент құқығын біліп қана қоймай, мәнісін біліп, қызықтыру.
3. Жаңа білім тек айқын оқытушының беделі емес, түсіндіру жүйесінің айқын дәлелі екенін көрсету.
4. Оқу мәселесін шешу дәріс материалын әртүрлі ойды алмай, ғылым дамуының логикасын арттырып, оның құрамын таңдау.

5. Студенттермен әңгімелесу былай болады: өзіндік қабілетін дамыту үшін дайынды, іздеу процесіне қосу керек және әңгімелесу жолын дамытып, жалғастыру.

6. Оқытушы сұрақ қарастырып оған жауап табу, дәріс кезінде студенттерге сұрақ қойып өзіндік ізденіс жауабын алу.

Студент ойын жетілдіруге, еркін тілдесуге қатыстыру. Ол үшін дәрісте семинар жұмыстарын, дискуссия жүргізу.

Мәселелі дәрістің негізіне қайшылықтарды шеше білу және оны жеңу әдістері арқылы оқыту жатады.

Мәселелі дәріске тән белгілер төмендегідей:

- пікірталастық жағдай туғызу;
- пікірталасқа қатысу үшін студенттердің білімін ұйымдастыру;
- жаңа материалдарды мәселелі тапсырма түрінде ұсыну;
- мәселелі тапсырмаларды шешу тәсілдерін іздестіру (дәріскердің пікірі және оған тыңдаушыларды тартуы);
- көздеген мақсатқа бір жаңалық сияқты біртіндеп келу;

Мәселелі дәріс кезінде студенттер ізденуге, білуге, зерттеуге тырысады [4].

Екеу аралық дәріс.

Ол неғұрлым күрделі мәселелерге қарағанда әртүрлі пәндердегі үлкен ғылыми материалдарды бір-біріне жақындастыруға мүмкіндік береді. Бұл дәрісте теориялық және тәжірибелік сұрақтар арқылы шындық жағдайлар диалогты түрде талқылынады.

Дәріс тақырыбы бір ғана мәселеге түрлі ғылыми мектеп өнімдерінің пікірталастыруына мүмкіндік береді. Мұндай жағдайда пікірталас жүргізуге тән бірнеше шарттарды сақтау қажет.

Осындай диалогқа студенттерді тартуға да болады (олар сұрақ қояды, өздерінің көзқарастары туралы сұрақтарды талдайды).

Екеу аралық дәрістерде белгілі-бір тарамдарды қажет етеді, олар:

– интеллектуалды және жеке тұлғалық түсінушіліктер;
– коммуникативті дағдыларды дамыту;
– талқылау барысында жылдам шешім қабылдау;
– тез шешім қабылдау қасиеттері;

Екеу аралық дәріс студентке мәселелерді тәжірибеде терең, жан-жақты шешуіне көмектеседі. Мысалы, Экономикалық теория негіздері мен Қаржы пәнін біріктіріп, екеу аралық дәріс өткізуге болады. Бұл екі пәнде де ұқсас «Табыстың қалыптасуы мен салық түсінігі» тақырыптары кездеседі. Екі пәнді біріктіре отырып, ортақ тақырыптың мазмұнын студенттерге игертуге болады. Экономикалық теория негіздері арқылы жалпы салықтың теориялық мазмұны, түрлері айтылса, Қаржы пәнінен салық салудың принциптері, мөлшері тереңірек түсіндіріледі.

Дәріс-пресс-конференция.

Оқытушы пресс-конференциялық дәріс арқылы тыңдаушылардың аудиторияларының сұлбасын, мүмкіншіліктерін, орналасуын құрастырады.

Бұл әсіресе оқытушының бірінші курс студенттерімен кездесуде, немесе арнайы курстың бірінші күнінде, жаңа пәнді түсінуде маңызы зор. Пресс конференциялық дәрісте тақырып ортасында немесе курста тыңдаушылардың көңілі оқу құралының жалпы көрінісіне бағытталады.

Дәріс-консилиум немесе конференция студенттердің оған алдын-ала жазбаша қойған сұрақтарының жауаптары берілген құралымдық мәтін. Сұрақтар

студенттердің қызығушылығы мен білім деңгейін көрсетіп беруі тиіс. Дәріскер дәріс соңында сұрақтар мен жауаптарға талдау жасайды. Мұндай дәрістерді былай өткізу ұсынылады:

– алдымен үлкен бөлімдер мен пәнді оқытуда, студенттердің мүмкіндігі мен бағыттылығын айқындау.

– пәнді немесе үлкен бөлімді оқытудың соңына материалды бекіту және жүйелеу үшін, қорытындыны шығарып, әрі қарай жұмыстың жоспарын анықтау.

Дәріс таным мен ізденістің бастау алаңы болуы үшін, оған танымдық бағыт берудің, өтіліп отырған пәннің объективті маңыздылығын дәлелдеудің, оның субъективті мәнін ашудың, тыңдаушыларды ойлануға мәжбүрлеудің маңызы өте зор. Деректерге шолу жасап, идеяларды, қорытындыларды салыстыра және ғылыми бағыттарға, әдістерге талдау жасай отырып, дәріскер негізгілерін бөліп алады, тыңдаушылардың назарын негізгі жағдайлар мен маңызды сұрақтарға бағыттайды, оқу әрекеттерін ұйымдастыру туралы кеңестер береді, дереккөздерді оқуға, ізденуге, эксперимент жасауға олардың қызығушылықтарын оятады.

Эвристикалық әңгіме.

Бұл әдіс ұлы Сократтың «эвристика» (грекше, «табамын», «ашамын», «іздеймін») деген сөзінен шыққан. Ежелгі грек нұсқасында бұл әдіс Сократтық әңгіме деп аталған. Бұл әдісте студенттерге қойылған сұрақтар мен мысалдарға өздігінен дұрыс жауап іздеулеріне негіздеген.

Дискуссия – бұл студент пен оқытушы арасындағы қатынас, ойларын еркін бөлісу, сұрақтарға байланысты көқарастарын жетік көрсету. Бұл оқу процесін жеделдетеді және ең маңыздысы оқытушының топтағы біраузыды ойларын басқара алады, кейбір студенттердің қате ойларын дұрыс еместігіне көндіре алады.

Оқытушы дискуссияның тиімділігін арттыру үшін орындататын сұрақтар дайындап алуына болады:

– топтың проблемаларын анықтау, тақырып бойынша көркем мысалдарды жетілдіру және салыстыру;

– дискуссияның (басты пункті) түйінді сұрақтарын құру және бөліп алу.

Дискуссия әрқашан қорытындысын шығарумен және пікірлерді шолумен аяқталуы тиіс. Дискуссиялық форма студенттердің шығармашылық қиялын дамытуға, сыни және креативті ойлауға ынталандырады, шындықты және т.б іздеуді жүзеге асырады. Сонымен бірге студенттердің қарым – қатынаста сөйлеу мәдениетінің қалыптасып, тіл байлығының дамуына тиімді әсер етеді.

Тәжірибелік сабақтар, семинар сабақтары. Семинар сабақтарында студенттердің өз бетінше жұмыс істеуіне үлкен мүмкіндік беріледі.

Семинар - белгілі бір оқу материалдарын (теориялық, қолданбалы, мәселелік) оқытушының жетекшілігімен топпен талқылау формасы. Семинар білім беруде бірнеше қызмет атқарады: дамытушы (сыни, шығармашылық ойлауды дамыту, сендіре алу, өзінің көзқарасын негіздей және қорғай алу); ұйымдастыру – бағдарлау (әдістемелік құралдармен жұмыс, дереккөздерді іздеу, әдістерді таңдау және мәліметтерді өңдеу т.б.); мотивциялық (танымдық қажеттілікті дамыту).

Әдетте семинар дәрістерден кейін өтіледі және студенттердің білімдерін тереңдетуге және тәжірибеде оны қолданудың жолдарын талдауға негізделген.

Семинар сабақтары студенттердің білімін жүйелеуге, нақтылауға, тексеруге, терминдерді меңгеруге және оларды еркін қолдануға, ғылыми тілде өз ойын нақты айтуға және дәл үйренуге, фактілерді талдауға, диалог жүргізуге оппонент болуға мүмкіндік береді. Семинарда студенттердің интеллектуалды жұмыстары жеке тәжірибеде қолданылады. Алайда, жоғарыда айтылғандай топтың формасы да (топтың көлемі 3-4 адамнан болғаны жөн) болуы мүмкін. Семинарда топтық интеллектуалдық тапсырмаларды кезеңдік қолдануда оқытушы барлық оқитындардың белсенді қатысуына мүмкіндік береді; студенттердің өзара ынтымақтастық дағдысына ұластыру; ынтымақтастықтың және еңбек бөлінісінің уақыты есебінен үнемдеу топтың жетістіктерімен идентификацияны жүзеге асыру. Семинардың нәтижесінің маңызды жағдайы мыналар болып табылады: ынтымақтастықтың атмосферасы, өзара түсінісушілік, сенушілік жағдай, даулы (пікірталастық) идеяларды айту, студенттердің қателесуіне жол бермеу. Семинар сабақтары қызықты, әсерлі өтуі үшін интербелсенді әдістерді қолдану керек.

Студенттердің өзіндік жұмысы дегеніміз – оқытушы жетекшілігінің қатысуынсыз өтетін білімді меңгеру іс-әрекеті. Ол өзінше білім алуды қалыптастырады, үздіксіз білім алу базасын құрады, өздігінен біліктілігін көтеруге мүмкіндік алады. Оқытушының бақылауымен жүргізілетін өзіндік жұмыстардың түрі:

1) Тәжірибелік сабақтар мен дәрістерде жүргізілетін өзіндік жұмыс;
2) Сабақтан тыс жүргізілетін өзіндік жұмыс.

Дәрісханадағы өздік жұмыстардың мазмұнды элементтері: дәрістерді жазу және тыңдау шеберлігі семинарда, конференцияда, топтық сабақтарда баяндаушының сөзін сын тұрғысынан бағалау; сын пікірді, баяндаманы, өзінің сөзін шығармашылық жағынан құру; сынақтар мен емтихандарға жемісті дайындалу [5].

Дәрісханадан тыс өзіндік жұмыстардың мазмұнды элементтері: алғашқы дерек көздермен, құжаттар және кітаппен жұмыс және конспект жасау; дәріс материалдары бойынша жазу және түзету; оқулық, оқу құралдары және басқа ақпарат көздері бойынша материалдарды толықтыру, реферат жазу, семинарларға, конференцияларға, «дөңгелек үстелге» дайындалу; зерттеу жұмыстарын өткізуге қатысу; әр түрлі зерттеу тақырыптары мен оқу жұмысындағы мәселелерге талдау жасау; іскерлік ойындарға дайындық, диплом және курстық жұмыстарды орындау, сынақ пен емтихандарға және т.б. дайындық.

Студенттердің өзіндік жұмысына негізінен өткен материалдарды ұғыну немесе жаңа ақпараттарды меңгеру жатады. Осы және басқа жағдайларда негізгі әдебиеттерді пайдалану қажет болады. Кітаптар мен жұмыста өзіндік бірізділік бар: алдымен кіріспе немесе алғы сөздің мазмұнымен, жалпы құрылымымен танысу; көрсетілген мәселелер туралы біртұтас мәлімет алу үшін, басынан аяғына дейін оқу, материалдарды терең ұғыну үшін қайта оқу, негізгі идеяларды ерекшелеу, сыни және позитивті сұрақтарды көру, дәйектердің жүйесін тізу. Оқу ережесінде ұғымдар және терминдермен жұмыс, бұл ғылыми кітаптарды белсенді пайдалануға және түсінуге мүмкіндік береді; авторлардың идеясын есте сақтау, осы және басқа тұжырымдамалардың негізгі бағыттарын бөліп алу, мүмкіндігінше оқылған материалдың тізімін жүргізу. Бұл студенттерге білім жүйесін меңгеруге, оларды есте сақтауға және анықтап белгілеуге мүмкіндік береді.

Тапсырмаларды орындау кезінде қатысушылардың әрекет түріне қарай меңгеру кезінде, тартысты жағдайларда, өзара қарым-қатынаста, зерттеушілік, әлеуметтік–экономикалық міндеттерді шешуге құрылған әдіс-тәсілдер қолданылады.

Қатысушылар санына қарай: жеке, топтық, ұжымдық әдістер, сонымен бірге қатысушылардың екі-екіден (диада) немесе үш-үштен (триада) жұмыс істеуі қолданылады.

Өткізу орнына қарай: дәрісханалық, дәрісханадан тыс, экскурсиялық болып келеді.

Есептеу технологиясын қолдану принципі бойынша – жай (есептеу техникасы қолданылмайтын); компьютерлік – ЭЕМ-дағы ойындар.

Осылайша ақпараттық ғасырындағы білім беру жүйесінде ғылым мен техниканың жетістіктерін пайдаланудың болашағы зор. Оқытудың инновациялық әдістері білім берудің тиімділігін берілген білімінің сапасын, ЖОО-ның ұлттық және халықаралық дәрежедегі беделін көтереді. Жоғарыда аталған оқытудың инновациялық әдістерін кеңінен қолдану оқу бағдарламасын үнемі жетілдіруге, профессор-оқытушы құрамының кәсіптік біліктілігін көтеруге, білім сапасын жақсартуға әсерін тигізеді.

Білім берудің сапасын жақсарту мәселесін пайымдай отырып, оқытушы студенттерді ізденіске, шығармашылыққа, сыни тұрғыдан ойлауға, шешім қабылдай алуға баулиды.

Жаңа технологияны меңгеру оқытушының интеллектуалдық, кәсіптік, адамгершілік, рухани, азаматтық және басқа да көптеген адами келбетінің қалыптасуына игі әсер тигізеді, өзін-өзі дамытып, оқу үрдісін тиімді ұйымдастыруға көмектеседі. Жаңа оқыту технологияларын пайдалану студенттің білімге деген құштарлығын арттыруға ықпал етеді.

Әдебиеттер:

1. Қазақстан Республикасының «Білім туралы» 2011 жылғы 24 қазандағы № 487-IV Заңы

2. Назарбаев Н.Ә. Қазақстанның үшінші жаңғыруы: жаһандық бәсекеге қабілеттілік» атты халыққа Жолдауы 31қаңтар 2017 ж. // Егемен Қазақстан №20 (29001) 31.01.2017 ж.

3. Әлімов А. Интербелсенді әдістемені ЖОО-да қолдану мәселелері. – Алматы, 2013. – 448 б.

4. Григорова Л.В. Интерактивные формы и методы обучения студентов на уроках инженерной графики по системе ТРИЗ. – https: //open-lesson.net/898/. Пайдаланған уақыты: 13.03.2017 ж.

5. Досжанова Б.Р. Оқытудың жаңа технологияларын педагогикалық процесте пайдаланудың тиімділігі мен ерекшеліктері // Әдістемелік қоржын. – www.http://adisteme.kz/. Пайдаланған уақыты: 05.07.2016 ж.

Баудиярова Э.Н., Жумагалиева М.Ю.

Использование активных инновационных методов в обучении экономических дисциплин

В этой статье показаны современные особенности формирования основных компетенций в интерактивном обучении. Дана полная характеристика технологии интерактивного обучения в подготовке конкурентоспособных специалистов на основе современных компетенций (научные проекты, кейс стадии,

методологии исследования, дискуссии, ролевые игры, мозговой штурм), которые могут внести достойный вклад в развитие страны.

Ключевые слова: *Метод, интерактивный, дискуссия, эвристические диалоги, «мозговой штурм», ролевые, деловые игры, тренинги, кейс стади, научные проекты, технология.*

Baudiyarova E.N., Zhumagalieva M.Y.

The active use of innovative methods in teaching economic disciplines

In this article the modern features of формировиния of basic competenses are shown in the interactive educating. Complete description of technology of the interactive educating is Given in preparation of competition capable, bringing in a deserving contribution to development of country of specialists on the basis of modern competenses: scientific projects, case study, methodologies of research, discussion, role plays, cerebral assault.

Keywords: *Method interactive, discussion, heuristic dialogues, "cerebral assault", role, business plays, training, case study, scientific projects, technology.*

***

ӘОЖ 159.9

Калаханова С.Б. – магистр, М.Өтемісов атындағы БҚМУ
E-mail: svetlaya_as@mail.ru

ПСИХОЛОГИЯЛЫҚ ПӘНДЕРДІ АҒЫЛШЫН ТІЛІНДЕ ОҚЫТУДА ФРЕЙМДІК ТҰРҒЫНЫ ҚОЛДАНУ

Аңдатпа. *Мақалада қазіргі уақытта ЖОО-да психологиялық пәндерді ағылшын тілінде оқытуда фреймдік тұрғыны қолдану мәселесі қарастырылады. Көптілді топтарда кәсіби пәндерді ағылшын тілінде оқыту мен оқу мәселелерін талдау, әдістемелік нұсқауларды жаңарту және жаңаларын өңдеу қажеттілігі анықталған. Фреймдердің құрылымы, түрлері және қолдану ерекшеліктері талданған. Автор психологиялық пәндерге арнап арнайы өңдеген және тәжірибесінде сынаған фреймдерді қолданудың әдістемелік нұсқауларын ұсынады.*

Тірек сөздер: *Фреймдік тұрғы, фрейм, көптілді топтар, психологиялық пәндер, кәсіби даярлық, әдістемелік өңдемелер.*

Қазақстан Республикасының тілдік саясаты елімізді бүкіл әлемге халқы үш тілді бірдей пайдаланатын жоғары білімді мемлекет ретінде танытуды көздейді. Қай заманда болсын, бірнеше тілді меңгерген мемлекеттер мен халықтар өзінің коммуникациялық және интеграциялық қабілетін кеңейтіп отырған.

Тіл саясаты саласындағы міндеттерді жүзеге асыру іс-шаралардың сан түрін қамтиды, сондықтан кешенді тұрғыдан қарауды қажет етеді. Елімізде үш тұғырлы тіл бағдарламасын жүзеге асыруда білім беру ортасына ерекше көңіл бөлінеді. Білім беру - өскелең ұрпаққа ғылыми мағлұмат беріп, танымын, білімін, дағдысын, құзыреттіліктерін, дүниеге көзқарасын жетілдіру процесі; қоғам мүшелерінің мәдениетін дамытудың негізгі шарты болып табылатын тұтас, көпфакторлы үрдіс.

Бүгінгі таңда білім беру саласындағы жаһандану тенденциялары мәдениаралық коммуникация мен мәдениеттер диалогын жүргізуге қабілетті жеке тұлғаның жаңа типін қалыптастыру қажеттілігін тудырады. Сондықтан, жоғары оқу орындарында ашылған көкейкесті болып табылады.

Психология пәндерін ағылшын тілінде оқытудың күрделілігі оның оқытушыдан да, студенттен де шетел тілін жеткілікті меңгеруді қажет етуінде. Яғни, көптілді топқа түскен түлекжалпы білім беретін мектепті шетел тілін қажет коммуникативті құзыреттілік деңгейінде меңгеріп бітіріп келеді деп болжанады. Ал көптілді білім алған студенттер бітірген соң орта білім беру жүйесіне барып оқушыларды әр түрлі пәндергеқазақ, орыс және ағылшын тілдерінде оқытады. Осыған орай, жоғары оқу орындарында көптілді педагогмамандарды даярлау міндеті өзекті бола түсті.

Жоғары оқу орнына қойылған мақсат нарықтық қатынастар жағдайына бейімделген және барлық саладағы халықаралық байланыстарға түсе алатын, кәсіби құзыреттіліктерді меңгерумен қатар кәсіби өсуі мен әртүрлі елдің өкілдерімен іскери қатынастарға түсуіне қажет ағылшын тілін білетін жаңа формат мамандарын даярлау.Бүгінгі таңда ағылшын тілін меңгерген маман ғаламдық ақпараттар мен инновациялардың ағынына ілесе алады, себебі әлемде ашылып жатқан ғылыми жаңалықтар ең алдымен ағылшын тілінде жарияланады. Сонымен бірге әлемдегі ең үздік, ең беделді жоғары оқу орындарында білімін жалғастыруға мүмкіндік алады.

Қазіргі кезде жоғары оқу орындарында білім алатын студенттердің көбі экономикамыздағы өзгерістерге байланысты ағылшын оқуға мәжбүр болып отыр. Джон и Лиз Соарс анықтағандай «ағылшын тілінде сөйлейтін адамдар үш топқа бөлінеді: өз туған тілі ретінде меңгергендер; «қостілді қоғамда» екінші тіл ретінде меңгергендер; әкімшілік, кәсіби немесе білім алу мақсатында тілді меңгеруге мәжбүр болғандар» [1].

Бірақ соңғы кездебілім саласындағы ағылшын тіліне деген әлеуметтік сұраныстың өсуінен студенттер тілді меңгеруді саналы түрде қалайды. Қазіргі әрбір қазақстандық үш тілді білу – әркімнің жеке дамуының міндетті шарты екендігін түсініп отыр.

Білім алушының жеке тұлғасынан, сонымен қатар, қоғам тарапынан білім беру саласына түскен әлеуметтік сұраныстан ағылшын тілін меңгеру әдістемесіне қойылған басты талап ағылшын тілін меңгеру үрдісін әлеуметтендіру болып отыр, себебі бұл ауыспалы кезең жағдайында мамандардың әлеуметтік бейімделуінің басты шарты болып табылады.

Ағылшын тіліне оқыту коммуникативті құзыреттілікті арттырады: Коммуникативті құзыреттілікті Е.М. Алифанова «тұлғааралық қарым-қатынас субъектісінің орнату мүмкіндігін қамтамасыз ететін біліктіліктер жиынтығы, ақпаратпен алмасу, рефлексифті мінез-құлықтың көрінуі» ретінде қарастырылады. Коммуникативті құзыреттіліктің құрылысына мысалы, байланысты орнату біліктілігі, кері байланысты ұстану, серіктеске бағытталу біліктілігі, өз «менінің» жеке ерекшеліктерін ескеру кіреді.

Алайда, бүгінгі таңда педагогикалық жоғары оқу орындарында білім алатын студенттердің барлығы бірдей шетел тілін терең меңгермеген, сондықтан іріктеуді қажет етеді. Алдыңғы кездері «Elementary» деңгейінде де жұмыстанып көру керек болады. Сондықтан психология оқытушысы бакалавриат студенттерінің шетел тілінде коммуникативті құзыреттіліктерін дамыту үшін психология пәндері бойынша арнайы контентті өңдеп шығуы тиіс.Оқыту мен оқу

жаңа әдістерін енгізу мен әдістемелік нұсқауларды жаңартуда оқытушы әр оқу тапсырмасының мазмұнынын сабақтың мақсатына орай әрі өлшемді бағалауға сай ойластырып, тақырыпқа сәйкес ағылшын тілінен терминалогиялық глоссарий даярлауы қажет.

Соңғы он жылдықтарда фрейм теориясы кең танымал бола бастады. Бұл теория бойынша білім біздің санамызда фрейм немесе фреймдер жүйесі ретінде ұйымдасқан қандай да бір концептуалды сызба немесе стереотипті жағдаят модельдері ретінде сақталады. Фрейм теориясын қолданып ағылшын тіліне оқытудың ұтымды жақтары көп, ол студенттермен аудиториялық жұмыс жасағанда және жеке жұмыс ұйымдастырғанда да тиімді.

Мысалы, ағылшын тіліне оқытқанда нақты лексикалық бірліктер жиынтығын механикалық жаттаудан гөрі студенттерде олардың меңгеріп жатқан жағдаяттар мен құбылыстарды және т.б. санасында фрейм ретінде қалыптастырған дұрыс. Сонымен бірге, соған ұқсас фреймдердің туған тілі мен ағылшын тілінде сәйкестігі мен айырмашылығын талдауға болады.

«Фрейм» терминін алғаш М.Минский жасанды интеллектіні зерттеу кезінде енгізді. Түсініктің мәнін сипаттағанда: «...жаңа затты немесе жағдаятты танып білу үшін өз жадысынан біз фрейм деп атап отырған қандай да бір мәліметтер (бейнелер) құрылымын таңдайды, бұл оның бір бөліктерін өзгерту жолы арқылы түсінемін деп есеппен жасалады... фрейм стереотипті жағдаяттарды елестетуге арналған құрылымдар қоры болып табылады»; - деп жазған [2]. М.Минский бойынша фрейм түйіндері мен байланыстары бар тор сияқты сипатталады. Тордың жоғары түйіндері (суперординантты) берілген жағдаятқа сай нақты ұғымдардан құрылған, сондықтан олар әркез анықталған. Төменде орналасқан түйіндер (субординантты) көптеген терминал-шыңдарға ие, олар таныс жағдаяттың негізінде жеке мәліметтермен толтырылған.

Фреймнің жоғары деңгейлерінде негізгі орталық түсініктерді белгілейтін лексикалық бірліктер орналасқан. Мұндай бірліктерге жатады:

- іс-әрекеттер;
- қатысушылар;
- орын.

Фреймнің төменгі деңгейлеріндегі лексикалық бірліктер қолдану жиілігі төмен және жоғары ұяшықтарға сай апеляцияланады:

- мақсаты;
- сипаттамасы;
- нәтижесі

Негізгі білім құрылымдары ретінде қарастырылады:

– фреймдер (стереотипті жағдаяттарды бейнелейтін мәліметтер құрылымы-М.Минский);

– сызбалар (өткен тәжірибені құрайтын құрылымдар - F.Bartlett);

– скрипттер (сценарийлер) (каузальды байланысқан әрекеттердің менталды репрезентациясы-R.Abelson, R.Schank) [3, 3 б].

Фреймдік тұрғы бойынша сөздер тобына енетін бір сөздің мағынасын түсіну үшін сол сөздердің барлығының мағынасын белгілі бір деңгейде ұғыну керек. Бұл сөздер тобы бір-бірімен ерекше білім конструкцияларымен немесе тәжірибе сызбаларымен байланысқан, Ч.Филлмор [4] оларды жалпы ұғыммен «фрейм» деп атайды.

Р.В. Гурина оқытуда фреймдік тұрғыны зерттеп: «педагогикада білімді фреймдік тәсілмен көрсету объективті инновация болып табылады, ол

ақпараттардың өсуі мен білімдерді жинақтаудың қарқынының күшеюінен ғылыми-техникалық үрдістің тез жүруіне байланысты оқу үрдісінің қарқынын күшейту қажеттілігінен туындаған» - , деп жазған [5].

Фрейм - ағылшын тілінен аударғанда құрылым, сүйек, каркас, жүйе, қалыпдегенді білдіреді.

Психологияда зерттелгендей, ақпараттар меңгерілген соң ұзақ мерзімді жадыда когнитивті ментальды құрылымдар түрінде сақталады. Бұл құрылымдарды фрейм деп атауға болады. Фреймдік тұрғы бойынша егер ақпараттар мен білімдер жадыда фреймдер түрінде сақталса, онда оларды да фреймдер түрінде меңгеру керек. Осылайша кез келген пәнді оқытқандағы фреймдік тұрғының негізгі мәні ашылады. Фрейм құрылымындағы тапсырма ақыл-ой әрекеттерін біртіндеп кезеңмен қалыптастыратындай құрылуы тиіс. Нәтижесінде ақпарат тез игеріліп, қарқынды оқу үрдісін ұйымдастыруға мүмкіндік аламыз. Фрейм сызбалары классикалық Шаталов тірек сызбаларына қарағанда жоғары тәртіпке ие. Фреймдік сызбаның көлемі өте ауқымды, себебі оның құрылу принципі – стереотиптілік және алгоритм.

Студенттерге ағылшын тілінде психологиялық пәндерді оқытуда нақты танымдық сызбалар мен сценарийлерді қолдансақ, әр елдің әлеуметтік-мәдени ерекшеліктерін есепке алу тұрғысынан фреймдер құрастырсақ өз білімін үш тілде де еркін қолдана алатын кәсіби психолог маман даярлайтынымыз сөзсіз. Осындай фреймдерді меңгерген көптілді маман өз мәдениетінің аясы ғана емес лингвистикалық және психологиялық ерекшелітерді есепке ала отырып мәдениаралық қатынастарды өнімді жүзеге асырады. Мұндай маманды метамәдени коммуникативті құзыретті деп тануға болады.

Фреймдік теорияда танымдық-әрекеттік тұрғы жүзеге асырылады, себебі мұнда студент тек фреймдерден ақпарат алып қана қоймайды, сонымен қатар оларды өңдеп, сызбаға сай жаттығулар жүйесі арылы жаңа фрейм құрастыруға қатысады [6].

Кесте 1 – Фрейм түрлері

Басым фрейм құрылымы	Алынған ақпарат типі	Мәтіндегі ақпарат	Осы типті мәтіндер мысалы
Фрейм	Мәтін-сипаттама	Объект, оның сапалық және сандық сипаттамасы және орны	«Біздің университет», «Менің қалам»
Сценарий	Мәтін-баяндама	Оқиғалар қатары, олардың уақыттық, себеп-салдарлық өзара байланысы	«Адам өмірі» тақырыбындағы мәтін, «Психология сабағы» және т.б.
ТРАНСфрейм	Мәтін-баяндама	Объекттің бір нүктеден екіншісіне орын ауысуы, ауысу тәсілі мен уақыты	«Саяхат», «Институтқа апарар жол» т.б. тақырыптағы мәтіндер

Бұл фреймдегі жаттығулар хронологиялық оқиғалады қарастырады. Мағынасы жағынан бұл жаттығуларда нақты өмірілік жағдаяттардағы іс-әрекеттерді хронологиялық емес ретпенорналастырса, студенттердің міндеттері оны дұрыс ретпен қою. Мысалы, ағылшын тілінде жүретін «Тұлғаны педагогикалық-психологиялық диагностикалау» пәнінде фрейм кестеге психологиялық диагностика жүргізу сәтін аралас берсе, студент оны ұғынып, кезеңдерін реттеп орналастырады және ағылшын тілінде шынайы өмірлік жағдаятта қолданатын сөз тіркестер қатарын тәжірибемен байланыстыра ұғынады және жаттайды.

Фреймдік тұрғыны ағылшын тіліндегі мәтіндер құрылымымен жұмыстанғанда қолдану ұтымды келеді. Мысалы, мәтінді мағыналы блоктарға бөліп, олардың байланысы мен бірізділігін қарастыру. Әрбір мәтінде маңызды параметрлермен сипатталатын субъект немесе объект болады. Бұл параметрлер фреймнің құрылымасты блоктарына сәйкес келеді. Құрылымастылардың арасында ақпараттық мәніне және көлеміне қарай маңызды блоктары анықталады. Мысалы, «Тұлға психологиясы» пәні бойынша қандайда бір психологиялық теориялық бағытты алсақ, оның құрылымына пайда болу жылдарын, оның дамуында қалыптасқан маңызды ұғымдары мен қағидаларын, негізгі өкілдері - ғалымдардың жеке тұлғаларын, еңбектерін, теорияның сыртқы және ішкі сипаттамаларын, психология ғылымының дамуына қосқан үлесін жіне т.б. туралы ақпараттық блоктарды қосу керек. Мұндай фреймнің ортақ ұғымын сипаттайтын блоктар сипаттаушы мәтіннің тұтас моделін анықтайтын болады.

Сипаттаушы мәтін үшін фреймнің құрылымдық элементтерінің арасындағы байланысы мен бірізділігі де маңызды болып табылады. Бұл жағдайда фреймсценарий ретінде ұсынған дұрыс.

«Тұлға психологиясы» пәні бойынша қандайда бір психологиялық теориялық бағыттың өзін емес оны сол бағыттың өкілі арқылы зерттеп білуге болады. Соколова Е.Е. және Федорова С.И. зерттеулеріне сәйкес тарихи тұлғаны зерттеудің бес кезеңді алгоритмге сай жүргізуге болады [7]. Бұл әдіс жеке тұлғаны зерттеуде ғылыми тұрғыдан қарауға көмектеседі (сур. 1).

Сурет 1 – Жеке тұлғаны зертеудің бес кезеңдік зерттеудің фреймсызбасы

Келесі кесте тарихи тұлғаларды матрицалық типтегі фрейм түрінде зерттеудің мысалы болады (кесте 2).

Кесте 2 – Тарихи тұлғаларды матрицалық типтегі фрейм түрінде зерттеу

Тарихи тұлға	Өмір сүрген жылдары	Қызметінің кезеңдері	Көзқарастары	Идеялары	Шешкен мәселелері	Аталған тұлғаның тарихи маңызы

Осыған ұқсас матрица типтес фреймдер түріндегі тапсырмаларды әртүрлі психологиялық пәндердің контексті негізінде құрастыруға болады.

Фреймдерді сабақта жүйелі қолдануға әдістемелік нұсқау ретінде фреймдік блоктарды ұсынуға болады. Фреймдік блок (ФБ) оқу материалын өңдеудің келесі міндеттерін табысты жүзеге асырады:

- талдау және жүйелеу;
- негізгі тұжырымдарын айқындау;
- жеке элементтері арасында байланыстар орнату;
- визуализация;
- вербалды ақпаратты вербалды емес ақпаратқа аудару, бұл өз алдына елестету мен меңгеру уақытын азайтады;
- оқу іс-әрекеттерінің бірізділігін анықтау.

Фреймдік блок оқу іс-әреекетінің әр кезеңдерінде іске асады, және әртүрлі оқу коммуникациясының субъектілерімен яғни оқытушы және студенттермен жүзеге асырылады.

Мысалы, психологиялық пәндерді оқытуда келесі әдістемелік өңдемені ұсынамыз. ФБ құрылымы мен мазмұны. «Кіріспе. «Жалпы психология» курсының пәні мен құрылымы» сабағында ФБ құрылымдық элементтеріне негізгі фрейм ««Жалпы психология» курсы» және ассоциациялық фреймдері «Курс құрылымы», «Курс мазмұны», «Модульдер», «Оқу жоспарлары», «Білімді бағалау түрлері», «Оқытушылар», «Ақпарат көздері», «Ақпарат теориясы» және т.б. жатады.

Әр ФБ мазмұны мен құрылымы тақырыпқа сай келетіні анық. Фреймдік блокты сабақта қолдану кезеңдері мен тәсілдері

1. Сабақтың тақырыбын және мақсаттарын хабарлау. Белсенді субъект – оқытушы, ол тақырыптың түйінді түсініктерін атайды, және оқу іс-әрекетінің міндеттерін қояды. Студент берілген блоктың ойша фреймдерін талдайды, бар мәліметтермен салыстырады, таныс және жаңа ұғымдарды бөледі, бос фреймдерді толтыру бойынша болжамдар жасайды.

Бұл кезеңде белсенді әдіс болып табылатын мәселелік оқытуды ұйымдастыру принциптері жүзеге асады, ол дайын анықтамалар мен түсініктерді қолданбауға, студенттерді қарым-қатынас дағдыларына, шығармашылық тапсырмаларды өзбетті орындауға үйретеді.

2. Негізгі бөлім. Жаңа материал презентациясы. Белсенді субьектілер – оқытушы және студенттер. Оқытушы әр фреймнің мағынасын ашады, фреймдер арасындағы байланыстарды көрсетеді, бос фреймдердің бірін толтырып және өз ой қорытындыларының нәтижесін баяндауға, әріптесінің сөзін толықтыруға ұсыныс жасайды. Бұл кезеңде әр фреймнің мағынасы нақтыланады, оны

қабылдау адекватты бола түседі, бұл сәйкесінше ақпаратты құр жаттау емес, оның мағынасын талдау дағдыларын қалыптастырады. Оқу үрдісі жеделдетіледі.

3. Меңгерген материалды бекіту. Белсенді субьектілер - Активны субъекты УК – оқытушы және студенттер. Оқытушы екі немесе бір топ фреймдер арасында байланыстарын түсіндіріп беруді тапсырады. Түсініктер арасында байланыс орнатудың өзі белсенді әрекет құралы болып табылады, және студенттерге сабақтың басында берілмеген фреймдер арасында да байланыс орнату ұсынуға болады. Мысалы, жаңа фреймдік блокты құрастыру арқылы студент берілген екі ұғым арасында байланыс орнату тапсырылады: «Психология» және «Қазақ хандығы». Студенттер бұл тапсырманы табысты орындайды, фреймдерді «Психология», «Психология тарихы», «Психологияның негізін қалаушылар», «Алғашқы қазақ хандары», «Қазақ хандығы» т.б. Мұндай тапсырма типі курс басында таныс, стереотиптер қалыптасқан мәтіндермен болса, кейін ағылшын тіліндегі еуропа елінің мәдениеті мен тарихы, әдебиетін сипаттайтын мәтіндер ұсынылады. Бұл студенттерді полимәдени ортаға әлеуметтенуі мен бейімделуіне ықпал етеді. Мұндай тапсырма студенттерге фреймдік тұрғының басқа пәндерді оқығанда да қолдануға болатынын ұғындырады. Оқытушының тақырыпты таңдауы студенттердің мотивациясының артуына, шығармашылық потенциалын жүзеге асыруға септеседі.

4. Өзбетті жұмысқа арналған тапсырмалар стереотипті құрылады:

1) Фреймдік блокқа көңіл аударыңыз:

- бір фреймді таңдаңыз;
- оған өзбетті тор құрастырыңыз;
- байланыстарды орнатып белгілеңіз.
- тапсырманың орындалуы туралы көрнекі мәлімдеме дайындаңыз 1.2. бір фреймді таңдаңыз.

2) Фреймдік блокқа көңіл аударыңыз:

- бір фреймді таңдаңыз;
- оның мазмұнын мәтін құрып сипаттаңыз ;
- тапсырманың орындалуы туралы көрнекі мәлімдеме дайындаңыз 1.2. бір фреймді таңдаңыз.

Келесі сабақтың белсенді субьектілері – студенттер, олар үй тапсырмасын презентациялайды, баяндайды. Фреймдер мен фреймдік құрылымдардың бағдарламалық қамтамасыз етілуіне MS Word, MS PowerPoint және Prezi қолданылады.

Жоғары оқу орны оқытушысы бакалавриат студенттерінің ағылшын тілінде оқытуда фреймдік тұрғыны қолдана алады. Бұл оқытушыдан арнайы даярлықты талап етеді. Ол студенттердің шетел тілінде кәсіби құзыреттіліктерін дамыту үшін өз пәндері бойынша арнайы контентті өңдеуі тиіс. Бұл оқытушыдан жоғары кәсіби білім деңгейін, сонымен бірге көптілді дамыған коммуникативті құзыреттілікті қажет етеді.

Әдебиеттер:

1. Княгницкая О.Д. Преподавание английского языка в вузе как инструмент социальной адаптации специалиста к условиям переходной экономики //isuct.ni/konf/antropos/section/4/knyagn.htm. Пайдаланған уақыты: 08.04.2017 ж.

2. Минский М. Фреймы для представления знаний / Пер. с англ., под ред. Ф.М. Кулакова. – М.: 1979. – 152 с.

3. Тёрёчик Л.Б. Текст как средство обучениия русскому языку как иностранному: фреймовый подход (начальный этап обучения) / Автореф. На соис. уч. степ. канд. пед. наук. – М., 2012. – 27 с.

4. Филлмор Ч. Основные проблемы лексической семантики. Новое в зарубежной лингвистике. – 1983. – Вып. 12. – С. 74-122.

5. Гурина Р.В. Фреймовый подход к обучению // gurinarv.ulsu.ru/index.php/2011-01-16-14-33-30.html. Пайдаланған уақыты: 21.04.2017 ж.

6. Алмазова Н.И. Формирование межкультурной компетентности при обучении иностранному языку в экономическом вузе // Известиия РГПУ им. А.И. Герцена. – 2003. – №6. – cyberleninka.ru/article/n/formirovanie-mezhkulturnoy-kompetentnosti-pri-obuchenii-inostrannomu-yazyku-v-ekonomicheskom-vuze. Пайдаланған уақыты: 15.04.2017 ж.

7. Соколова Е.Е., Федорова С.И. Теоретические основы и реализация применения фреймового подхода в обучении: монография: в 2-х ч. Ч. I. Гуманитарная область знаний: лингвистика, история. -Ульяновск: УлГУ, 2008. – 200 с.

Калаханова С.Б.

Использование фреймового подхода в преподавании психологических дисциплин на английском языке

В статье рассматриваются проблемы использования фреймового подхода при преподавании психологических дисциплин на английском языке. Выявлена необходимость анализа проблемы преподавания и обучения профессиональных дисциплин на английском языке, а так же обновления и создания новых методических разработок. Проанализированы структуры, виды и характерные особенности фреймов. Автор предлагает методические разработки по использованию фреймов специально разработанные для психологических дисциплин и проверенные на практике.

Ключевые слова: *Фреймовый подход, фрейм, полиязычные группы, психологические дисциплины, профессиональная подготовка, методические разработки.*

Kalakhanova S.B.

The frame approach in the teaching of psychological disciplines in English

The article discusses the problems of using the frame approach in the teaching of psychological disciplines in English. The necessity of the analysis of the problem of teaching and learning of professional disciplines in English, as well as updating and creating new methodological developments, was identified. The structures, types and characteristic features of frames are analyzed. The author offers methodical developments on the use of frames specially designed for psychological disciplines and tested in practice.

Keywords: *Frame approach, frame, multilingual group, psychological disciplines, professional training, methodical developments.*

***

УДК 37.036:793.38

Кенжетаева А.И. – преподаватель ЗКГУ им. М.Утемисова
E-mail: akenzhetaeva80@mail.ru

ЭСТЕТИЧЕСКОЕ ВОСПИТАНИЕ ХОРЕОГРАФОВ В ПРОЦЕССЕ НЕПРЕРЫВНОГО ОБРАЗОВАНИЯ СРЕДСТВАМИ СПОРТИВНОГО БАЛЬНОГО ТАНЦА

Аннотация. *Рассматриваются вопросы подготовки специалистов по спортивному бальному танцу в процессе непрерывного образования, а также функции и влияние спортивного бального танца на эстетическое воспитание хореографов. Использование различных методов для подготовки специалистов к профессиональной деятельности в процессе непрерывного образования.*

Ключевые слова*: Эстетическое воспитание, хореографическая деятельность, непрерывное образование, профессиональная подготовка, специалист, спортивный бальный танец.*

Непрерывное образование – это целостный процесс, обеспечивающий поступательное развитие творческого потенциала личности и всестороннее обогащение ее духовного мира. Он состоит из последовательно возвышающихся ступеней организованной учебы. Непрерывное образование понимается как связь, согласованность и перспективность всехкомпонентов системы (целей, задач, содержания, методов, средств, форм организации воспитания и обучения) на каждой ступени образования для обеспечения преемственности в развитии личности хореографа.

На каждом этапе непрерывного образования (дошкольное, школьное, среднеспециальное, вузовское) спортивный бальный танец позволяет решать задачи физического, музыкально-ритмического, эстетического и, в целом, психического развития личности

Школы танцев, или общедоступные формы бального танца, всегда были оплотом эстетической культуры человека, определенным критерием глубины проникновения в мир внутренней культуры личности [1, с. 8].

Важной составляющей системы образования Казахстана непрерывная подготовка специалистов для различных отраслей практической и научно-теоретической деятельности, способная решать задачи, обусловленные как общими тенденциями развития человеческой цивилизации в целом, так и потребностями развития государства, потребностями повседневной жизнедеятельности.

Новая методология осмысления социальной и педагогической ценности интеграции искусства танца и спорта требует реформирования подходов к подготовке специалистов спортивных бальных танцев. Специалист по спортивным бальным танцам XXI века, как нам представляется, должен стремиться к активности, к самореализации, саморазвитию, самосовершенствованию, динамичности, умению добиваться успеха, быть широко образованным, профессионально подготовленным, творческим, способны решать сложные профессиональные вопросы в быстро изменяющихся условиях современного общества.

Дополнительная сложность современной ситуации в том, что в связи с новой политико – административной системой в стране возникло разделение на

ведомства и составные части дисциплины «Спортивный бальный танец»попали в разные комитеты. Если очевидно, что танцевальный спорт попадет в ведение Министерства спорта РК, то так же очевидно, что и школы танцев, и сценические формы бального танца относятся к культуре (которая тоже «подчинена» различным комитетам) или образованию. Больше всего это растягивание в разные стороны сказалось на качестве обучения в танцевальном спорте и бальном танце. Педагогический состав снизил свой творческий и педагогический уровень [1, с. 9].

В настоящее время решение проблем подготовки специалистов спортивных бальных танцев в системе непрерывного образования носит спонтанный характер, поскольку они ориентированы на повседневные текущие задачи, связанные с недостатком материально-технических средств, модернизацией обучения; на овладение техническими элементами для достижения спортивных результатов без затрагивания нравственных и эстетических аспектов и т.д. Разработка же долгосрочной стратегии связана с определением методологических и теоретических основ педагогической системы данного типа, выработкой достаточно универсальной моделирешения этой задачи. При этом уровень готовности специалистов к профессиональной деятельности в условиях непрерывного образования может быть существенно повышен, если: разработаны, обоснованы и осознаны педагогическими кадрами методологические и теоретические основы подготовки специалиста спортивных бальных танцев в системе непрерывного образования; реализуемые на практике методологические и теоретические основы педагогического процесса обеспечивают его личностно-деятельностную ориентацию, учитывают логику непрерывного образования, нацелены на создание профессионально ориентированной учебной среды подготовки специалистов спортивных бальных танцев, совместно с воспитательными целями; образовательный процесс в системе непрерывной подготовки специалистов приведен в соответствие с закономерностями и тенденциями современного общества, соответствует научно обоснованной модели подготовки специалистов спортивных бальных танцев в системе непрерывного образования; содержание обучения предусматривает направленность на решение профессионально- ориентированных задач на основе использования педагогических средств, методов, принципов, приемов и опирается на логику непрерывного образования.

Научные исследования, посвященные подготовки специалистов спортивных бальных танцев, малочисленны, фрагментарны, не отражают системного видения этой проблемы. Дискуссии о профессиональной специфике, наряду с духовным, нравственным, эстетическим воспитанием молодежи, широко охватившие научно-педагогическую общественность, практически не затронули эту проблему с позиции возможностей физической культуры, в том числе спортивных бальных танцев

Отсюда вытекают следующие противоречия:

Во-первых, с одной стороны, современное общество сегодня испытывает острый социально-духовный, нравственный и эстетический кризис, с другой стороны, система образования не готова к решению этой проблемы на всех образовательных уровнях: учебные предметы в своем большинстве построены обезличенно, этически нейтрально.

Во-вторых, с одной стороны, спортивные бальные танцы имеют существенный потенциал в области нравственного и эстетического развития

личности, с другой стороны, этот потенциал не реализован в силу неразработанности в педагогической науке проблемы духовного развития личности средствами образовательных дисциплин, в том числе спортивных бальных танцев.

В-третьих, с одной стороны, стандарты профессиональной подготовки специалистов носят название «Образовательные стандарты», с другой- они содержат только учебную составляющую и не содержат воспитательной и развивающей, что противоречит определению понятия «образование». Можно сказать, что существует разрыв между учебными и воспитательными целями [2, с. 3].

Сущность эстетического воспитания средствами спортивных бальных танцев состоит в том, что оно гармонично развивает духовные и творческие способности человека: от способности и чувствовать и переживать красоту, наслаждаться ею и правильно оценивать прекрасное до способности творить и действовать по законам красоты и высокой нравственности, формируя эстетическую культуру личности. Занятия спортивными бальными танцами являются эффективным средством для решения многих задач в процессе улучшения эмоционального, психологического и физического состояния человека, а так же существует необходимость использовать их в борьбе со стрессом, дефицитом положительных эмоций и двигательной активности, заставить их «работать на себя» для достижения поставленных целей.

Процесс подготовки специалистов спортивных бальных танцев в системе непрерывного образования осуществляется при запаздывании становления ее методологии. Зачастую к решению задач подготовки высококвалифицированных кадров в области спортивного бального танца привлекаются специалисты, профессионально не подготовленные к этой деятельности [3, с. 2].

Такие предметы, как «Мастерство хореографа», «Историко-бытовой танец», «Детский бальный танец», занятия джаз-модерном, современными направлениями танцевального искусства, классическим и народно-сценическим танцем - все это должно быть а профессиональном арсенале любого специалиста, и, конечно, в программе обучения любого вуза, любой кафедры, готовящей профессионалов в области бальной хореографии. Предметы «Европейский танец» и «Латиноамериканский танец» не подлежат обсуждению, но, к сожалению, бытует мнение, что педагогу школы танцев или учителю ритмики нет необходимости досконально знать эти предметы, что губительно сказывается на подготовке профессионалов.

Насколько бы в дальнейшем ни делилось бальное хореографическое искусство, все равно совершенно очевидно, что оно является фундаментом любого ответвления. И не только обойти, но и упрощать эти фундаментальные основы нельзя. Постановщик-балетмейстер может хорошо и не знать всю палитру движений «стандарта» или «латины», но в глубину учения, в основы правых и левых поворотов им не просто необходимо заглянуть, - это необходимо знать досконально, на уровне тренера, воспитывающего танцевальные дуэты для участия в соревнованиях.

Искусство спортивного бального танца без музыки существовать не может. Поэтому на занятиях в хореографических классах работают два педагога - хореограф и музыкант (концертмейстер). Обучающиеся получают не только физическое развитие, но и музыкальное. Музыка и танец в своем гармоничном единстве - прекрасное средство развития эмоциональной сферы детей, основа их эстетического воспитания. Так же важно владеть основами музыкальной

грамоты, анализом музыкальных произведений и форм. Однако сочинение вариаций, спектаклей и балетов на основе сложного музыкального материала требует от хореографов серьезных музыкальных знаний. В нашей стране молодым хореографам и тренерам по спортивным бальным танцам предоставлена возможность получить всестороннее образование, в том числе и музыкальное.

Естественно, что педагог-хореограф, приступая к сочинению будущего танца или спектакля, разрабатывая концепцию и выстраивая технические движения, должен всесторонне разобраться в музыкальном материале, на котором создается номер. Он должен интерпретировать музыку, сочетая эту интерпретацию с хореографическим замыслом, чтобы в дальнейшем музыка и хореография слитно воздействовали на зрителя. [4, с. 102]. Чрезвычайно важно, чтобы музыкальное образование хореографа не оставалось в области формальных знаний, а полноценно проявлялось при осуществлении творческих замыслов. Перед постановкой танца руководитель должен рассказать о его содержании, характере исполнения, предлагает послушать музыку.Это помогает понять тот или иной образ танца, для правильного и выразительного его исполнения. На основе данного подхода к учебному процессу позволяет нам проследить процесс формирования эстетической и музыкальной культуры личности:

- Целостности процесса образования;
- Инновационных программ, рекомендаций, пособий;
- Материально-технической базы.

Для повышения эстетической культуры личности средствами спортивных бальных танцев, необходимо усилить внимание на: преемственность каждого этапа и целостность педагогического процесса эстетического воспитания личности в системе непрерывного образования средствами спортивных бальных танцев; междисциплинарную интеграцию; формирование содержание процесса эстетического воспитания личности средствами спортивных бальных танцев; использование в системе непрерывного образования всего богатства накопленных в педагогике методов воспитания для формирования эстетической культуры личности; повышение эстетическо-хореографической культуры исполнительского, творческо-сочинительского мастерства средствами спортивных бальных танцев; разработку и обоснование критериев эффективности оценки уровня сформированности эстетических качеств исполнительского мастерства у обучающихся спортивным бальным танцам; кадровое обеспечение; административно-хозяйственные для обеспечения учебно-воспитательного процесса.

Таким образом, результаты педагогического эксперимента убеждают нас в том, что формирование эстетических качеств исполнительского мастерства у обучающихся спортивным бальным танцам открывает новые перспективы совершенствования педагогической модели эстетического развития личности в системе непрерывного образования средствами спортивных бальных танцев, ускоряя учебно-воспитательный процесс, способствующий формированию эстетической культуры личности для подготовки высококвалифицированных специалистов в области бальной хореографии.

Непрерывное образование - не на «всю жизнь», а «через всю жизнь». Преддипломное образование: дошкольное, начально-школьное, средняя школа, гимназии, лицеи. Дипломное образование: среднее, высшее, после вузовское. В

этом выражается целостность системы непрерывного образования, единство, перспективность и преемственность содержания методов воспитания. Целостность педагогического процесса в системе непрерывного образования является единством взаимодействия обучения, воспитания и образования, определяет ценность педагогического результата, отражающегося во всестороннем эстетическом развитии личности человека.

Общеизвестно, что искусство спортивной бальной хореографии- явление общечеловеческое, имеющее многовековую историю развития. В основе его происхождениялежит непреодолимое стремление человека к ритмичному движению, потребность выразить свои эмоции, средствами пластики, гармонично связывая движение и музыку. История становления спортивного бального танца - это результат эволюции человеческой культуры, социальных особенностей каждого времени; это история народного танцевального искусств, практической деятельности педагогов-хореографов и исполнителей разных эпох и народов. Специфика спортивного бального танца определяется его многогранным воздействием на человека, что обусловлено самой природой танца как синтетического вида искусства. Влияя на развитие эмоциональной сферы личности, совершенствуя тело человека физически, воспитывая через музыку духовно, хореография помогает обрести уверенность в собственных силах, дает толчок к самосовершенствованию, к постоянному развитию. На различных этапах своего развития человечество постоянно обращалось к танцу как к универсальному средству воспитания тела и души человека - средству гармонизации воспитания личности. Изучение спортивной бальной хореографии, как и других видов искусства, помогает развить те стороны личностного потенциала учащегося, на которые содержание других предметов имеет ограниченное влияние: воображение, активное творческое мышление, способность рассматривать явления жизни с разных позиций. Как и другие виды искусства, танец развивает эстетический вкус, воспитывает возвышенные чувства, но, в отличии от других искусств оказывает существенное влияние и на физическое развитие ребенка.

Этетическое воспитание в образовании - это система определенных форм, методов и средств, это целенаправленный и непрерывный процесс эстетического обучения, воспитания, развития и саморазвития личности. В методике преподавания хореографических дисциплин научная база разработана не достаточно полно. Существующая методическая литература дает возможность свободного толкования методики спортивного бального танца, классического танца, народно-сценического танца и т.д., аргументируя правильность преподавания не научной базой, а индивидуальным опытом, который не у всех авторов одинаково. Формирование эстетических взглядов, вкусов и идеалов обучающихся осуществляется при помощи различных методов. Методы эстетического воспитания - это система приемов воспитательной деятельности с целью эстетического развития. Педагогические методы (наглядный, словесный, практический) широко применяются в хореографической образовательной деятельности. Для достижения поставленной цели и реализации учебных задач используются следующие методы:

- наглядный (наглядно-слуховой, наглядно-двигательный, наглядно-образный);
- словесный (объяснение, беседа, рассказ);
- практический (упражнения воспроизводящие и творческие).

Наиболее эффективными для формирования у детей эстетических чувств, отношений, суждений, оценок, практических действий наука и практика определяют следующие методы:

- метод убеждения, направленный на развитие эстетического восприятия, оценки, первоначальных проявлений вкуса;
- метод приучения, упражнения в практических действиях, предназначенных для преобразования окружающей среды и выработки навыков культуры поведения;
- метод проблемных ситуаций, побуждающих к творческим и практическим действиям;
- метод побуждения к сопереживанию, эмоционально-положительной отзывчивости на прекрасное и отрицательному отношению к безобразному в окружающем мире.

Особое значение на уроках хореографических дисциплин приобретает взаимодействие традиционных и инновационных методов

К традиционным методам подготовки относятся методы и рекомендации по изучению танцевальной техники, построения и разучивание танцевальных комбинаций, изучения истории становления и развития искусства бальной и народной хореографии, общее эстетическое развитие занимающихся. Инновационные методы включают в себя следующие компоненты: современные педагогические технологии развития лидерских и диалогических способностей; педагогические аспекты творческой деятельности; методы развития межличностного общения в коллективе; интеграцию в процессе создания коллективного творческого продукт коллектива; методы создания художественной среды средствами хореографии. Так, например, проектная деятельность на уроках хореографии, является эффективной методикой, в связи с тем, что такой урок формирует определенные качества учащегося, необходимые для становления творческой личности: умение работать в коллективе; анализировать результаты деятельности, определять особенности различных танцевальных жанров; приобретать навыки импровизации на заданную музыку; оценивать свои профессиональные достижения; быть самокритичным, уметь принимать замечания. Использование метода проектов на уроках хореографических дисциплин, является средством, которое способно обеспечить высокую эффективность в эстетическом воспитании будущих хореографов, поскольку этот метод направлен на достижение интересов обучающихся посредством их познавательной и практической деятельности. Метод проектов может использоваться в рамках программного материала практически по любой теме. Таким образом, взаимосвязь традиционных и инновационных методов в процессе учебно-воспитательной деятельности на уроках хореографических дисциплин обеспечивают эффективность и результативность эстетического воспитания хореографов средствами хореографического искусства [4, с. 104].

Потребность общества в расширении образовательных границ и доступности для обучения спортивному бальному танцу, значимость спортивных бальных танцев для социально-культурной и образовательной сфер обусловливают высокие требования к уровню профессиональной подготовки специалистов спортивных танцев в современном образовании. Специфической особенностью профессиональной подготовки педагога спортивных бальных танцев является «двойная компетенция»: с одной стороны, он должен быть профессионалом танцором-спортсменом, с другой- быть компетентным в

области педагогики. В свою очередь, компетентность в области педагогической деятельности так же носит многогранный характер, объединяя в себе компетенции педагога-тренера-хореографа. Становление специалиста педагога-тренера-хореографа - достаточно длительный процесс и его отличительной особенностью является формирование устойчивых навыков: он начинается с раннего детства и продолжается в течение жизни.

Наряду с положительными сторонами существующей системы непрерывного образования (определенная целостность образовательной деятельности в обществе, обусловленная взаимосвязь, взаимодополняемостьи преемственность между различными образовательными уровнями и формами), в ней отсутствует четкое структурирование и административное управление. Проблема взаимодействия социокультурной среды и непрерывной подготовки специалистов спортивного бального танца заключается в отсутствии единой системы основанной на научном обосновании.

Непрерывное образование - это не только необходимое условие подготовки специалистов спортивного бального танца к профессиональной деятельности, но и важнейшее средство приобщения человека к культуре и спорту; непрерывная профессиональная подготовка специалистов спортивного бального танца - это фундамент развития профессиональной культуры личности, важнейший механизм трансляции культурных ценностей и здорового образа жизни в общество.

Интеграция бального танца и спорта требует создания и обеспечения специфической профессионально ориентированной образовательной среды на основе комплексного использования инновационных технологий в области педагогики хореографического искусстваи танцевального спорта, которая выступает системообразующим элементом непрерывной профессиональной подготовки специалистов спортивных бальных танцев. Новаторские идеи представляют значительную практическую значимость профессионального образования и повышения квалификации специалистов в области хореографического искусства и танцевального спорта.

Современное высшее образование - это прежде всего базовое образование, дающее специалисту инструментарий познания, с помощью которого будут не только использоваться фундаментальные знания основ наук, но и переосмысливаться эти основы, находиться и разрабатываться новые технологические решения уже новых социально значимых проблем.

Исследование генезиса современного образования подводит нас к необходимости пристального изучения различных научно-исследовательских подходов к проблемам системы непрерывной подготовки специалистов спортивного бального танца. Целостность педагогического процесса подготовки специалистов спортивного бального танца.

Целостность педагогического процесса подготовки специалистов спортивных бальных танцев в системе непрерывного образования является единством взаимодействия обучения, воспитания, образования, определяет ценность педагогического результата, отражающегося целостностью своего результата во всестороннем развитии личности. Каждый из компонентов целостного педагогического процесса непрерывной подготовки специалистов спортивных бальных танцев, благодаря относительно собственному составу решаемых задач, средств, методов и форм организации, обладает специфическими «функциональными свойствами», определяющими характер и

направленность развития личности, ее функционально-социальный статус (индивид, индивидуальность, личность). Сменность в направлениях, воздействующая на педагогический процесс непрерывной подготовки специалистов спортивных бальных танцев (соответственно, на обучение, воспитание и образование), регулируется непосредственно через приоритетное решение задач одного из соответствующих его компонентов, который гармонизирует их в соответствии с содержанием и логикой решения своих «собственных» педагогических задач. При целевом развитии личности устанавливается логическая последовательность в регулировании воздействующих направлений педагогического процесса непрерывной подготовки специалистов спортивных бальных танцев, которая соотносится с поэтапным переводом индивида из объекта деятельности в ее активного субъекта: идентификация (обучение) – индивидуализация (воспитание) – актуализация (образование).

Научно-педагогическую проблему непрерывной подготовки специалистов спортивных бальных танцев нельзя рассматривать, не учитывая тех изменений, которые происходят в образовании Казахстана. В сфере образования идет поиск приоритетной модели в пределах основных четырех основных тенденций:

Первая - сохранение структурных качеств советской государственной системы, работающей по единообразным программам, имеющим установленный набор дисциплин;

Вторая - «экономический подход» или «рыночный тип образовательной системы».

Третья - культурологическая

Четвертая - культуротворческая, ставящая на первое место гуманистический аспект образования в процессе становления культурного самосознания.

Заключение.

Проведенные исследования проблемы эстетического развития в системе непрерывного образования средствами спортивных бальных танцев обоснованы коренным изменением законодательного, социально-экономического и идеологического пространства Республики Казахстан, обусловлено необходимостью реформы системы образования, одна из которых нашла отражение в развитии высшего профессионального образования в системе непрерывной подготовки специалистов в области бальной хореографии.

Сформулированные положения, предложенные инновационно-образовательные технологии, теоретические и методологические основы развития хореографов в условиях непрерывного образования, адаптивны и могут быть использованы в деятельности учреждений дошкольного, общего, среднего и высшего профессионального образования, в других учреждениях системы дополнительного образования, повышения квалификации и переподготовки кадров, а также в совместной деятельности образовательных учреждений и общественных организаций по реализации проектов и программ в области хореографического искусства и танцевального спорта.

Искусство управлять - самое трудное из всех искусств и, как всякое искусство, требует от педагога прежде всего таланта, способности руководить людьми. Педагог по спортивным бальным танцам XXI века должен стремиться к

активности, «саморазвертыванию», саморазвитию, самосовершенствованию, динамичности, умению добиваться успеха.

Литература:

1. Матвеев В.В..Задачи подготовки педагогов, тренеров, балетмейстеров в бальной хореографии // II Межвузовская научно–практическая конференция «Современный спортивный бальный танец: исторический опыт, современные проблемы, перспективы развития» (28 февраля 2014 г.). – СПб.: СПбГУП, 2014. – С. 8-9.

2. Беликова А.Н. Современные бальные танцы. – М.: Сов.Россия, 1981. – 112 с.

3. СластенинВ.А., ИсаевИ.Ф., МищенкоА.И., ШияновЕ.Н. Педагогика: учеб. пособие для студентов педагогических учебных заведений. 4-е изд. – М.: Школьная пресса, 2004. – 512 с.

4. Кульбекова А.К. Методика преподавания народно-сценического танца: учебное пособие. – Уральск, 2006. – 192 с.

5. Стриганова В.М., Уральская В.И. Современно-бальный танец. – М.: Просвещение, 1978. – 431 с.

6. Кульбекова А.К., Гузь О.Ф., Айткалиева К.Д. Искусство и культура: трибуна молодых // Сборник научных статей. – Уральск: РИО ЗКГУ им. М.Утемисова, 2005. – 195 с.

Кенжетаева А.И.

Үзіліссіз білім алу саласында хореографтардың эстетикалық тәрбиені спорттық балдық биімен ұштастыру

Хореография саласында үздіксіз білім беру кезінде спорттық балдық маман тәрбиелеуінің сұрақтары қарастырылады, осы мақсатпен түрлі оқу әдістемелерін қолдану жақтары белгіленеді.

***Тірек сөздер**: Эстетикалық тәрбиелеу, үзіліссіз білім, хореографтар, спорттық балдық би.*

Kenzhetaeva A.I.

The aesthetic education choreographers environment ballroom dance in the process of continuing education

The questions of training specialists in sports ballroom dancing in the process of continuous education, as well as the functions and influence of sports ballroom dance on the aesthetic education of choreographers are considered. The use of various methods for training specialists for professional activities in the process of continuing education.

***Keywords:** Aesthetic education, choreographic work, continuing education, professional training, sports ballroom dance.*

***

ӘОЖ 821.512.122

Темірболат А.Б. – филология ғылымдарының докторы, профессор,
Әл-Фараби атындағы Қазақ ұлттық университеті
Жанбырбаев Б.А. – Әл-Фараби атындағы Қазақ ұлттық университетінің
магистранты
E-mail: bek.kaznu@mail.ru

АҢЫЗДАН АҚИҚАТ ТУДЫРҒАН ӘБІШ КЕКІЛБАЕВ

Аңдатпа. *Мақалада Әбіш Кекілбаевтың прозасындағы аңыздық фабулаларға негізделген лирикалық баллада мен мифтік желілер турасында баяндалады. Жазушының өткен күндер оқиғасын суреттеу арқылы бүгінгі өмірде де өз мәнін жоғалтпаған өзекті әлеуметтік-философиялық мәселелерді қозағандығы ашып талданады.*

Тірек сөздер: *Мифология, тарихи тұлға, аңыз әңгімелер, роман, суреткер, ұлы әмірші, халық прозасы.*

Кемеңгерлік пен кемелділіктің көк жиегін көркем шығармада кеңінен толғап, халқының көнеден келе жатқан аңыз – ақиқат шежірелерінен сыр шертіп, оның бүгінгі заманауи азаматтық болмыспен бірлікте алып қарастыру Ә.Кекілбаев шығармашылығының басты кредосы десек – артық айтқандық болмас. Жазушы, қоғам қайраткері Ә.Кекілбаев өсиеттеп, өндіріп жазатын қаламгер. Оның қаламынан ондаған роман, көптеген повесть-әңгімелер жарыққа шыққан. Алғашқы әңгімелерінен-ақ жазушы өз халқының тарихынан қалам тербейді. Оның «Аш бөрі» әңгімесі қазақтың күй атасы атанған Құрманғазының түрмеден қашып шыққан сәтін бейнелесе, «Бір шоқ жиде» повесінде Төлеу қарттың ұрпағына өсиет етіп қалдырған бебеу күйінің мотивін бейнелейді. Бұл повесте ұрпақ жалғастығы, адам баласының асыл қасиеттері сөз етіледі. Оның шығармаларында көркемдік әлемнің адамды ардақтау, ізгілікті істер атқару, тылсым жұмбақ дүниенің кілтін табу сияқты негізгі адамдық идеялармен астасып жатады.

Әбіш Кекілбаев – адам жанының шындығын танудың алуан түрлі тәсілін шеберлікпен игерген жазушы. Ә.Кекілбаев кейіпкерлері қарапайым адамдар болғанымен, олардың өзіне тән өмірі, тағдыры, мінез-құлқы бар. Жазушы олардың жан дүниесінің тереңіне барады. Кейіпкерінің жеке басындағы түрлі сезім иірімін сипаттай отырып, олардың іс-әрекетіне баға береді. Жазушы кейіпкерінің ішкі толғанысын, жан күйзелісін, жүрек тебіренісін қара сөз құдіреті арқылы толғап жеткізеді.Әбіш Кекілбаев өткен ғасырдың 70-80 жылдар аралығында мәдениет, әдебиет, кино салаларында ұйымдастыру-шығармашылық қызметтерін атқара жүріп, өзінің жазушылық кәсібін алдыңғы қатарға қоя білді. Партияның Орталық Комитетінің мәдениет бөлімінде әдебиет секторының меңгерушілігіне Әбіш Кекілбаев жазушыларға да, қоғамға да сөйлесе, сөзі өтетін, қажет кезінде басқарушы билікке олардың да талап-тілегін, сөзін өткізе алатын беделді қаламгер, тәжірибелі саясаткер ретінде қызметке шақырылды.

Ә.Кекілбаев Орталық Комитеттен Мәдениет министрінің орынбасары қызметіне жіберіліп, қысқа мерзімде қыруар істер атқара алды.Оның «Аңыздың ақыры», «Үркер», «Елең-алаң» тарихи романдары – тек тарихи шежіре емес, бүгінгі қоғам үрдісімен, ұлт мүддесімен астасып, бостандық рухы мен өркениеттің өшпес құндылықтарына ұмтылатын мінез тәрбиелерлік қуатты шығармалар. Әбіш Кекілбаевтың қай қасиетін сөз етсек те, ең алдымен, қазақ санасында оның әдебиет сыншысы, шебер, көркем шығарма жазушылығы алғы кезекке шығады. Әдебиетке бала кезінен мол дайындықпен келгені оның терең шығармаларынан айқын көрінеді. Әдеттегідей жасқана, имене әдебиеттің есігін ашқан жас өскін емес, білімі толық, кемелі келісті, қаламы төселіп, даусы орныққан дарын иесі екендігі шүбәсіз, нық басқан салмақтылықпен келді. Ол өзінің көркем сөз зергерлігімен біздің рухани өмірімізді байытты, көзімізді ашты, көкірегімізге ұлттық сенім, сана ұялатты.

Әбіш – барлық дерлік еңбектерінде қазақ елінің тарихы мен тағдырына тоқталған және тарихты жалықпай көп зерттеген жазушы Ә.Кекілбаевтың тарихи тұлғаларға арналған еңбектерін негізінен екіге бөліп қараймыз: Бірінші, әдеби-көркем шығармалардағы тарихи тұлғалар. Олар: Абыл, Сүйінғара, Бекет ата, Шыңғыс хан, Ақсақ Темір, Әбілқайыр хан, Абылай. Екінші, ғылыми зерттеулерінде қамтылған тарихи тұлғалар. Олар негізінен: Қарабура, Шотан батыр, Төле би, Қазыбек би, Әйтеке би, Әбілқайыр, Барақ сұлтан. Әбіш – әдебиет майданында кемел ой, көркем сөзімен белгілі жазушы. Қандай шығармасы болса да оқушысын баурап алады. Оның кейіпкері Еңсеп – тек еңбек адамы ғана емес, өнер адамы. Абыл шерткен керемет күйлерді және тарихымыздың аса қиын кездерін суреттейтін шығармасы – халық тағдырын жан-жақты бейнелейтін туынды. Қазақтың атбегілеріне арнаған шығармасы қандай болса, «Автомобиль» де сәйгүлікке мінгендей делебеңді қоздырады. Өндіріс пен геология тақырыбына жазған шығармаларында да – «Үйқыдағы арудың оянуы», т.б. – халқымыздың тарихы қамтылған. Әбіш – барлық дерлік еңбектерінде қазақ елінің тарихы мен тағдырына тоқталған және тарихты жалықпай көп зерттеген жазушы.

Өткен ғасыр қойнауынан сыр шертіп, бүгінгі өмір сырларынан да қанық ететін екі ғасырдың арасындағы алтын көпір іспетті нар тұлға Әбіш Кекілбев. Жазушының қаламынан туған тарихи романдардың маңызы зор. Ол Әуезов дәстүрінің ізімен тарихи болмысқа қарай ойысып, халқымыздың ұзын сонар тарихи өткен жолын ұқтыруға бағытталған тұста «Аңыздың ақыры», «Үркер» сияқты сүбелі туындыларын әдебиетіміздің қоржынына салған еді. Қаламгер жекелеген адам тағдырлары арқылы тұтас халқтың тарихи көшіндегі кешегісі мен ертеңін суреттеуде соны көркемдік ізденістерге де эстетикалық бағыт-бағдар берді. Заманымыздық заңғар тұлғасына айналған Әбіш шығармаларындағы көркемдік шешімнің нанымдылығы, оқиғалар сюжеттерінің жүйелілігі қаламгердің қарымын, жазушылық шеберлігін танытады. Тарихи романдардағы өмір турасындығы толғаныс, ұрпақ жалғастығы сынды көкейкесті мәселер шебер философиялық толғаммен, суреткерлік талғаммен шебер үндесіп кетеді. Қаламгер жеке адамдардың тағдырын барынша қазып суреттеу арқылы адам құндылығын ірі қоғамдық-әлуметтік өзгеріс аясында көрсетуге тырысты. Романдарында махаббатқа берілген кейіпкерлердің жан толқыны, жүрек лүпілі арқылы жалпы адамзатқа тән сезім күшінің шексіздігін суреттеді. Сол арқылы тарихи романдарының композициясындағы әрбір көркемдік компонент туындының идеялық-эстетикалық мәніне, өзіндік мақсат-мұратына орай туындап отырады.

Әбіш Кекілбаевтың прозалық шығармаларында XX ғасыр әлем әдебиетінде ерекше құбылыс туғызған полифониялық романдардың «сана ағымы» (поток сознания) тәсілін еркін меңгергендігімен, мифологиялық элементтерді шығармашылық пен жаңа мазмұнда пайдалану шеберлігімен өз уақытында әдебиет сыншылары мен оқырмандарының қызығушылығын туғызғаны да шындық.

Кезінде қырғыз әдебиетінің өкілі, қоғам қайраткері, жазушы Ш.Айтматов: «Талантты қазақ прозаигы Әбіш Кекілбаев мифологиялық системалар мен структураларды игеру арқылы өткен мен бүгінгінің маңызды мәселелерін қозғай білген» [1, 11 б.] – деуі қаламгер шығармаларындағы аңыздардан ақиқат болмыстың ара-жігін ажырата алып, тарихи шындықты, тарихи фактілермен шендестіре алуын көрсетсе керек.

Сондай-ақ мифтік шығармащылық жазушының асқақ романтикалық энергиясының, күш қуатын арттырып жаңа мазмұнда баяндалған «Аңыздың ақыры» атты тарихи, мифологиялық романын өмірге алып келді.

Миф пен аңыздардың тарихи шығарма үшін тұрақты әрі күрделі негіз болып саналатын көп материялдармен дәлелденеді. Кейбір туындылардың түгелдей дерлік аңыз – әпсана деректеріне сүйеніп жасалатыны да болады. Соның бір мысалы Әбіш Кекілбаевтың «Аңыздың ақыры» романы. Бұл шығарманың танытқыштық және тәрбиелік мәні туралы әдеби сында аз айтылған жоқ. Роман көп қырларымен қызықты да, тартымды.

Әбіш Кекілбаев шығармалары аңыздың адамзат өмірінде, оның рухани болмысында ұзақ жасайтындығының жанды бір көрнісі деуге болады. Әлем әдебиетіндегі секілді қазақ әдебиетінде аңыз табиғатын жіті түсініп, көркем шығармада шынайы суреттеу әдістері қарапайым әрі табиғи. Әбіш Кекілбаев тарихқа, тарихи оқиғалар сарынына терең үңіліп, өмір тәжірибесін философиялық көзқарас тұрғысынан алып қарайды, осылайша саралай отырып, тарихпен сабақтас бүгінгі өмірлік концепсияны көркемдік өлшем, көркемдік ой – арна, көркемдік шешімен жарқырата көрсетеді.

«Аңыздың ақыры» романындағы: көк мұнара туралы аңыз махаббат мәңгілігінің ғана символы емес, ол талайларды таң қалдырып құдіретті бейнесімен адам жанын екі ұдай сезімге түсіреді: Әміршіні жолынан тайдыра алмаса да, асау айбынын әлсіретіп, өмірдің тылсым тереңіне бой ұрғызады. Қаһарынан Қап тауын ықтырамын деп жүрген көкрегі ашудан да, ызадан да, өшпенділіктен де түгел айырылып, ағысы қатты өзенге абайсыз түсіп кеткен қураған сабандай қаңғалақтап қалады. Сезімі ешбір жойқын жорықтарда қаймықпаған айбыны – ар алдында, көңіл түкпірінде жарқ ете қалған адамшылығы, адами пендешілігі алдында кішірейеді. Ол сонда ғана тізе бүккенін мойындайды: «Пенде біткенең жоғары тұру жалғыз құдайға жарасқан дейді ғой. Адамға біткен астам даңқ, астам күш, астам өкімет, астам дәулет, астам өнер түптеп келгенде бәрі де бақыт емес, сор шығар» [2, 175 б.]. Жазушы мұнда әміршінің жан дүниесімен қосыла, үндесе ой толғай отырып, мынау күрделі өмірдің тылсым терең мәнін түсінуге, оның кейбір қалтарыс сырларын барынша ашып көрсетуге тырысқан.

«Аңыздың ақыры» романында автор философиялық, психологиялық тереңдікті танытады. Жазушы тарихи тақырыпқа барғанда да тарихи тұлғаларды бейнелеуден гөрі кейіпкедің моральдық бейнесін жасауға, ал ел аузындағы аңыз – шежрелерден бүгінгі күннің көкейтесті мәселелерін көтеруге баса көңіл қояды.

«Стилевой рисунок Кекилбаева включает в себя спектр детализации, - деп жазды ғалым А.Ісмақова өзінің кандидаттық дисертациясында, - полноту описания, чем и отличается от повести. Писатель сознательно развивает и обогащает, наполняет самой жизнью ситуации, занимающие в фольклорной притче второстепенное место» [3, 54 б.].

Кішкентай детальдан философиялық әлеуметтік ой түюдітворчестволық кредо еткен жазушы үшін қызыл алма да – деталь, сиқырлы мұнара да – деталь, кіші ханымның түсі де – деталь. Алайда бұлардың бәрі де романда үлкен жүк артып тұрған көркемдік тәсілдер. Осындағы әр деталь сол кезеңнің әлеуметтік – қоғамдық мәнін ашып, өлім мен ақиқат алдындағы жалғыздығын, әлсіздігін танытады.

Романның жанрлық ерекшелігі туралы көптеген сыншы – зерттеушілер бұл шығарманы бірде тарихи роман, бірде Еуропа әдебиетінде ертеде кең орын алған жабық романдарға телісе, бірде әлеуметтік-психологиялық романдар қатарына қояды.

«Аңыздың ақыры» атты романын мифологиялық тұрғыдан зерделеп зерттеген филология ғылымдарының докторы А.Жақсылықов: «Роман А.Кекилбаева «Конец легенды» на внешний взгляд производит впечатление произведения, пренадлежащего к жанровой типологии исторического романа. Однако ряд признаков, в частосни, романтический характер повествования о средневековой эпохе, акцентирование внимания на нравственном отношений героев, тенденция к философскому осмыслению и обобщению перипетий сюжета, доминирование в изображении персонажей психологического анализа сложной формы, «стереоскоптическое» укрепнение темы идеальной любви, тяготение к символизации сказывания в конечном итоге свидетельствуют о притчевой, мифологической природе произведения» [4,304б], - деп шығарманы типологиялық жағынан тарихи романдар қатарына жатқызғанымен, оның бір қатар айшықты аңыздық белгілерінің мол болуы, бұл туындыны өзгеше аңыздан – аңыз тудырған бітімі бөлек көркем шығарма екендігін атап өтеді.

Ә.Кекілбаев «Аңыздың ақыры» атты романында шығыс елдерінен енген Сүлеймен пайғамбардың бақ пен даңқ туралы ойын әміршінің көзқарасымен шеберлікпен дамыта түседі.

Баяғыда сұңғыла Сүлейменге құмырсқа кеп: «Саған жаратқан ием желді неге бағындырып бергенін білесің бе?» - деп сұрапты. «Ол сенің патшалығынның ақыр түбі желге ұшатынына меңзегені», - депті құмырсқа. Сүлейменнің бұны естігенде есіп ауып кетті. Әлгі құмырсқа: «Алланың әмірін ұлыларға кішілердің сөзі жеткізеді деген осы болады» [2, 19 б.],-деп тайып тұрыпты.

Қазақ әдебиетінде Сүлеймен пайғамбар бейнесінің орын алуын ғалым Ш.Сәтпаев былай деп көрсетеді: «В «Сейфульмалике» немало эпизодов, связанных с перстнем Сулеймена. По мнению А.Н. Веселовского, сказание о Сулеймана первоначально появилась в Индии. Из Индии в тальмудической обработке перешли к мусылманом – персем. К казахом они пришли проникновением абарского фольклора, где Сулеймана был излюбленным персонажом»[5, 74 б.].

Жазушы даңқ туралы философиялық жинақтауды ұлы әміршінің өзіндік байлам тұжырымдарымен дамыта түседі. Бақ – аз күндік ырыс, ал даңқ – ұрпақтан – ұрпаққа кетер мәңгіліктің несібесі деп түсінеді. Бірақ ол әміршінің ойлағанындай жауыздықпен, күшпен, зұлымдықпен тарамауы тиіс. Халықтық мифология сол кезеңнің нақты ақиқат болмысын танытуда жазушының өзіндік қолтаңбасымен, реңімен танылып, кейіпкердің ішкі жан – сезім тебіреністерімен ұштасып отырады. Автор романдағы кейіпкерлердің тарихи тұлғалар бейнесін

толық аттарын атамаса да, олардың тарихтан еншілеген өз орындары бар екенін оқырман көпшілікке іштей сезінтіп, іштей толғанта сырын бөлістіреді.

«Аңыздың ақырында» бір ғана аңыз емес, халық прозасының бірнеше жанрлары қатар өрілген. Бұл туралы ғалым Р.Бердібаев: «Оқиғалар мен адамдардың іс-әрекеті, мінез, дүниетанымы, этнографиялық белгілерінің молдығы бұл шығарманы тарихи романдар қатарына қосады» [6, 84 б.], - дейді

Романға негізенен тірек болған көк мұнара туралы аңыз болса, онымен қоса шығыстың «Мың бір түн» ертегіміндегі махаббат сезімін суреттейтін сюжеттер мен ислам дінінің қасиетті бес парызының қажылыққа құлшылық ету көріністері қоса баяндалады. Олар автордың халық мифологиясын барынша терең зерделей зерттегенін көрсетеді. Романдағы оқиғалардың басты кейіпкерінің бірі – Жаппар. Жаппар деген есімнің өзі ислам дінімен байланысты. Автор оған бұл есімді тектен – текке беріп отқан жоқ. Әсіресе Жаппардың биік мұнара басынан жердегі тіршілік етіп жатқан адамдар өміріне баға беругі бұған дәлел. «Жатаған үйлердің ара-арасындағы әрлі – берлі жұбап жатқан ноқаттар – есеек мінген, не жаяу кетіп бара жатқан көшедегі жұрт мың сан сүрлеуге түсіп ап, әрлі берлі жөңкіліп жатқан әлдеқандай кішкене мақұлұқтар секілді. Олардың көзге азер шалынатын құрдым қарасы да кісі күлерліктей. Әсіресе, базар маңы құмырсқаның илеуінен бір аумайды. Әншейінде арасында жүргенге қызығатын қызылды – жасылды дүниелерде мынандай зеңгер биіктен қарағанда құнсыз, қызықсыз, тіпті көзге де ілікпейді» [2, 81 б.].

Автор күннен-күнге биікке бой таластырып өріліп бара жатқан көк мұнараны көкке көтеріліп қана қоймай, Жаппардың ой – санасы арқылы бейдауа тіршіліктің сұрықсыз сұрын суреттейді. Адамдардың не үшін биік мұнара соғып, аспанға ұмтылуының себеп салдарын шебердің ойлы зердесімен шешуге құлаш ұрғызады. Махаббаттың символы болған көк мұнара әлемінің тең жартысын билеген Ұлы Әміршінің адамгершілік, мораль мәселелеріне келгенде тұйыққа тірелгендігін паш етеді. Өзі шығарған әділетсіз тәртіптен өзі жапа шегеді. Қарапайым істе өзі қолынан ешнарсе келмейтін бейшара халге түседі. Әлемдегі тақ иелерінің тағдырын екі ауыз сөзбен шешкен Әмірші өз Отанында, өз ары алдында азапқа түседі. Өзін – өзі іштей мүжіген Әмірші соңғы жорығына аттанады. Қаншама жерді, қаншама халықты бағындырғанымен, адамзаттың еркіндікке ұмтылған асқақ арманын жеңе алмайтындығына көзін жеткізді.

Жазушы шығыс халқының ертегілік сюжетін қазіргі қазақ романында жаңа форма, жаңа көркемдік тәсілмен игерудің мүмкіндіктеріне жол ашады. Кіші ханшаның мұнара басындағы шебер жігітке іңкәрлануы және өңі емес түсінде махаббатқа мас болуы – жазушының тапқан тың әдісі. Бұрынғы қазақ романдарында кейіпкерлердің жан дүниесіндегі сезім иірімдеріне қаншалықты бой ұрып суреттелінеді дегенімізбен, Кіші ханшаның басындағыдай ішкі монологтың «сана тасқынымен» көрінуі сирек кездесетін бірегей бейне, Қырық қыз бен Ханша – қазақ ертегі аңыздарында ертеден келе жатқан ауызекә аңыз-әңгімесінде қалыптасқан тұрақты образдар. Жазушы бұл жерде негізгі акценті Ханымға арнап отыр. Сонымен қоса орта ғасыр кезіндегі әлеуметтік типтің ортақ қасиеттерін сипаттаумен шектеліп қана қоймай, Ұлы Әмірші мен кіші Ханымның, шебер Жаппардың дара индивидумдық моральдыө құлықтарында шебер жеткізе біледі. Адам сезімінің палитрасын қай бояауын да қысылмай – қымтырылмай ойлылықтың диапазонын кеңейтіп суреттейді. Шығарманың композициялық бітімін спиральді түрде емес, қалыпты дамудың циркуляциялық әдісімен шешеді. Бірін – бірі сүймеген Әмірші мен Кіші Ханымның жұбайлық

өмірі романда махаббатың заңдылығымен әділ шешімін табады. Жазушы сол кезеңнің адамгершілік – моральдық құлқын көз алдымызға алып суреттегенімен, адамзаттың бүгінгі күнгі ішкі рухани өміріндегі нәзік те сезімтал сүйіспеншіліктің құпия сырларымен терең ұштастыра біледі. Сүйгеніне қосылу адамдық бақыттың ең асыл арманы екені белгілі. Бірақ сол кезеңдегі қоғамдық ортаның бітімге келмес қарама – қайшылығы шебер Жаппарды да, Кіші Ханымды да дәрменсіз күйге түсіреді. Бірақ бұл екеуінің бойындағы жалындаған оттай ыстық махаббаттың құдірет күші Ұлы Әміршінің санасында орын теуіп келген бұрынғы ойларын күл – талқан етіп көкке бір-ақ ұшырады.

Автор кәдімгі пенденің басында кездесетін бір сәттік бақытты үлкен мифологиялық ойлау жүйесімен жеткізеді. Романда Кіші Ханымның өңі емес, түсіндегі бақыт құшу қалпы нәзік бір сезімдік детальдар арқылы суреттеледі. «Бауыры от құшқандай өртеніп кетті. Бұның баяғыдан бергі сарылып күткен ыстық іңкәрі басқа ешкім де, ештеңеде де емес, тек осы ғана. Бауырына кіріп еріп бара жатқан осы бір өндір жігіт қана... Енді бұларды ешкімде ажырата алмайды. Енді оны құшағынан өмір бақи шығармайды. Ол қасындағы бөгде денені темір құрсауындай сыға түсті, өзі де сығымдалып, оның бауырына кіріп барады. Екеуінің бойындағы қан араласып, бірге ағып бара жатқандай; екі дене бір денеге, жаңа ғана бір-біріне үнсіз телмірген екі адам бір адамға айналып кеткендей» [2, 150 б.], - деп келетін үзіндіден бір кездегі әйел мен еркек бір болған, жасаған күнәсі үшін құдай оларды екі жаққа айырып жіберген деген әлем мифологиясының сюжеттік желісін сезінесіз. Екі дүниеге бөлініп кеткен әйел мен еркек кең дүниеге сапар шегіп кетеді. Бір-бірін шын сүйіп, егізінің сыңарын тапқан адам ғана бақытты болмақ.

Романдағы Кіші Ханым мен шебер Жаппардың басындағы махаббат халі трагедиялық жағдаймен бітеді. Басқаша аяқталуы мүмкінде емес. Қаһарынан қара жер сескенген Ұлы Әміршінің жарына қол салу түгіл, бетіне қараудың өзі кешірілмес күнаһарлық еді. Көк мұнараны салған шебер Жаппардың жазалануы романда аңыздық сипат туғызады. Ұлы Әмірші жазаны көпшіліктің шығарып қойған шешімімен жүзеге асырады. Шебердің екі көзін қарып, тілін кесіп, тіршілік иесіне айналдырып, жанын ғана қалдырады. Романдағы сан-сапырылысқан ой шашырап кетпей, Ұлы Әмірші бейнесінің сыртқы және ішкі сезім толқыныстарымен бірлікте терең сипаттала түседі.

Ислам әлемінде мұсылман атқарар қасиетті бес парыздың бірі қажылық сапар. Ұлы Әміршінің «түс көру» ойы арқылысуреттелген бұл мотив романның композициялық бітімін ширықтыра түседі. Адам баласының хақ тағаланың алдында өз істеген істеріне жауап беру керек. Бұл тек ислам дінінде ғана емес, христан және будда діндерінде де өалыптасқан канондық тәртіп. Әмірші түсінде қасиетті Меккедегі «Қағба тасына» құлшылық ұрып не маңдайын тигізе алмайды, не созған қолы жетпей шерменде халге түседі. Ол көрніс былайша суреттеледі: «Ол үрдіс бойынша екі иығын жоғары – төмен қиқақтатып бүлкілдей жүгіріп, қағбаны үш рет айналып шықты. Әр айналып шыққан сайын қара тасқа иілгенмен, ол бәрібір маңайлатпай қойды. Өзге жұрт аузы жетпес, қолдарын тигізіп жатыр. Бұл дегенде қара тас ойнақшып орнында тұрмайды» [2,187 б.]. Міне, осылай әрбір детальға ерекше мән беретін жазушы Ұлы Әміршінің күнәға батқан күнәһарлығын осы бір деталь арқылы жеткізе білген.

Ұлы Әмірші иығына ихрам лыпасын ораған күннен бастап қажылық кісіге қатысты шарттардың бәрінде жасайды. Бірақ бұған дегенде «қара тас» орнында сырғанақтап тұрмай қояды. Жұрт ишараға қой, ешкі атаса, бұл ақ түйе атайды.

Жұрт үш рет қағба тасын айналса, бұл жеті рет айналады. Бірақ сонда да тарғыл тас бұны тізесінен қағып, маңына жолатпайды. Өзінің қандай күнә арқалап, мұндай жазаға тап болғанын түсіне алмай дел-сал болады. Мұсылман қауымының қай жасаған күнәсі де кешіріледі дейтін «Қасиетті Мекке» топырағының қара тасы бұл дегенде иілікпейді. Бұның ішкен киелі «Зәмзәм суы» да көкірегін сілтідей қарып өтеді. Алла тағаланың қай қызметіне әзірмін десе де бұған ешқандай нышан белгісін бермейді. Сөйтіп жұрт алып жатқан қасиетті несібеден де қағылады. Жарты әлемді жамбасына басқан Ұлы Әмірші бұл дүниеде де, о дүниеде де жалғыз қалады. Жалғыздықтан құтылудың жалғыз жолы – қанды жорық. Моральдық жағынан ауыр соққы алған Әмірші соңғы жорығына аттанады. Өшпенділік тек өшпенділікті ғана туғызады. Жауыздықтың не бір түрін балалатып отырған Ұлы Әмірші роман соңында «Барар жерің бәрібір жердің асты» деген шимайланған жазуды оқып, трагедиялық тағдыры тұйыққа тіреледі.

Әбіш шағармаларында аңыз желісінің қолданылуы суреттеліп отырған заман шындығын бейнелеудің, өмір шындығын көркем шындыққа айналдырудың жолы. Жазушы үшін шығарманы аңыздық желіге құру қаламгерлік тәсіл, ой айтудың кілті ретінде қызмет атқару. Бұл сипат оның«Аңыздың ақыры» романында үндесе, сабақтаса, бірін-бірі толықтыра көрініс табады.

Әбіш Кекілбаевтың «Аңыздың ақыры» романы идеялық мазмұны мен көркемдік түрі терең келісімін тапқан, келісті шығарма. Жазушы романда бірнеші халықтық мифологемдерді синтездеп оларды аналитикалық формада талдап, жаңаша бір мазмұнда баяндап шығады. Мазмұнын бір-екі ауыз сөзбен бітіре салатын аңызды қайта жаңғыртып, оған философиялық– әлеуметтік мән – мағына дарытып, адам баласының адамгершілік, моральдық құлықтары туралы мәңгілік ескерткіш соғады.

Әдебиеттер:

1. *Айтматов Ш. Ә.Кекілбаев. Екі томдық таңдамалы шығармалар. Т. І. – Алматы: Жазушы, 1989. – Б. 10-11.*
2. *Кекілбаев Ә. Аңыздың ақыры. Екі томдық таңдамалы шығармалар. Т. І. – Алматы: Жазушы, 1989. – 400 б.*
3. *Исмакова А. Своеобразие жанровой системы современной казахской прозы. – М.: 1986. – 170 с.*
4. *Жақсылықов А. Образы, мотивы и идеи с религозной содержательностью в произведениях казахской литературы (типология, эстетика, генезис). – Алматы: Қазақ университеті, 1999. – 422 с.*

5.Сатпаева Ш. Казахская литература и Васток. – Алматы: Наука, 1982. – 282 с.

6. *Бердібаева Р. Кәусар бұлақ. – Алматы: Жазушы, 1989. – 218 б.*

Темирболат А.Б., Жанбырбаев Б.А.

Абиш Кекилбаев воплотил легенду в истину

В статье рассматривается лирическая баллада и мифические сюжеты в прозе Абиша Кекилбаева основанные на мифической фабуле. Описываются социально-философские проблемы прошлого которые писатель затронул и которые не утратили своего значения и по сей день.

Ключевые слова: *Мифология, исторический образ, легенды, роман, художник, великий повелитель, народная литература.*

Temirbolat A.B., Zhanbyrbayev B.A.

Abish Kekilbayev legend embobied in the truth

The article discusses the lyrical ballad and mythical stories mythical story line based in prose Abish Kekilbayev. Describes that as a writer raised the social and philosophical problems of the past that have not lost their value and on this day.

Keywords: *Tythology, historical image, legends, novel, artist, great lord, people's literature.*

***

ӘОЖ 811.512.1.

Хасанов Ғ.Қ. – филология ғылымдарының докторы, профессор,
М.Өтемісов атындағы БҚМУ
E-mail: hasan.gabit@mail.ru
Құраубай А.С. – М. Өтемісов атындағы БҚМУ магистранты
E-mail: kuraubayakgul@mail.ru

В.В. РАДЛОВТЫҢ «ОПЫТ СЛОВАРЯ ТЮРКСКИХ НАРЕЧИЙ» СӨЗДІГІНДЕГІ ҚАЗАҚ СӨЗДЕРІ МАҒЫНАСЫНЫҢ КЕҢЕЮІ МЕН ТАРЫЛУЫНА ТАЛДАУ

Аңдатпа. *Бұл мақалада В. В. Радловтың «Опыт словаря тюркских наречий» сөздігіндегі кейбір қазақ сөздерінің мағынасының кеңеюі мен тарылуы сипатталған. Сөз мағынасының кеңеюі мен тарылуына негіз болған факторлар айқындалып, сөздердің мағыналары «Қазақ әдеби тілінің сөздігімен» салыстырылған. Аталған мақалада, ең алдымен, қазақ сөздерінің этимологиялық жағынан зерттелуі қарастырылады.*

Тірек сөздер: *В.В. Радловтың «Опыт словаря тюркских наречий» сөздігі, сөз мағынасының кеңеюі, сөз мағынасының тарылуы, қазақтың байырғы сөздері, мағыналық өзгеріс.*

Тіл – өте күрделі қоғамдық құбылыс, процесс. Ол әр мезгілде біркелкі дамып отырмайды. Белгілі бір уақыттың өтуімен байланысты сөз мағыналары өзгеріп отырады.

Сөз мағынасының дамуында сыртқы және ішкі факторлардың әсері мол. Әрбір кезеңнің, мезгілдің тіл дамуында өзіндік орны мен үлесі бар. Тілдің дамып, жетілу дәрежесін білу үшін сөздің лексикалық мағынасын, семантикалық мағынасын айқындаудың маңызы өте зор.

«Әдетте қоғамның дамуы, сөз жоқ, болмыс, орта, зат, құбылыс жайында ұғымның жаңаруына, тереңдеуіне, өзгеруіне, ақыры кеңеюіне әкеледі. Сөз мағынасының кеңеюінің, өзгеруінің басты бір себебі сол сөз білдіретін ұғымның өзгеруінде деп тану қажет» [1, 159 б.]. Мұндай құбылыстарға кірме сөздердің де әсері мол. Кірме сөздердің нәтижесінде сөздік қорымыз байып, синоним сөздердің қатары молаяды. Нәтижесінде бір сөздердің мағынасы тарылып немесе мүлде қолданыстан шығып қалуы мүмкін. Сондықтан бұл құбылыс қысқа мерзімде бола салатын құбылыс емес. Тіпті тілдің ғасырлар бойғы өсіп-өркендеуі халықтың салт-дәстүрлерімен, ой-санасы, ойлау, түйсіну қабілетімен де байланысты [1, 162 б.].

Сөз мағынасының қаншалықты дәрежеде өзгеріске ұшырағанын білу үшін В.В. Радловтың «Опыт словаря тюркских наречий» сөздігіндегі қазақ тілінің сөздерін және көне, ескі түркі тілдеріндегі қазақтың байырғы сөздерін қазіргі тілмен салыстыра отырып, мағыналарының кеңейіп-тарылғаны анықталды.

Сөз мағынасының кеңеюі

Тарихи даму жолдарында сөздер әр түрлі өзгерістерді өткерді. Кейде сөздер тілдік қолданыстан шығып қалып жатса, енді бірде мағыналары кеңейіп көп мағыналылыққа ие болады.

1) В. В. Радловтың «Опыт словаря тюркских наречий» сөздігінде **айдар** сөзіне мынандай анықтама берілген.

Аідар [Kir]

1) *Клочок волос, который остовляет не сбритым на маковь мальчиков* (бұл әке махаббатының белгісі болып саналады).

2) *Қалмақ жұртының ер адамдары қоятын өрім.* Мысалы: алтын аідар (Қырғыз ертегілерінде жас батырлар айдар қойған) [2, 50 б.].

Ал «Қазақ әдеби тілінің сөздігінде» айдар сөзі былайша түсіндіріледі.

Айдар зат. *1. Баланың төбесіне қойылатын бір шоқ ұзын шаш.* Баланың төбе шашын ұзын өсіріп, моншақ араластырып өріп қояды. Бұл айдар деп аталады (А.Қайбарұлы, Қаз. ырым).

2.Төмпешік, шоқы, қырдың биік жері, төбесі. Бұл күнде Көкиық та бір төмпешік, Айдары аласарып, кеткен өшіп. Көрінген көлік пенен машиналар, Басына шығып жатыр ентелесіп (Ғ. Қайырбеков, Көнсадақ).

3.Құстың төбесіне өсетін бір шоқ мамық не жұмсақ қызыл ет, сапар. Көлтабанға жақындағанда айдары шошайған молтақ қанат қызғыштар қиқылдап қарсы алды (Ж. Қосыбаев, Әнші Мұхит).

4. Ауыс. Арбаға жегілетін мал. Нарманның айдары бар, шайнары жоқ, Қыс бойы қызыл турам ет жемейді (Базар жырау, Шығ.).

5. Ауыс. Атақ, дәреже, абырой, даңқ. Керек шығар жігітке айбын, айдар. Халықты ойлар ұлан бол, қайғыны ойлар (Т. Молдағалиев, Шақырады.).

6. Полигр. Газет-журналдарда бір тақырып төңірегінде ұдайы беріліп тұратын жадығаттардың жалпы атауы. «Озаттар лебізі», «Құрыш қолды құрылысшы», «Жүз жол интервью» тәрізді жаңа айдарлар газет оқушыларын елең еткізді («Соц. Қаз.»).

7. Айдар [айдарына белгі] тақты. *Айттырды, құда түсті, меншіктеді.* Бір ақылды қыздың айдарына белгі тағып қойыңдар деймін, – деді ол күлімсіреп (Ә.Әбішов, Шығ.) [3, 144 б.].

Осы айдар сөзінің қазіргі уақытта мағынасы кеңейіп, полиграфиялық мәнге ие болып жүр, яғни газет-журналдардағы белгілі бір тақырыптың үнемі беріліп тұратын атауы.

2) В.В. Радловтың «Опыт словаря тюркских наречий» сөздігінде **ат** сөзі:

1) легченый жеребец, мерин [Kir].

2) лошадь как единичное существо, верховая лошадь. Арђымak ат (Kir) Араб тұқымды Орта Азия жылқысы [2, 441 б.] деп көрсетілген.

Ал қазірде ат сөзінің қолданылу аясы кеңейіп, шахмат фигурасының атауын да береді.

Ат зат. шахм. *Аттың (жылқының) басына ұқсастырып жасалынған шахмат фигурасы.* Мынау тура, мынау ат, слон, король, ферз... (А.Байтанаев, Болат) [4, 77 б.].

3) Қақ сөзі де мағынасы кеңейген сөздердің қатарына жатады. *Қақ – шөл жерлердегі шұқанақтарға іркіліп қалған жауын шашын суы.* Тілімізде қақ сөзінің орта ғасырлардағы осы мағынасы сақталған және біршама кеңейген. Сөздің осы мағынасына ұқсатып, су қайнатқан ыдыстардың түбіне тұрып қалатын қатты зат, шөгіндіні де қақ дейміз.

Қақ сөзі орта ғасырларда құрғақ, кептірілген мағынасын да берген. Қазіргі тілімізде осы мағынадан *кептірілген жеміс* мағынасындағы *қақ* сөзі қалыптасқан [1, 160-161 бб.].

В.В. Радловта оның мынандай мағыналары көрсетілген:

Kak [Kir] – *сушеный, твердый, сухой, лишенный растительности.*Kak цер (Kir)ағаш та, шөп те жоқ тақыр, құрғақ жер [5, 56 б.].

Kak [Kir] – *стоячая вода, пруд, лужа.* Катты цергä kak турар –kaiратты ергä мал турар (Kir) қатты жерге қақ тұрар – қайратты ерге мал тұрар [5, 57 б.].

«Қазақ әдеби тілінің сөздігіндегі» мағыналары:

Қақ зат. Жауын шашыннан соң тақыр жерге іркілген су. Шығыс жақ қызара бастаған елең алаңда, тастақ жерге тұрған қаққа кеп тірелді (Ә.Нұрпейісов, Қан мен тер). Ойпаң жайылманың әр тұсында шоқ шоқ бұта, үйіріле өскен тал көрінеді, кей тұстары –көктемгі тасқыннан құлаған, әзір құрғай қоймайтын жалтыр қақ (М.Мағауин, Аласапыран).

Қақ зат. тамақ. Кептірілген әртүрлі жемістер. Қозы жайып, лақ қуған қыр қызымын, Егін егіп қақ тілген Сыр қызымын. Ардақтысың, туған жер саған арнап, Ақтарайын алтындап жыр қызығын (Ж.Байтанаева, Арыс.). Қақ болып кепкен жемістерді уысым толғанша теріп алып жеймін (Б.Соқпақбаев, Өлгендер.).

Қақ зат. Қайнау кезінде ыдыс түбінде пайда болатын қатты қабыршық. Ыдысқа тұрып қалған қақ бу жүретін түтіктерді бітеп, оның жолына бөгет жасайды (К.Әбдіғапаров, Қызықты физ.). Қолының тарлығынан қазанына қақ тұрмаса да, ... төрт түлік малдың жұрнағы үзілмеген ... осы Тәжімұрат еді (Қ.Ысқақов, Тұйық) [6, 81 б.].

Сөз мағынасының тарылуы

Сөз мағынасының тарылуы – тарихи құбылыс, себебі аз уақыттың ішінде сөздің мағынасы тарылып немесе кеңейіп кете алмайды. Әртүрлі қоғамдық, әлеуметтік т.б. жағдайларға байланысты сөздің кейбір мағынасының қолданыстан шығып қалуын сөз мағынасының тарылуы дейміз.

Сөз мағынасының тарылуы – сөз мағынасының кеңеюіне қарама-қарсы құбылыс. Мағына кеңейгенде нақтылықтан дерексіздікке, жалқылықтан жалпылыққа ұмтылса, мағына тарылғанда керісінше, ұғымның дәлденіп жіктелуіне байланысты дерексіздіктен нақтылыққа, жалпылықтан жалқылыққа қарай ұмтылады [1, 161 б.].

Мағынасы тарылған сөздер қатарына төмендегі сөздер мысал бола алады.

1) Аласын [Kir]– *ерін* [2, 364 б.].Аласын сөзі В.В. Радловтың сөздігінде қазақ тілінде ерін мағынасын береді деп көрсетілген. Алайда қазақ әдеби тілінің түсіндірме сөздігінде кездеспегендіктен, бұл сөз қазіргі уақытта қолданыстан шығып қалған сияқты.

2) Арда сөзі.

«Опыт словаря тюркских наречий» сөздігінде арда сөзінің төмендегідей екі мағынасы келтірілген:

Арда [Kir] *1. Отбасы, бала – балаларға арнап айтылатын еркелету мәнді сөз.* Арда бала – алғашқы, сүйікті бала; арда kунан – екі жыл енесін емген құлын.

2. Әулет, ұрпақ [2, 319 б.].

Ал «Қазақ әдеби тілінің сөздігінде»:

Арда сын. *1.Қысыр емген (төл).* Біраздан соң қысырақ маталатын асау байтал, арда дөнен айғырлар ұсталатын болды (С.Бегалин, Бала Шоқан).

2. Бұла, ерке (адам). Арда күрең жігітсің алым берім. Қашан өзің өлгенше есіл көзел, Күнде той, күнде жиын жүрген жерің (Айтыс).

3. Ауыс. Анасынан айырылған (бала). Бер бұйрықты, Отан, маған! Аңыратпақшы анамды жау. Арда етпекші баламды жау, Арандатпақ ағамды жау (Қ.Жармағамбетов, Баллада).

4. Ерте туған. Арда бала. Әкесінің үйінен екі қабат болып келген келіншектен туған бала немесе неке қиылғаннан кейін аз уақыттың ішінде туған бала [3, 599-бет] мағыналарын көрсеткен.

Арда сөзі бастапқыда ерте туған, немесе әкесінің үйінен екіқабат болып келген келіншектен туған баланы айтса, қазірде тек оның бұла, ерке адам деген мағынасы ғана доминантты түрде жұмсалып жүр.

3) Айа сөзі көне түркі тілінде алақан мағынасында қолданылған. Мысалы: Ол қарс қарс айа йапты. Ол қарс қарс еткізіп алақанын шапалақтады (МҚ 176_1). Қазіргі кезде бұл сөздің мағынасы өзгеріп, біріншіден алақанның шұқыры, екіншіден, туып өскен, тәрбие алған орта, үшіншіден, қойнау, баурай, төртіншіден, ауыспалы мағынада бір нәрсе болып жатқан жердің жалпы көрінісі мағыналарын білдіреді. Бұрын жеке дара қолданылған болса, енді (алақанның аясы) матаса байланысқан сөз тіркесінің екінші сыңарын құрайды [1, 161 б.].

«Опыт словаря тюркских наречий» сөздігінде оған мынандай түсініктеме берілген:

Аjа- ладонь. Kol аjасі [2, 199 б.].

Ал, «Қазақ әдеби тілінің сөздігінде» ая сөздерінің мағынасын былайша түсіндіреді.

Ая зат. *Алақанның шұқыры.* Бір Қарқаралы қаласының алақандай аясының ішінде болғанмен, осы адамдар арасы соншалық кереғар (М. Әуезов, Таңд. шығ.) [4, 305 б.].

Алақанның аясында.*Анық, айқын.* Күндіз осы арадан бүкіл қыстақ алақанның аясында көрінетін (М. Иманжанов, Көк белес). Арқаның талай тауы, жері, көлі айнадай боп жарқырап, алақанның аясында көрінеді (Қ. Тайшықов, Окт. Ұшқыны).

Қазірде қазақ тілінің лексикасында ая сөзімен байланысты мынандай сөз тіркестері мен сөз орамдары кездеседі.

Алақанның аясындай. *Көлемі тар, кішкене ғана (жер).* Көкшенің қырқасынан Бурабай тауының ішісырты алақанның аясындай айқын көрінеді (С. Мұқанов, Аққан жұлдыз). Арбамыз қыр басына шыға келгенде, Қарағанды алақанның аясындай болып көріне кетті (К.Әміров, Өшп. жұлдыз.).

Ашса [алақанның] аясында, жұмса жұдырығында [жұмырында]. *Еркінде, билігінде.* Еркін өскен бай Сапақты қорғалатып, ашсам алақанымның аясында, жұмсам жұдырығымда ұстаудың алғашқы адымы осылай болды деп тебірене сөйлеген шешем Ұлдай кейпін ұмыта алмайтын (С. Талжанов, Ұлдай.).

Ая толым. *а) Бір уыс мөлшеріндей болатын халықтық өлшем.* Шал жөткіріп кеп, төсек үстінде отырып есікке жапсыра ая толым қақырық түкірді (М. Әуезов, Әңгім.). *ә) Көңіл толмайтындай, мөлшері тым аз.* Ауыл басы ая толым қой, көтен басындай жылқы, үй басы екі-үш мөшке: қарап отырып қарның ашады (Ж. Аймауытов, Шығ.) [4, 305-306 бб.].

4) Аламан. Бұл сөздің түбірі «талау», «тонау» мәніндегі ала сөзі деп тануға әдбен болады. Өйткені көптеген түркі тілдерінде аламан сөзінің екі мағынасы бар: бірі және негізгісі –«талау, тонау, шабу мақсатымен жиналған топ, отряд». Л. Будагов аламан, аламанчы сөздері түрікмен, әзірбайжан, шағатай тілдерінде «тонау, талау, тонаушы, талаушы отряд» деген мәнде деп көрсетеді (Будагов, I, 79).

Бұл сөз сонау XI ғасырдың өзінде түркі тілдерінде бар екен, мағынасын Махмұт Қашқари «тонау үшін жасалған шапқын» деп көрсетеді (ДС, 229). Қырғыз тілінде «аламан сөзінің бір мәні «бейберекет жасалған шабуыл» және бір мағынасы «соғыста түскен олжа (орысша трофей)». Мұны қазақ тіліндегі «ұрыс соғыста түскен олжа» мағынасындағы (кейін жалпы олжа, пайда, табыс) алапа сөзімен салыстыруға болады. Қазақтың батырлар жырында: Аламанға дем берген... Ноғайлының аламан, Махамбетте: Аламанға жел беріп... деп келеді. Бұндағы аламан – көпшілік қауым. Бірақ, сірә, жай көпшілік емес, атқа мінген (демек, шабуылшы болу мүмкіндігі бар) көпшілік болар. Қазіргі Атырау, Маңғыстау тұрғындары тілінде аламан – «сарбаз, шапқыншы қол» (Омарбеков, 99). Осыған қарағанда аламан сөзінің о бастағы мағынасы «шапқыншылар» болған болу керек, одан «сарбаздар, қол, әскер» мағынасына ауысуы оңай.

Және бір қызық жайт, аламан сөзі – жинақтау ұғымы бар сөз. Аламан жеке сарбаз, жеке шапқыншы емес, олардың жинақты атауы.

Біздіңше, аламан, алаш, алаку (алаулау) сөздерінің төркіні моңғол, қалмақ тілдеріндегі «1) өлтіру, жанын алу, малды сою, 2) өлім әкелетін, өлтіретін» деген мағыналардағы ала /х/ сөзі. Тегі, бұл түркі тілдеріне моңғол тілдерінен енген кірме сөз емес, түркі-моңғол тілдеріне о бастан ортақ сөз болар. Түркі тілдерінде оның жеке тұрып «өлтіру» мағынасында қолданылуы жойылған да, туынды, тізбекті сөз түбірінде сақталған болуы керек [7, 30 б.].

В.В. Радлов аламан сөзінің тек қалың көпшілік, халық мағынасы ғана көрсеткен.

Аламан [Kir] – *толпа народа.* Köп аламан kalk [2, 368 б.].

Ал, «Қазақ әдеби тілінің сөздігінде» үш мағынасы берілген. **Аламан** зат. *1. Көпшілік, бұқара.* Қоңыр күңгірт кәрі үңгір бергі Абай, арғы аламан өмірінің де, бәрінің де үнсіз жымжырт куәсі боп тұр (М.Әуезов, Шығ.). Осы отырған аламанның маңдайалды бір туысқан бауырының қанын төгем дейсің (М. Әуезов, Таңд.). *2. көне. Шапқыншы қол, жортуылшы топ.* Аламан деп тәртіпке, жолға, низамға көнбейтін, өз дегені болмаса, басқаны елемейтін топты айтады. Бастықтан рұқсатсыз біреуді шабуға, олжалауға аттанған тәртіпсіз топты да аламан дейді (Х. Досмұхамедұлы, Таңд.). *3. Жаужүрек, алған бетінен қайтпайтын, қайсар адам.* Рысқұл қанша аламан болса да, он солдатты ойсырату оңай шаруа емес қой (Ш. Мұртаза, Жұлдыз.) [4, 359 б.].

Қазіргі тілімізде көбіне аламан бәйге, аламан айтыс сияқты сөз тіркестері және бірінші мағынасы активті түрде қолданылады. Ал екінші мағынасы көнерген сөздер қатарына жатады.

5) Ару. Қазірде тілімізде бар ару сөзін ертедегі қазақ әдебиеті нұсқаларынан жиірек кездестіреміз. Мұнда бұл сөз екі түрлі ұғымда келеді: бірі әйел, қыз деген сөздерден бұрын тұрып, «сұлу, сүйкімді», «абзал, ардақты» дегенді білдіреді немесе жеке тұрып «сұлу қыз, сүйікті әйел» деген мәнде жұмсалады. Доспамбет жырау өзі туралы толғауының бір жерінде:

Алғаным Әли ағаның қызы еді,
Қас арудың өзі еді.

Маңдайы күнге тимеген,
Желге шашы үрмеген,
Серпіліп адам бетін көрмеген –

дейді. Сонымен қатар ғасырлардағы нұсқалардан ару ат, ару ұл, ару батыр деген тіркестерді ұшыратамыз. Шобанда:

Ақтабан ару торы ат жайлаған...

Шалкиізде:

Айсұлудың ару Әметі тұрғанда...
Айсаның ару ұлы Қолай бар.

Бұл күнде ару ат, ару жігіт деген тіркестер құлаққа жат естіледі. Қазірде ару сөзі әйелге, көбінесе сұлу, жас қызға қатысты қолданылса, ертеректе ару сөзінің «пәк, таза, кіршіксіз» және діни ұғымдағы «әулие, ие», осылардан барып «игі, мінсіз, игілікті, асыл, күнәсіз, пәк» деген ауыспалы мағыналары пайда болған. Сондықтан көне түркі ескерткіштерінде арығ тон (таза киім), аруғ азық (адал тамақ), қылқы аруғ (мінез құлқы игі), ару күмүш (таза, қоспасыз күміс) деген тіркестерді көреміз. Көне түркі тілдеріндегі аруғ қызлар тіркесі осы күнгі қазақ тіліндегідей жалпы «сұлу қыздар» емес, күнәсіз, пәк қыздар» деген ұғымда келеді.

Жоғарыда қазақ өлеңдерінде кездескен ару сөзінің жылқыға және ер адамға қатысты айтылған сәттері бұл сөздің көне мағыналарының қазақ тілінде қолданылғандығын танытады. Дегенмен, тіліміздегі әдеби шығармаларда қолданылуы тек адам мен оның жан серігі – жылқыға байланысты қолданысын көреміз және «игі, мінсіз» дегеннен ауысқан «өте жақсы, абзал» деген мәндерде келгенін байқаймыз.

Ару түбірінен жасалған туынды сөздер де ұмытылған, мысалы, арусыну, арулық сөздері бұл күнде жоқ. Немесе ару сөзінің қолданылу аясы тарылып, белгілі бір тіркесте ғана сақталған. Ол – арулау етістігі. Бұл сөз өлікті «ақ жуып, арулап қою (көму)» тіркесінде ғана қолданылады. Өлікті арулап тазалап жудыру тіркесі қырғыз тілінде де бар. Ол тіркес «өлікті тазалап жуу» деп түсіндіріледі. Ал қазақ тілінде өлікті арулап жуу, таза арулау, арулап көму (қою) тіркестері бар. Сірә, мұнда «тазалау», «тазалап жуу» мәнімен қатар, «қастерлеу, әулие тұту» мәні де бар тәрізді. Өйткені ару түбірінің діни ұғымдағы бір мағынасы «әулие», «құдайы», осыдан өлген адамдарды арулап көму – оны әулие тұтып, қастерлеп жерлеу дегенге де саяды. Бұл сөздің «әулие, әулиедей қастерлі, ардақты» деген мәні қарт, сыйлы әйелге айтылатын ыаруана тіркесінде де байқалады.

Ару сөзінің «таза, игі» ұғымы қазақ тілінде тағы бір жерде сақталған сияқты. Ол – ар ма? Армысыз! деп амандасқанда айтылатын сөзде. Мұның өзі де көне. Қазірде бұлайша амандасулар белгілі бір стильдік мақсатпен қолданылады. Бұл тұлғалар қазақтың эпостық жырлары мен ертегі аңыздарында көбірек сақталған. Қазақтың ертегі үлгілерінде амандасудың бұл тұлғамен берілуі арма! (ар ма!) түрінде келеді және бұл лебізді көбінесе жасы кіші үлкенге білдіреді. Мысалы, «Қобыланды» жырында жас батыр Қобыланды «қырық күншілік Қазанға» өзінен бұрын аттанып кеткендердің ішінде Қосдәулетті қуып жеткенде:

Үлкен едің, арма! деп,
Алдында кісі бар ма? деп –

тілдеседі [7, 43-45 бб.].

Сонымен, армысыз! ар ма! сөздерінің бастапқы мағынасы «таза», содан барып «ауру-сырқаудан таза, есен сау, аман» мағынасындағы ары (арығ, ару) сөзі болуы мүмкін.

Ал В.В. Радловтың «Опыт словаря тюркских наречий» сөздігінде ару сөзінің қолданыстан шығып қалған таза, кіршіксіз мағынасы көрсетілген.

Арыӯ

Таза, жақсы. Пäк арӯ.

6) Тары [Kir] – *просо, разсыпчатое зерно.* Тары бастык, тары јармасы [8, 846 б.].

Тары зат. 1. Дәнді дақылдардың бір түрі. Қыс қатты, қары қалың болған жылы, Жалынып шөп сұрайтын талай байлар. Диханшыл, еңбексүйгіш жігіт екен, Қордайға бидай, тары, егін айдар (К. Әзірбаев, Таңд. шығ.). 2. Осы дақылдың дәні. Тарыны көбінесе қошқарларға шағылыстыру кезеңінің алдында және шағылыстыру қарсаңында береді (А. Елеманов, Қой шаруаш.) [9, 16 б.].

Тары сөзі орта ғасырда бірнеше мағынаны білдірген: 1. Астық, дән, дәнді (тұқымдылар), нан. 2. Тары. 3. Егін шаруашылығы, егіншілік. Бұл сөз тары «егу, себу» етістігінен жасалған. Әуелде тарыг түрінде дыбысталғанмен, кейіннен қыпшақ тобына жататын тілдерге тән сөздің соңғы қ, ғ дыбыстарының түсіп қалуға бейімділігі нәтижесінде тары болып, орта ғасырларда кеңінен қолданылған. Бүгінде тары сөзінің мағынасы тарылып, дәнді дақылдардың бір түрі ретінде ғана қолданылады [1, 164 б.].

7) Караша [Kir] сөзінің В. В. Радлов сөздігіндегі мағыналары:

1) Подданный

2) [Кара+ча] Черная, старая юрта [5, 164 б.].

«Қарашы» сөзінің мағыналары жөніндегі профессор Р. Ғ. Сыздықованың мәліметтері бойынша Бұқар жырауда «хан қарамағындағы ел, халық», Махамбетте «қаңғыбас», М. О. Әуезовте «Бағынышты, қызметші, кедей», В. В. Вельяминов-Зерновта «хан бектері немесе оған жақын қызметтегі адам» мағыналарында қолданылған. Демек, қарашы сөзі XI ғасырда «қайыршы», XVIII ғасырда «бұқара, халық, бек», XIX ғасырда «бағынышты ел, қаңғыбас, байғұс, қоңсы» деген мағыналарының болуы бұл сөздің полисемалы ғана емес, энантиосемияға дейінгі (қайыршы – бек) өзгешелікте қолданылғандығын көруге болады. «Қарашы» сөзінің архисемасы езілуші тап өкілі Болғандығын сөз түбірінің «қара» болуы және XIII ғасырдағы «Түркі-араб сөздігінде» күң, қызметші әйел, тұтқын әйел «қарабаш» аталғандығы дәлелдей түседі [3, 152 б.]. Яғни, қараша сөзі ертеректе «қайыршы»», содан кейін бұқара, бек, халық», бертін келе «қаңғыбас, байғұс, қоңсы» мағыналарын беріп, одан кейін «хан, сұлтандарға бағынышты халық» деген мағынаға ауысқан.

Қараша сөзіне қатысты сөздікте мынандай түсіндірме беріледі:

Қараша зат. көне. Хан, сұлтанға бағынышты халық. Өзге қарашалардың баспаналарынан алшақтау тігілген бұл күн шағылысқан ақ отаулардың еңсесі де биік, қонған жерлері де шұрайлы (І. Есенберлин, Қатерлі.). Ханның жақсы болмағы, Қарашаның елдігі. Қараша халық сөйлесе, Алтыннан болар белдігі (Үш ғасыр) [6, 359 б.].

Сөз мағынасының тарылуы да, сөз мағынасының кеңеюі де – белгілі бір кезеңдердегі тілдің даму үдерісіне байланысты құбылыс. Тарихтың ұзына бойында қоғамның өсіп-өркендеуіне, мәдениеттің, экономиканың гүлденуіне байланысты, сыртқы және ішкі факторларға байланысты сөздің мағынасы тарылып не кеңейіп отырады. Сөздің сыртқы тұлғасы өзгеріске түспей-ақ, бұрынғы мағынасының үстіне қосымша жаңа бір мағыналар үстеп, мағынасы кеңейіп жатса, енді бірде сөздердің мағынасы жалпылықтан жалқылыққа көшіп,

мағынасы сараланып тарылады. Сондықтан тілдің дамуы сөздің мағынасына екі жақты әсер етеді.

Әдебиеттер:

1. *Қазақ тілінің шығу тарихы: фонетика. Том I, бірінші кітап. «Қазақ тілінің шығу тарихы» ғылыми зерттеу-сериясы. – Алматы, 2013. – 235 б.*
2. *Радлов В.В. Опыт словаря тюркских наречий. Том I. – СПб: Типография Императорской Академии Наук, 1893. – 1914 с.*
3. *Шарапатұлы Ш. Түркі лексикасының семантикалық деривациясы (түркі жазба ескерткіштері мен қазіргі түркі тілдерінің материалдары бойынша): монография. – Алматы: Кантана-пресс, 2011. – 552 б.*
4. *Қазақ әдеби тілінің сөздігі. Он бес томдық. 1-том. – Алматы, 2011. – 752 б.*
5. *Радлов В.В. Опыт словаря тюркских наречий. Том II. СПб: Типография Императорской Академии Наук, 1899. – 1814 с.*
6. *Қазақ әдеби тілінің сөздігі. Он бес томдық. 9-том. – Алматы, 2011. – 744 б.*
7. *Сыздықова Р. Сөздер сөйлейді (Сөздердің қолданылу тарихынан). – Алматы: Санат, 1994. – 272 б.*
8. *Радлов В.В. Опыт словаря тюркских наречий. Том III. – СПБ: Типография Императорской Академии Наук, 1905. – 2203 с.*
9. *Қазақ әдеби тілінің сөздігі. Он бес томдық. 14-том. – Алматы, 2011. – 800 б.*

Хасанов Г.К., Құраубай А.С.

Анализ сужения и расширения значений казахских слов в словаре В.В. Радлова «Опыт словаря тюркских наречий»

В статье описано расширение и сужение значения казахских слов в словаре В.В. Радлова «Опыт словаря тюркских наречий». Определены основные факторы расширения и сужения смысла слова, также проведены сравнения с «Казахским литературным словарем». В указанной статье, в первую очередь, рассматривалось этимологическое исследование казахских слов.

Ключевые слова: *Словарь В.В. Радлова «Опыт словаря тюркских наречий», расширение смысла слов, сужение смысла слов, исконные казахские слова, изменение значений.*

Hasanov G.K., Kuraubay A.S.

Analysis of the widening and narrowing of the meaning of Kazakh words in the dictionary of V.V. Radlov «The turk adverb experience»

This article describes the expansion and narrowing of the meaning of kazakh words in the dictionary of V.V. Radlov «The turk adverb experience». The main factors of expansion and narrowing of the meaning of the word were determined, and a comparison was made with the «Kazakh literary dictionary». First of all, in this given article the etymological study of kazakh words was considered.

Key words: *V.V. Radlov's dictionary «The turk adverb experience», widening of the meaning of the words, narrowing of the meaning of the words, original kazakh words, change in meaning.*

***

ӘОЖ 929:811.512.122

Есенова Қ.Ө. – филология ғылымарының докторы, профессор,
Абай атындағы Қазақ ұлттық педагогикалық университеті
E-mail: kalbike_65@mail.ru

СӨЗ ҚҰДІРЕТІН ЗЕРДЕЛЕГЕН ҒАЛЫМ

Аңдатпа. *Аталған ғылыми мақалада профессор Р.Сыздықтың «Қазақ тілінің орфографиялық сөздігі», «Қазақ тілінің анықтағышы», «Сөздер сөйлейді», «Сөз құдіреті» еңбектерінің іргелі зерттеулер екендігін, лингвомәдениеттанымға ғана емес, тіл тарихына, этнос тарихына, этнолингвистикаға өзіндік үлесін қосқан, ғылыми мойындалып, сандаған тіл ұстанушының кәдесіне жарап жүрген құнды дүниелер, сүбелі еңбек екендігі туралы айтылады. Олардың осыншалықты жоғары бағалануына негіз болған негізгі факторлар турасында сөз болады.*

Тірек сөздер: *Сөз, антропоценризм, адресат-адресант, таптаурын, орфографиялық және орфоэпиялық нормалар, «Қазақ тілінің орфографиялық сөздігі», «Қазақ тілінің анықтағышы», «Сөздер сөйлейді», «Сөз құдіреті», прагмалингвистика, дубитация, тілдік тұлға.*

Сөз – көп қырлы, тарихи, әлеуметтік, мәдени феномен. Сөзді біреу күнделікті қарым-қатынас құралы ретінде қолданса, біреу рухани қажеттілігін өтейтін, эстетикалық қару деп таниды. Ал енді бір топ үшін сөз – өмірдің мәні. «Сөз сыры», «сөз құдіреті», «сөз әлеуеті», «сөз ойнату» сияқты қолданыстар оның өміршеңдігін, адамға ұқсас, антропоцентрлік сипатын көрсетеді. Сөзді жанды дүние ретінде қабылдап, оның сырына үңілетін қауым – тілшілер, яки лингвист-ғалымдар «жақсы сөз» деген ұғымды ерекше қастерлейді.

Орыс зерттеушісі О.Б. Сиротинина жақсы сөздің негізгі межелеуіштері ретінде мыналарды атап көрсеткен: 1. Сөздің мақсатқа сай таңдалып алынуы және жұмсалуы; 2. Адресатқа түсінікті болуы; 3. Сөздің шығармашылық сипатта болуы, яғни таптаурыннан тыс, кәдуәлігі, үйреншікті қолданыстардан аулақ болуы [1, 5 б.].

Осы межелеуіштерді үнемі ескеріп, дұрыс қолдана білу – тіл ұстанушы үшін басты шарт. Әсіресе, тілдік ұжымның қолына қалам ұстаған бөлігі ақын-жазушы, ғалым, журналистер үшін негізгі талап. Осымен байланысты әдеби тіл саласында қалыптасқан екі топ бар: элитарлық және орта-әдеби. Осының біріншісіне жататын тіл ұстанушысы жоғарыда санамаланған жақсы сөз межелеуіштерін үнемі ескереді және қолданады деуге болады. Демек, элитарлық топтың өкілдері әдеби тілдің барлық нормаларын меңгерген және этикалық-коммуникациялық нормаларды шүбәсіз орындайтын, сөзге үлкен жауапкершілікпен қарайтын адамдар болып шығады.

Жалпы әдеби тілдің кодификацияланған нормаларын білу, меңгеру бар да, оны іс жүзінде шебер қолдана білу бар. Әсіресе ауызша сөзжұмсамда аталмыш қалыптанған нормаларды сақтай білу үнемі мүмкін бола бермейді. Осы тұста ауызша сөзжұмсам мен жазбаша сөзжұмсамның арасындағы алшақтық ашық бой көрсетеді. Элитарлық топ өкілдері тілдік қарым-қатынаста осы екі формасының арасын барынша жақындата білетін тілдік субъектілер болмақ. Яғни ауызша сөзжұмсамдағы түрлі формалар мен қолданыстарды жазбаша сөзжұмсамда қолдану, оған енгізу қаншалықты оңай болса, жазбаша сөзжұмсамдағы нормалар

мен талаптарды ауызшаға әкеліп қондыру немесе ендіру соншалықты қиын болмақ. Демек, коммуникативтік нормалардың сақталуы белгілі бір дәрежеде қарым-қатынастардың риторикалық ережелерін білу мен іс жүзінде қолдана білуді қажет етеді. Сонымен, аталмыш талаптарға сай сөйлей және жаза білетін тіл ұстанушыны элитарлық топқа жатқызуға болады.

Қоғамның қай саласында да элитарлық топ өкілдері кездеседі десек қателеспейміз. Ондай тіл ұстанушылардың, әсіресе, ғылым, сөз өнері саласында да болуы заңды.

Қазақ тіл мәдениетін дендей зерттеп жүрген, қазақ әдеби тілінің бастау-бұлақтарынан бүгінге дейінгі ахуалына жіті назар аударып, кезең-кезеңге жіктеп, әр кезеңнің өзіндік ерекшеліктерін анықтап, лайықты бағасын беріп, көпшіліктің игілігіне ұсынып жүрген тіл жанашыры – Рәбиға Сыздықты элитарлық топтың алдыңғы қатарындағы ғалым деуге толық негіз бар. Сексеннің сеңгіріне шығып отырған ғалымның ғылыми қоржынынан тіл білімінің бір емес, бірнеше саласы бойынша жүргізілген іргелі зерттеулерді кездестіруге болады. Ол қоржынға үңілсек, ең әуелі қазіргі қоғам талаптарына жауап берген орфографиялық және орфоэпиялық нормаларды талдап, саралауға арналған, тіл ұстанушының күнделікті қажетін өтейтін еңбектер: «Қазақ тілінің орфографиялық сөздігі», «Қазақ тілінің анықтағышы» т.б. сияқты сөз мәдениеті саласы бойынша жарық көрген еңбектер көзге түседі.

Келесі кезекте ұлы Абайдың тілдік тұлғасын жан-жақты ашып, оны қазақтың ұлттық әдеби тілінің көрнекті өкілі ретінде танытқан қомақты еңбектерін атаған жөн.

Қазақ тілінің сөздік құрамы аса бай екендігі мәлім. Оны ұшы-қиыры көрінбейтін мұхитқа теңесек, бүгінгі қатардағы тіл ұстанушыны соның шетінде жүрген қайықшыға балауға болады. Олай дейтініміз, тілдік субъекті сол мұхиттан өзіне керегін ғана алып, кәдесіне жаратады да, оның түбінде жатқан маржандарын алуға құлшына бермейді. Яғни тілдік ұжымның басым бөлігі жалпы халықтық сөздік қордағы мағынасы түсінікті бөлігін ғана қолдануға бейім келеді. Ал сөздік қорымыздың пассив қабатын құрайтын, көненің көзі – архаизмдеріміз, семантикалық әлеуеті қаншалықты жоғары болғанымен, тіл ұстанушы назарынан тыс қалып жатады. Мұның бірден-бір себебі, әлбетте, олардың этимологиялық жағынан күңгірттігі, яғни екінің біріне түсінікті болмауы. Қазіргі қоғамдағы үлкен проблеманың бірі – сөз жұтаңдығының бір себебі осында жатса керек. «Сырын білмес аттың сыртынан жүрмеуді» жөн көретін қазақ, әрине, мағынасы беймәлім сөзді қолданудан да аулақ болады. Осындай олқылықтың орнын толтыру мақсатымен жүргізілген зерттеу нәтижесінде жарық көрген «Сөздер сөйлейді (сөздердің қолданылу тарихынан)» атты еңбекті ғалымның қазақ тіл білімінің этимология саласына қосқан қомақты үлесі деп бағалауға болады. Себебі жабулы сандықта жатқан асыл қазына іспеттес көне сөздеріміздің төркінін ашып, бүгінгі оқырман ұғымына лайықтап, тәптіштеп түсіндірген аталмыш еңбек сол қазынаны кәдеге жаратуға жасалған үлкен қадам болды.

Әрбір сөздің ар жағында жатқан тылсым дүниенің сырына үңілген ғалым оны қолдану барысында қалайша құбылтуға, ойнатуға болады деген мәселеге де мән береді. Әсіресе көркемсөз шеберлері – ақын-жазушылардың қолына түскен сөз алмас қылыштай мың құбылатыны белгілі. Сондықтан әрбір сөздің қолданыстық әлеуетінің қаншалықты тиімді пайдаланылып жүргенін анықтау мақсатымен зерттеуші қазақ сөз зергерлері – М.Әуезов, О.Бөкеев, Ш.Мұртаза,

Ә.Кекілбаев, С.Бердіқұлов, А.Сүлейменов т.б. қаламгерлердің көркем туындыларына зер салады. Осындай шығармашылық ізденіс нәтижесінде қазақ мәтін лингвистикасында өзіндік орны бар «Сөз құдіреті» атты монография жарық көрді.

Өткенсіз бүгін, бүгінсіз болашақ жоқ екені аян. Бүгіннің тұғыры қаншалықты бекем болуы өткенде қаланған іргетасының беріктігімен байланысты. Қазіргі әдеби тіліміз бастау алатын асыл арналардың бірі – көне түркі және орта түркі дәуірі жазба ескерткіштері. Ғалымның өзі қызығушылық танытып, ерекше бағытта жүргізген зерттеулері қатарына жататын Қадырғали Қосымұлы Жалаиридың «Жамиат тауарихы» мен «Қожа Ахмет Ясауи хикметтерінің тілі» атты іргелі зерттеулер қазақ тіл білімінде ғана емес, түркітануда шоқтығы биік зерттеулер қатарынан орын алады. Расында да, мұндай еңбектер қазақ тіл ғылымында саусақпен санарлық. Мұның бірқатар объективті себептері де жоқ емес.

Диахрониялық бағытта зерттеу жүргізу үшін ғалым тіл тарихымен қоса, этнос тарихын білуі тиіс.

Екіншіден, сол дәуірде үстемдік еткен саяси түзіммен қатар орныққан діни-философиялық ағымдардан барынша хабардар болуы тиіс.

Үшіншіден, ескерткіш мәтініне тарихи-лингвистикалық талдау жасау үшін автордың дүниетанымын, өмірлік ұстанымын, қала берді өмірбаяндық деректерін, тәлім-тәрбие алған мектебіндегі дәстүрлерді, оның осы туындыны жазуына себеп болған социолингвистикалық факторларды т.б, жетік білуі керек. Қысқасы, тарихи-жазба ескерткіш тілін қарастыруды мақсат еткен ғалым жан-жақты қаруланған, энциклопедиялық білімі бар, эрудициясы жоғары білікті маман болуы шарт.

Санамаланған зерттеулердің қай-қайсысы да – ғылыми мойындалып, көпшілік жылы қабылдаған, бүгінде сандаған тіл ұстанушының кәдесіне жарап жүрген құнды дүниелер. Біздіңше, олардың осыншалықты жоғары бағалануына негіз болған мынадай факторларды атап көрсетуге болады. Біріншіден, хатқа түскен кез келген дүние (жазба шығарма т.б.) ең алдымен сол кезеңдегі тілдік ұжым үшін өзекті болуы керек. Қажет дүние ешқашан қолданусыз қалмайды. Кітап шығару ісі барынша өркендеп отырған қазіргі қоғамымызда тасқа басылған еңбектерді үлкен екі топқа бөлуге болады. Бірі – белгілі бір жеке адамның немесе әулеттің мүддесін көздейтін, соның атын шығару мақсатымен жазылатын, таралу шеңбері тар басылымдар болса, екіншісі – жалпы халықтық мүддеге қызмет ететін, келер ұрпақтың да кәдесіне жарайтын, кең ауқымда таралатын бірегей туындылар болмақ. Академик Р.Сыздықтың еңбектерін батыл түрде екінші топқа жатқызуға болады. Қолына қалам ұстаған кез келген тіл иесі, әлбетте, өз еңбегінің екінші топтан орын алғанын қалайды. Бұған қол жеткізу үшін жоғарыда санамаланған жақсы сөз межелеуіштерін (сөз мақсаттылығы, адресатқа түсінікті болуы, сөздің бірегейлігі, яки шығармашылық сипатта болуы) ескерудің маңызы зор. Байқап отырсақ, Р.Сыздықтың қай еңбегін алсақ та, онда аталмыш талаптардың үнемі ескеріліп отыратындығын көреміз. Әсіресе, автор ойының адресатқа түсінікті болуы деген мәселеге ғалым баса мән береді екен. Мұны автордың баяндауынан байқалатын мынадай ерекшеліктерден көруге болады:

1) Зерттеуші еңбегіне арқау болған мәселе жөнінде өзінің осы тақырыпқа бару себептері жөнінде міндетті түрде түсініктеме береді. Кітаптың алғашқы бетін ашқан сәтте оқырман автордың мақсатымен таныс болады:

Қалың жұртшылық, оның ішінде жастар мен мектеп оқушылары сүйіп оқитын батырлар жырлары мен лирикалық эпостарда, 15-19 ғасырларда өмір

сүрген қазақтың ақын-жырауларының өлең-толғауларында, бағзы заманнан келе жатқан мақал-мәтелдерде, сондай-ақ кейбір ежелден қалыптасқан сөз тіркестерінің құрамында бұл күнде аса көп қолданылмайтын, мағынасы күңгірт тартқан немесе мүлде түсініксіз біраз сөздер кездеседі. Сонымен қатар, қазірде жиі айтылатын актив сөз болғанымен, жырлар мен ертеректегі өлең-толғауларда беретін мағынасы бұл күнгіден басқаша келетіндері тағы бар.

Сондай сөздердің сырын біліп, қолданылған жеріндегі мағынасын түсіну, олардың түп-төркінін танып отыру өте қажет деп білеміз. Әсіресе бұл мектеп оқушылары мен студенттерге, атап айтқанда, болашақ мұғалім, филолог-ғалым, журналист, жазушы, ақындарға өте-мөте қажет болмақ.

Бұл еңбек – тіл мамандарының аз ғана тобына арналған таза лингвистикалық талдау емес. Мұндағы көздеген негізгі мақсатымыз – белгілі бір сөздің не сөз тіркесінің бұрынғы және қазіргі қолданысына, яғни сөз мағынасының өзгерісіне, дамуына (эволюциясына) назар аудару [2, 57 б.].

2) Ғалым зерттеу объектісіне алынған мәселеге қатысты өзіндік пікірлерін үнемі саралап, біріншіден, екіншіден деп топтастырып, жіпке тізілген моншақтай етіп ұсына біледі:

Абай – ең алдымен ақын.

Екінші, Абай тілін тұтас алып, ондағы әдеби-көркемдеу тәсілдерінен өзге де жақтарындағы индивидуалдық және дәуірлік ерекшеліктерін зерттеуге болады.

Үшінші, Абай – әдеби тілдің проза жанрындағы бірқатар стильдердің ізін салған жазушы.

Төртінші, Абай тілінің сөздік құрамы мен грамматикалық құрылымын талдау арқылы қазіргі жазба әдеби тіліміздің белгілі бір кезеңдегі сипатынтануға болады.

Біздіңше, екі себеп бар. Бірі – бұл күнде белгілі бір аудандарда тұйықталып, тұрақталған кейбір диалектизмдер өткен ғасырда әлдеқайда кеңірек аумақта қолданылған тәрізді.

Екінші себеп – қазақтың мол ауыз әдебиетін, өз өлкесі мен оңтүстік, орталық Қазақстанды мекен еткен ақын-жырауларды жақсы білген Абай олардың кейбір сөздерін жатсынбай қолданған деп табамыз [3, 59 б.].

Бірнеше бетке созылған автор ойының жинақталып, оқырман қабылдауына осылайша түйдек-түйдегімен ұсынылуы, түптеп келгенде мәтіннің адресатқа түсінікті болуы әрі баяндаудағы тиянақтылық және ой тұжырымдау талабынан туындайтын ұтымды тәсіл болмақ.

3) Ғылыми еңбекте түрлі терминдік қолданыстардың жұмсалуы заңды.

Мұндағы бір қиындық мамандарға түсінікті болғанымен, ондай сөз оралымдарының мағыналары қатардағы оқырманға мәлім бола бермейтіндігінен туындайды. Осы мәселеге оқырман мүддесі тұрғысынан келетін ғалым әрбір терминнің қазақша баламасын негізгі сөз ретінде қолданып, термин қызметінде тұрған кірме сөзді жақша ішінде қоса ұсынады. Рас, 15-18 ғасыр ақын-жырауларының аузынан шыққан деген текстердің ішінде бір алуан бейтаныс сөздер бар, бұлар «көненің көзі», ілініп жүрген реликтілер (қалдықтар) болуы да әбден ықтимал. Ол ерекшелік, бір жағынан, ұйқас (рифма), буын саны (метрика), шумақтарға бөліну-бөлінбеу (строфа) синтаксистік тұтастық т.б. сияқты өлеңге тән шарттарға байланысты болса, екінші жағынан, әр ақынның өз стиліне тән өзгешеліктерінен құралады [3, 10 б.].

4) Ғылыми еңбекте көтерілетін мәселе қашан да жан-жақты сөз болады. Проблеманың қойылуы, зерттелуі, түрлі көзқарастар, шешілу жолдары т.б. сияқтылар баяндалғанда автордың ойы бірнеше бетке созылатыны белгілі.

Осындайда оқырман түсінігіне жеңілірек болуы үшін әрбір мәселеге қатысты автордың өзіндік ой-тұжырымын ерекшелеп жеткізуінің маңызы зор. Р.Сыздық еңбектерінде бұл тәсіл сөз жоқ, сөйтіп, қысқасы, әрине, міне т.б. лексемалар қолданысынан көрінеді: Осы кітабымыздағы негізгі мақсатымыз ұлы ақынның стильдік ерекшеліктерін таныту болмаса да, сөз жоқ, біз талдауымыздың әр тұсында, қажеттігі туған жерінде, бұл мәселеге соқпай кете алмадық. Қысқасы, Абайтану саласында оның тілі туралы өзімізден көп бұрын дұрыс айтылған негізгі пікір-тұжырымдар мен жалпы бағыт қазақ әдебиетінің ұлы классигінің тілін енді нақтылы түрде талдай бастауымызға жөн сілтеп, жол ашқанын баса айтамыз... Сөйтіп, Абай өзіне дейінгі ғасырлар бойы шыңдалып, нормалары бірте-бірте тұрақталып, әдеби сипат алып өмір сүріп келген қазақ әдеби тілін әрі қарай жалғастырып, бірқатар жаңа бағыт белгілер қосып, даму барысындағы келесі, жаңа этапын бастайды... Әрине, бұл кітаби тілдің өзі емес, тигізген «салқыны» [3, 11 б.].

Осы тілдік бірліктер көзге түскенде мәтінді бір деммен оқып келе жатқан адресат еріксіз кідіріс жасайды. Мұның өзі көру арқылы қабылданатын жазба мәтінді ойша бөліктерге сегменттеу арқылы түсінуді жеңілдетудің бір жолы.

5) Тікелей сөйлеуші мен тыңдаушы арасында өткізілетін ауызша қарым-қатынасқа тән диалогтік сипат жазбаша коммуникацияда ашық болмайтыны белгілі. Демек, қолына қалам ұстаған адресант адресат факторын үнемі есте ұстап, оның мүдделерін ескеріп отыруы үшін сүйенетін тұғырдың болуы қажет-ақ. Р.Сыздық осы қажеттіліктің орнын прагмалингвистикадағы риторикалық сұрақ тәсілі арқылы толтырады. Өзі үшін маңызды, оқырман үшін қызықты деген негізгі мәселені бір сұраулы конструкция арқылы алдымен ұсынады да, өз пікірін оған берілетін жауап ретінде қағазға түсіреді:

Сонда Абайға, Ыбырайға, тұңғыш баспа сөзге дейінгі «қазақ әдеби тіл» дегенді қандай ұғымда түсінуіміз керек? Ауыз әдеби тілі ме? Ол күнде «ауыз әдеби тілі» деген ұғымдарды қалайша түсініп, қалайша атауымыз керек?... Ал сонда тілдері қай әдеби тіл типіне жатпақ? Тарихи тіл деген әдеби тіл категориясын түсіну керек пе? Кейбір ғалымдар Абайға дейінгі біржарым-екі (сірә, одан да көбірек) ғасырлық қазақ әдебиеті уәкілдерінің кейбіреулерінің тілін жазба әдеби тіл элементтері бар үлгілер деп те табады. Сөйтіп, бұл текст кімдікі, тіпті қай ғасырдікі? Тілі жағынан, әрине, бертінгі, 19-шы ғасырдікі деуге болады, бірақ 15-16 ғасырдан бізге ауызша жеткен өзге текстердің тілдік белгілері сақталған ба? Жоқ [3, 27 б.].

Сұрақ қою прагматикасы жай, қатардағы мәселеден келелі, өзекті деген мәселені бөліп көрсетуге мүмкіндік береді. Автор мұндай композициялық тәсілді *дубитация* деген арнайы терминмен атайды. Сұрақ қою, әрине, оқырманнан жауап күту үшін қойылмайды. Сұрау адресаттың айтылған мәселе жөнінде реакциясын туғызу үшін қойылады [4, 228 б.].

6) Оқыған-тоқығаны мол ғалым зерттеу барысында көз жеткізген тұжырымдарын үзілді-кесілді, «айттым-бітті» сияқты сипатта жеткізбейді, керісінше қашан да сірә, мүмкін, біздіңше, солай сияқты т.б. қолданыстар арқылы білдіруді жөн санайды. Бұл ғалымның ғылыми этика талаптарын үнемі естен шығармай, шеті мен шегі көрінбейтін ғылым әлемінде қашан да қайшы немесе басқа да пікірдің болу ықтималдығын жоққа шығармайтындығын білдірсе керек: Сірә, Абайдың ғылыми немесе академиялық баспаларында, жазушы шығармаларының стильдік классификациясын дұрыс көрсету үшін, орфографиялық ерекшеліктерді мүмкіндігінше дұрыс берген жөн... Абайда

кездесетін «ақ шомшы» сөзі (кейде ақшом вариантында), сірә, өткен шығыс өлкелерде қолданылған болу керек. Екінші үлкен фактор, біздіңше, мынада. Мүмкін, тіпті кейде осы сақталып қалған бірер көне сөзіне, тұлғасына қарап та текстің көнелігін, ертеректегі қазақ әдеби тілі үлгісіне жататындығын дәлелдеуге болар [3, 54 б.].

Бұл айтылғандар, бір жағынан, зерттеуші тілінің стильдік ерекшеліктерін көрсетсе, екінші жағынан, автордың прагматикалық ұстанымын айқындайтын тілдік белгілер болмақ.

Біз бұл шағын мақалада ғалым еңбектеріне жай ғана көз жүгіртіп өткенде байқалған үстірт белгілерге тоқталдық. Ал академик Р.Сыздықтың қайбір зерттеуіне тереңірек бойлап, үңіле түскен зерделеуші көз болса, ғалымның тілдік тұлғасын жан-жақты ашатын мазмұнда да, салмақты ой-пікірлер туындары сөзсіз. Сондықтан ғалымның төл туындыларына негіздей, саралай отырып, іргелі зерттеулер жүргізу болашақтың еншісінде дегіміз келеді.

Әдебиеттер:

1. *Сиротинина О.Б. Основные критерии хорошей речи // Хорошая речь. – Саратов, 2001. – С. 16-28.*
2. *Сыздық Р. Сөздер сөйлейді. – Алматы: Арыс, 2004. – 232 б.*
3. *Сыздық Р. Абай және қазақтың ұлттық әдеби тілі. – Алматы: Арыс, 2004. – 616 б.*
4. *Уәли Н. Қазақ сөз мәдениетінің теориялық негіздері / Фил. ғыл. докт... дисс. – Алматы, 2007.*

Есенова К.У.

Ученный-просветитель

В данной научной статье труды «Қазақ тілінің орфографиялық сөздігі», «Қазақ тілінің анықтағышы», «Сөздер сөйлейді», «Сөз құдіреті» профессора Р.Сыздык рассматриваются как фундаментальные исследования являющейся избранными работами, внесшими своеобразный вклад в лингвокультороло гию, историю языка, этнолингвистику. Говорится о факторах, которые послужили основой в высокой оценке данных трудов.

***Ключевые слова**: Слово, антропоценризм, адресат-адресант, стереотип, нормы орфографии и орфоэпии, прагмалингвистика, языковая личность.*

Esenova K.O.

Academician who conceptualized the word

This article deals with the fundamental scientific researches of the professor R.Syzdik. Her works as "Orthografic dictionary of Kazakh language", "Modifier of Kazakh language", "The importance of the word" and others are of great importanse. This works made a huge contributions not only to lingua culture but also to the history of language, the history of ethics, ethnolinguistics.

***Keywords:** The word, antropocenrizm, addressee, addresse, stereotype, orthographic norms, norms of pronunciation, pragmalingvistic, language person.*

***

ӘОЖ 801.81

Пангереев А.Ш. – филология ғылымдарының докторы, профессор,
Қ.Жұбанов атындағы Ақтөбе өңірлік мемлекеттік университеті
E-mail: *pan.abat@mail.ru*

ЖЕР-СУДЫҢ ЕЖЕЛГІ МӘНІ МЕН МАҢЫЗЫ

Аңдатпа. *Мақалада жер-судың ежелгі мәні мен маңызы, мифтік ұғым бойынша жер-су туралы түсініктер, олардың фольклор сюжеттерінен орын алу ерекшеліктері қарастырылады. Топонимдердің жеке тұрғандағы символдық мәні және сонымен бірге олардың фольклор сюжеттерінде атқаратын деректілік қызметтері сараланады. Топонимдердің халық шығармашылық өнеріне арқау болу себептіліктері зерттеледі.*

Тірек сөздер: *Миф, мифология, дүниетану, фольклор, топоним, эпос, сюжет, кеңістік.*

Жер-судың ежелгі мәні мен маңызы, әлеумет өмірінде атқарған қызметі туралы сөз қозғағанда ең алдымен еске ғаламның жаратылуы, қоршаған әлем, табиғат жөніндегі қадым заманнан бері келе жатқан адамзат түсінігі, наным-сенімі қатар түседі. Ол – заңды құбылыс. Өйткені жер-су адамның саналы тіршілік иесі болуына жағдай жасаған қойнау, кеңістік, табиғаттың өзі. Сондықтан да адам өміріндегі ең маңызды орын – жер-суға тиесілі болмақ.

Адамзаттың өзін қоршаған табиғат объектілері, яғни жер-сулар жөніндегі алғашқы таным-түсініктері қазіргі ғылымда миф ұғымында қарастырылады. Философиялық мағынада миф – дүниетану. Алайда, бұл жерде дүние (жаратылыс) мен жер-су туралы ұғымның арасын алшақтатуға болмас, көп ретте бұл екеуі бір мағынадағы түсінікті береді.

Ғылымда мифке берілген анықтама көп. С.Қасқабасовтың айтуынша ол анықтамалардың көпшілігі антика дәуіріндегі дамыған мифологияға арналған және мифтің атқаратын қызметіне (түсіндірмелі, психологиялық, социологиялық, т.б.), оның дінмен, өнермен, философиямен, әр түрлі ырымдармен, ертегімен және әпсана-хикаятпен арақатынасына байланысты негізделген. «Қазақ фольклоры тұрғысынан қарағандағы миф деп отырғанымыз – әлемдік мифология ауқымынан шықпайтын, тіпті типологиялық сипатымен оған сәйкес келетін дүниенің, жаратылыстың әр түрлі құбылыстары мен объектілерінің пайда болуын, аспан мен жердің жаратылуын, адамзаттың алғаш қалай пайда болғанын және аңдар мен құстардың шығу тегі мен мінез-құлқын, ерекшеліктерін түсіндіріп баяндайтын прозалық шығармалар» [1, 64-65 бб.].

Яғни, фольклористер үшін мифология – табиғат объектілері мен құбылыстарын, адамның өмір-тіршілігін діни-нанымдық және иррационалдық мәнде түсіндіретін, көбіне прозалық болып келетін ауыз әдебиетінің ерекше жанры. Демек, жалпы фольклордың туу басында миф жатыр. Сондықтан да жер-су туралы фольклор туындыларында жоғарыда көрсетілген ерекшеліктердің түгелдей орын алуы қисынды. Фольклордың (әдебиеттің де) мифологиядан қол үзбейтіндігі олардың генетикалық байланысында ғана емес, болмысты, уақыт пен кеңістік шегіндегі адамның өмір харекетін бейнелеу өзегінің бір екендігінде.

Бұл жерде айта кететін басты бір нәрсе – мифология да өз ретінде табиғи түрде сіңісіп кеткен халық ауыз әдебиетінің біртұтас дербес жүйесі түрінде қызмет ете алады, себебі мифтік ұғым санатына кіретін мәтіндер оны жинаушы

(жидашы, терімші) адам арқылы белгілі бір сұрыптаудан, айқындаудан өтіп жинақталады. Сонда мифология дегеніміз бір жағынан қалыптасқан үлгіде екшеліп жеткен мифтік шығармалардың жиынтығы болса, екінші жағынан, кейінгі заманда қалыптасқан ғылыми пән, яғни мифті зерттейтін ғылым болады. Фольклор мен мифологияның осындай тығыз байланысы жер-су туралы шығармашылық дүниелерді танып-білу жолында сүйенер негіз бола алады.

Әрине, миф жөнінде айтылған пікірлер біркелкі емес, әр қиырда әр түрлі. Мысалы, көне герман мифін зерттеушілер миф – құдайлар туралы әңгімелер, егер олай болса мифті айтқанымыз – құдайларды айтқанымыз деп дінді мифологиядан жоғары қояды. Бұл қисынға келмейтіндей дүние. Өйткені миф өз алдына жеке-дара тұрғандығынан емес, жаратылыстағы көптеген наным-сенім, ұғым-түсініктердің көрінісі болғандығынан назардан тыс қалмай, халық жадынан өшпей келеді. Мифтің белгілері фольклорда, оның персонаждарының ғажайып жаратылыстары, ғажап әрекеттері және сол әрекеттерді нақты, әрі затты етіп мақсатқа бағындырып тұрған белгілі бір құбылыс, не оқиғаның ерекшеленетін белгісі, символдық мәні ретінде орныққан топонимдік атауларда айқын көрініс береді және осынысымен де өміршеңдікке ие етеді.

Бұл тұрғыда М.И. Стеблин-Каменскийдің интерпретациясы арқылы берілген В.Вунд айтқан мына пікір мәнді: «Миф и символ не только не тождественны, но они – образования стоящие на противоположных концах религиозного развития: миф – в начале, символ – в конце. Между ними располагаются, разумеется, разные промежуточные образования, в которых представление может быть одновременно и действительностью, и символом. Сам миф не имеет символического значения, но пока природный миф как явления воспринимаются непосредственно так, как их изображает миф [2, 8 б.].

Әрине, белгілі бір құбылыс пен мифтің арасы алшақтаған сайын оның бұрынғы табиғи мәні солғынданып, өше бастайтыны, оның тұрақты белгісі фольклор мәтіндерінде сақталып, символдық өң алатындығы ұғымға қонатын түсінік.

Әрбір топонимнің белгілі межеде символ екендігі рас, бірақ, біздің бұл жерде айтпағымыз байырғы (тарихи) топонимдер, солардың бойында бұйып, бұйығып тұрған символдық мән. Сонымен, фольклорда айтылатын топонимдік атау сол фольклор мәтінінің ішінде символдық мәнге ие болып, бағзы бір кезеңдерде шындық деп қабылданған құбылыс, не оқиғаның нақты, деректі баяндалуына, сенімді суреттелуіне арқау бола алады. Ал, егер тарихи топонимдерді жеке алып, төркінін ізерлеп таныр болсақ, онда керісінше, сол топоним төңірегінде көне мифтік болмысқа бастайтын соқпаққа кезігіп, оны баян ететін мол фольклор үлгілеріне келіп түсеміз. Міне, осы екіжақты процесс фольклор мен топонимика ғылымының бір-бірімен тығыз байланысты екендігін дәлелдейді.

Сондықтан бұл саладағы зерттеулерді үлкен ұлттық мәдениетке құяр ұлттың қазіргі мен бұрынғы танымын танытатын арналар деп есептеуге болар. Бұрынғы таным деп отырғанымыз, айналып келгенде тағы да миф болып шығады. Ол дәуір үшін өздері ортасында (ішінде) отырғандықтан, әрине, миф – өздері таныған ақиқат дүние. Ал, қазіргі ұғымда ол – өткеннің, бұрынғының тұрақты моделі, сол кезгі болмысты, адамдардың әрекетін, басынан кешкен оқиғаларын білдіретін сюжеттер.

«Жер жұмыртқа тәрізді, оны көк өгіз мүйізімен көтеріп тұр» деген қазақтың ілкі қарабайыр түсінігінен бастап, жер мен көк туралы ұғымдар қазақ мифінің архаикалық екендігінің көрінісі. «Адам санасындағы мифтік түсінік бойынша әлем алғашында ұшы-қиыры жоқ су болған, хаостың космосқа айналуы

түнектің – жарыққа, судың – құрлыққа, түпсіздіктің – объектіге өзгергендігінің нәтижесі» [1, 57 б.]. Әлемдік мифология бойынша хаостың космосқа айналуындағы басты шарт – жер мен аспанның жекеленіп пайда болуы, бір-бірінен бөлініп шығуы. Және де әлемнің барлық халқында дерлік «топан су» мифі бар. Яғни, о бастағы жалпы әлемдік хаос енді топан су түрінде бейнеленеді. Мысалы, египеттіктердің әпсанасында топан су – хаостан күн құдайы Хепри – Атум-Ра шығып, көзінің сәулесімен басып тұрған қараңғы түнекті ыдыратып, алғашқы құрлық – биік төбе орнатқан. Ассирия-вавилондықтар хаосты Тиамат пен Апсу (екеуі де су – *А.П.*) деп, Мардук Тиаматты өлтіріп, оның денесінен аспан мен жерді жаратты дейді. Қытай мифінде аспан мен жердің ажырауы он сегіз мың жылға созылған, оны жұмыртқаны (жеңілін – аспан қылып, ауырын – жер қылып) жарып шыққан Пань-гу көтеріп тұрған. Яғни, қай халықтың да мифтік ойлау дүниесінде көк пен жер о баста бір болып, кейіннен ажырап, тіршілік басталған.

Ал, қазақ мифінде басқа халықтардан ерекше жері хаос ұғымы жоқ. Көк пен жер жаралып, жасалып қойған күйінде ұсынылады. Аспанда – тәңірі, төменде – қара жер, ортасында – адам. Бұл Орхон-енисей жазбаларынан белгілі ұғым. Алайда, әлгінде айтылған «топан су» ұғымы бар. Және де ол ұғым «құдай жерді, көкті жаратқанда Қазығұрт тауын да бірге жаратты» деп инвариантты түрде ғана айтылады. Библияда Нұқ (Ной) кемесінің тоқтаған жері бірде Синай, бірде Арарат тауы делінеді. Алайда, «Қазығұрттың басында кеме қалған, ол әулие болмаса неге қалған» деп басталатын халықтық шығармашылығы, болмаса Қазықұрттағыдай кемеге ұқсас жер бедері де жоқ [3, 86 б.].

Қазақ ұғымында барлығын жаратушы – көктегі тәңір. Аспан да – көк, су да – көк деп түстелген. Бірақ, бір ерекшелігі, зерттеушілердің айтуынша, «Қазақ тілінде «тәңір» деп – көкті, «теңіз» деп – суды айту тегін емес. Екеуінің түбірі (тең/тәң) көк, аспан ұғымымен байланысты, демек «тәңір» – көктегі (яғни, жоғарыдағы) су болса, «теңіз» – жердегі (яғни, төмендегі) су». Басқаша айтқанда, аспанның өзі әуелде су деп түсінілген, оның «көк», «тәңір» деп аталуы содан, ал жердегі су да түсі жағынан аспан, яғни тәңір сияқты көк болғандықтан теңіз деп аталған. Екінші аспан мағынасында айтылған («з» – жұптықтың белгісі) [1, 85 б.].

Бурят мифологиясы мен фольклорында алғашқы адамдар күн (көк) мен жерден жаралған делінеді: От Солнца (Неба) и Земли берут начало первые люди. Солнце дарит «жизненное начало», и с этого момента начинаются зачатие, жизнь. Народ происходит от светила. В шаманских призываниях на Солнце и Луну указывают как на первопредков бурят – *нара һара гарбалнай «происхождение наше от Солнца и Луны»* [4, 9 б.].

Осы түсініктің, яғни жер мен көктің (судың) адам санасындағы жүйеленген, нақтыланған формасы – жер-су термині деп ұйғаруға болады. Әрине, жер-су атауы қазақ ұғымындағы ғана кеңістік емес, ол ұлттан кәрі. Ру, тайпалық одақтар кезінде қалыптасқан болса керек, сондықтан да түркі тілдес халықтарға ортақ ұғым.

Алайда бұл халықтарда да жер-суды әр түрлі ұғымда түсінушілік байқалады. Бір пайымдауларда ол отан, атамекен ұғымын берсе, енді бірінде шамандық құдай делінеді.

Зерттеушілер пікірлері де бірдей емес, мәселен, В.Томсен «Ер-Суб – это конгломерат» «духов земли и воды» деп діни танымдық тұрғыда қараса, С.Малов «Ер-Суб – абстрактные понятия о родине, местожительства», – деп анықтама береді [3, 85 б.]. Көрсетілген бұл пікірлердің қай-қайсысы да дұрыс деп білеміз,

өйткені түркі халықтарының жер-суға табынатыны да, исламға дейін жер-судың шамандық культ ретінде есептелетіндігін де жоққа шығаруға болмайды.

Образ неба в бурятской поэзии традиционно наделен сакральным мифологическим содержанием. Он исследуется как с точки зрения народной, так и с точки зрения шаманской и буддийской мифологий. Монголы считали небо высочайшим существом. Небо как духовное явление управляло вселенной и судьбой человека. Земля и небо в мировой мифологии осмысляются как женское и мужское начала, как супружеская пара, стоящая в начале теогонического или теокосмического процесса [4, 6 б.].

Қ.Жұбанов өз еңбегінде мұсылман діні әсерінен қазақтарда Ұмай культінің таза күйінде сақталмағандығын, бірақ оның есесіне Ұмайға табыну салтының таза сақталғандығын, әсіресе әйел босанарда отқа май салып, «От ана! Май ана! Жарылқа!» деп жалбарынатындығын, Май ана деп тұрғандары – Ұмай екендігін жаза келіп, «Название покровительницы матерей – кормилиц могло стать названием матери-женщины и материнских органов кормления – груди – и деторождения – vulva, и названием корма... Отсюда налицие слов в казахском ұма (вымя) с перегласовкой у в е: ем (сосать), емшек (женская грудь), алтайская емеген (мать), что с выпадением начального гласного в казахском будет бие / мие id. Основа ем (сосать, женская грудь) с перегласовкой е в а будет означать vulva материнский орган» [5, 418 б.], – деп көрсеткен.

Қалай болғанда да қазақ мифі жерді (Ұмай), көкті (Тәңір) кие санап табынған. Бұл түркілік тәңір иелерде Иран жеріндегідей жақсылық пен жамандықты жаратқан егіз тәңірі – Ахурамазда мен Ахириман, не болмаса жапон ішіндегі Идзанаки мен Идзанами арасындағы сияқты кереғар қайшылықтар жоқ. Көк – жарылқаушы, жер (ана) – асыраушы ұғымында.

Осы дүниетаным адамдарға өзі өмір сүріп отырған кеңістік шегін жер-су (иер – су, иер – суб) деп атауға негіз болған сияқты. Ғалым С.Қасқабасов: «Көне замандағы, түркі қағанаты дәуіріндегі аспанды – еркек, жерді - әйел деп түсінетін мифтік ұғым қазақтың мифі мен діни нанымында ғана сақталып қоймаған. Ол ұлтымыздың көркем фольклоры мен классикалық әдебиетінде поэзиялық символға, көркем әдіске, метафораға айналған» [6, 97 б.], – дей келіп, Абайдың «Жазғытұрым» өлеңін мысалға келтіреді. Ежелден қалыптасқан жер-су туралы осындай түсінік алдымен фольклорлық сюжеттерде, одан бері келе дәстүр жалғастығы ретінде жазба әдебиеттен де орын алатындығы осы мысалдан айқын көрінеді. Абай бастап шығармашылық өзегіне айналдырған бұл дәстүр кейінгі ақындардың шығармашылықтарында жалғастық тауып, ерекше пафоспен жырланады. Мәселен С.Сейфуллин өзінің әйгілі Көкшетау поэмасында халық аңызында айтылатын таудың қалайша Жеке батыр атанып кеткен себебін өлең тілімен әсерлі бейнелейді. Және осынысымен жер-су туралы ел аузындағы аңыздардың поэзияға да нәр беріп, эпос поэтикасында басты орын алатындығын көрсетеді.

Бұндай ерекшелік басқа да түркі халықтары фольклорынан орын алғандығын айтып өткен жөн. Р.Бердібаев башқұрт құбайырларының қазақ, қарақалпақ, ноғай нұсқаларына жақындығын айта келіп: «Қазақ, башқұрт жырларында көптеген бейнелі тіркестер, шумақтар бір-біріне тым жақын болуының түрлі себептері болса керек. Екі халықтың шаруашылық кәсіп жүйесінің ұқсастығы да, этникалық туыстығы да, көршілес, жапсарлас өмір кешкендіктері де рухани ауыс-түйістің алуан түрлі болуын белгілеген» [7, 168 б.], – деп көрсетеді. Осында айтқандай башқұрт фольклорында «Ұзақ-Тұзақ» аталатын эпос сақталған. Өлең мен қарасөз араласып келетін бұл эпоста дүниеден өтерінде шал Жанұзақ баласы

Ұзақ-Тұзаққа адамды жалғызсыратпайтын, ешкімнен кем қылмайтын, абыройлы да атақты, бақытты да ететін жер-су екендігін айтып, сол жер-суды саған мұраға қалдырдым деп өсиет айтады.

Эпостың бұдан арғы сюжеті Ұзақ-Тұзақтың әкесі айтып кеткен Жер-судың мәнісіне түсіне алмауы, не болса да әке өсиетін орындау, әрі бақытқа кенелу мақсатында оны іздеп табуға бел байлап жолға шығуына құрылған. Ұзақ-Тұзақ жолай кездескен аңнан, құстан, өзен-судан, тау-тастан, Жер-су деген сендер емес пе?! – деп сұрап, олардан «біз – жер-судың кішкене бір бөлшегіміз ғана» деген жауап алады. Осыдан кейін барып Ұзақ-Тұзақ Жер-су дегеннің өзін қоршаған табиғат, өзі өмір сүріп отырған орта екендігін түсінеді. Жер-суды осындай мәнде танып-білу, әрине, жер бетіндегі барлық халықта бірдей емес, өмір салты, болмысты, дүниені тануы сәйкес келетін жұртшылықтарға ғана тән деуге болады. Әсіресе, көшпенді өмір салтында болып, табиғат аясында оның төл перзентіндей күн кешкен халықтарда Жер-суды – отан-ана деп тану ұғымы бірдей болып келеді. Бұл ерекшелікті ол халықтардың фольклорынан анық байқауға болады.

Осы ерекшелік туралы профессор Қ.Жұмалиев салыстырмалы зерттеу арқылы бір ел мен екінші елдердің эпостарындағы сюжет, мотивтердің бірлік, ұқсастықтарын, туу, қалыптасу себептерін ашуға болатындығын айта келіп: «Күн көрісі бір дәрежеде, тұрмыс-салты, мәдениеті, бір дәрежедегі елдердің өмірге көзқарасы да бір-бірінен онша ұзап кете қоймайды. Ендеше, сондай көзқарас, ой-санадан туған көркем шығармаларда, олардағы суреттеленетін әралуан өмір құбылысы, сюжет, мотивтері де біркелкі болуы мүмкін. Сюжет, амал, мотив ұйқастықтарының негізгі себебін ең алдымен сол халықтың өз тұрмысы, өзінің әлеуметтік жағдайынан іздеуіміз керек» [8, 85 б.], – деп өмір салты бір-біріне сәйкес болып келетін халықтардың шығармашылық өнер салты да бірдей дерлік деңгейде келетін ерекшелігін дәлелдей көрсетеді. Бұл – халықтың өмір салты мен мәдениет деңгейінің фольклортудырушылық процеске тигізер әсерін дәл бейнелейтін пікір. Дегенмен бұл жерде фольклортудырушы процестер сыртқы пішіндік тұрғыда танылып, ал оның ішкі мән-мағынасы ашыла қоймағандай болып көрінеді. Қандай да болмасын жаңа жанрдың туып, қалыптасуы оған әсер етуші сыртқы, ішкі факторлардың барлығына да тең дәрежеде байланысты болады деп білеміз. Сондықтан бұл жерде мәндес келетін жанрлық түрлердің шығармаларының бір-біріне ауысып отыруы сияқты ерекшеліктерінің ішкі заңдылығын да айта кеткен ләзім.

Осы мәселені зерттеп қарастыра келе біз жер-суға байланысты айтылатын халық шығармашылығының түрлерін топонимдік аңыз, топонимдік әпсана, топонимдік хикаят деп жанрлық түрлерге жіктеп, олардың поэтикалық өң алуын және олардың келесі бір жанрлық жүйе шығармаларына трансформациялана алатын мүмкіндіктері бар екендігіне (өлең әпсанаға дегендей), сондай-ақ жанраралық қосылыстарға да (аңыз мотивінің өлеңге көшуі) негіз болатындығына көз жеткіздік. Бұндай жәйттерді фольклорлық процестің өміршеңдігінің нәтижесі деп білу керек.

Осы ойларды салмақтай келе біз топонимияға қатысты сюжеттердің фольклор жүйесіне жанр аралық қосылыстар негізінде трансформациялану үрдісін творчестволық процестің даму заңдылығы деп қабылдай аламыз. Сонымен бірге жер-судың мағынасын, оның халықтың жасампаз өнері – фольклорға қаншалықты деңгейде қатыстылығын бағамдай аламыз.

Бұдан шығатын қорытынды мынау деп білеміз: Жер-су үш дүниелік ғаламды (жоғары – тәңір, төмен – ұмай, орта – адам) біріктіруші ұғым. Жер-су

жоғары мен төменнің қосындысы, туындысы ретінде табынатын тәңірлік мәнге ие, бірақ тәңір емес, адамзат өмір сүретін әлем, кеңістік бөлігі. Жер-су кіндік кесіп, кір жуған туған жер, атамекен, отан ұғымының байырғы атауы. Жер-су – табиғаттың өзі, яғни географиялық объектілер. Жер-су – ықылым заманнан бергі уақыт пен кеңістік шегінде адамзат қалдырып отырған өмір таңбалары, топонимдер арқылы фольклор сюжеттерінен танылатын тарихи таным куәсі. Жер-су фольклор шығармаларындағы әлем туралы, кеңістік туралы ойлар мен көзқарастардың таңба, символдық мән түріндегі жиынтық бейнесі. Жер–су фольклор сюжеттерінде мотив тудырушы дәнекер, немесе кей жағдайда сюжеттік негіз.

Осы тезистер топонимдер табиғатының тереңдігін, оның қазақ фольклоры жанрлары құрамынан көрініп, фольклор сюжеттерімен бірлікте атқаратын қызметін белгілеп, нәтижесінде жаңадан өркен салатын топонимдік фольклор жанрының қалыптасуына негіз болады деп есептей аламыз.

Әдебиеттер:

1. *Қасқабасов С. Елзерде. – Алматы: Жібек жолы, 2008. – 504 б.*
2. *Стеблин-Каменский М.И. Миф. – Л: Наука, 1976. – 104 с.*
3. *Пангереев А.Ш. Жер-су ұғымы және ол жөніндегі мифофольклорлық сюжеттер // ҚР ҰҒА Хабарлары. Тіл, әдебиет сериясы. – 2005. – №2. – Б. 84-88.*
4. *Бабкинова Л.В. Мифофольклорные традиции в современной бурятской поэзии / Автореферат диссертации на соискание ученой степени кандидата филологических наук. – Иркутск, 2007.*
5. *Жұбанов Қ. Қазақ тілі жөніндегі зерттеулер. – Алматы: Ғылым, 1999. – 581 б.*
6. *Қасқабасов С. Жаназық. – Астана: Аударма, 2002. – 584 б.*
7. *Бердібаев Р. Эпос – ел қазынасы. – Алматы: Рауан, 1995. – 351 б.*
8. *Жұмалиев Қ. Қазақ эпосы мен әдебиет тарихының мәселелері. – Алматы: ҚМКӘБ, 1958. – 400 б.*

Пангереев А.Ш.

Древнее значение и смысл земли и воды

В статье рассматриваются значимость и глубинное значение географических найменований, определения географичиских наименований по мифическим понятиям, особенности их использования в сюжетах фольклора. Анализируется символическое значение отдельно стоящих топонимов и их функции в сюжетах фольклора. Расматриваются причины использования топонимов в народном творчестве.

Ключевые слова: *Миф, мифология, познание мира, фольклор, топоним, эпос, сюжет, пространство.*

Pangereyev F.Sh.

The ancient meaning and meaning of earth and water

The article considers the essense and significance of lands and waters, notions of lands and waters according myths, their peculiarity in folklore. Symbolic significance of individual toponyms and therefore their informative character in myth plot are analysed in the work.

Key words: *Myth, mythology, worldshidy, folklore, toponym, epos, plot, space.*

***

УДК 81'373

Жигалин Н.С. – кандидат филологических наук, доцент, ЗКГУ им. М.Утемисова
Иртикеева А.Ф. – магистрант ЗКГУ им. М.Утемисова
E-mail: nuta_kz.92@mail.ru

ФОРМЫ СЛОВА И ПРИДАТОЧНЫЕ ЧАСТИ СО ЗНАЧЕНИЕМ ОДНОВРЕМЕННОСТИ

Аннотация. *В статье рассматривается значение одновременности в формах слов и синонимические отношения между предложно-падежными формами слов и придаточными частями сложноподчиненного предложения.*

Ключевые слова: *Форма слова, синтаксема, значение одновременности, синонимические отношения.*

Синтаксис, один из важнейших языковых уровней, непосредственно связан с коммуникативной функцией языка.

Принято считать, что в русском синтаксисе существует три основные синтаксические единицы: словосочетание, простое и сложное предложение.

Однако Г.А. Золотова в 60-х гг. XX в. высказала иную точку зрения. По ее мнению, форму слова необходимо считать минимальной синтаксической единицей: «…целесообразно признать именно синтаксические формы слов, нераспространенные и распространенные (а не слова и словосочетания), строительным материалом для предложения, элементами, из которых предложение строится». По ее определению, «…носителями элементарного смысла в русском синтаксисе служат слова — синтаксемы, или синтаксические формы слова» [1, с. 37].

Форма слова в синтаксисе – минимальная, неделимая синтаксическая единица, которая обладает формой, значением и определенной функцией. Эта точка зрения Г.А. Золотовой является достаточно обоснованной.

Форма слова является структурным компонентом синтаксических единиц, обладает синтаксическим значением. Наиболее очевидно эти признаки проявляются у падежных форм. Они обладают определенным синтаксическим значением, которое или заложено в самой форме слова, или выявляется из словосочетания.

Синтаксическая форма слова может быть выражена либо морфологической, либо предложно-падежной формой: *с верой, о вере, благодаря вере* и так далее. Учитывая это, следует определить предложно-падежные сочетания как синтаксические формы слова, за счет которых идет пополнение форм слов в синтаксисе.

Предложно-падежная форма – это языковой знак, который обладает синтаксическим значением, определяемый комплексом признаков, в первую очередь – лексическим наполнением её: *в поле* – пространственное значение, *в октябре* – временное значение, *вследствие болезни* – причинное значение, *за хлебом* – целевое значение и т. д.

У предлогов первообразных отсутствует лексическое значение, что позволяет назвать их асемантическими: они вместе с падежной формой формируют синтаксическое значение [2, с. 555].

Есть большая и активно пополняющаяся группа предлогов, которые образуются от знаменательных частей речи, сохраняя в той или иной степени их семантику. Такие предлоги являются семантическими (*вблизи, позади, во время, в течение* и т.п.) [3, с. 325].

Анализируя семантику форм слов, можно заметить, что одно и то же значение могут нести разные синтаксемы. Так, временную семантику содержат синтаксемы *за обедом, после обеда, перед обедом*, но они отличаются оттенками значения.

В синтаксемах, содержащих указание на время, можно выделить три семантические разновидности: 1) со значением одновременности, 2) со значением следования и 3) со значением предшествования. Каждая из этих разновидностей объединяет ряд синонимичных синтаксем, отличающихся оттенками значений.

Формы слова не изолированы друг от друга. Они образуют оппозиции и связаны определёнными отношениями. Так, например формы *в августе и за обедом* имеют временное значение одновременности; в синтаксемах *после завтрака – за завтраком* содержатся разные оттенки временных значений – следования и предшествования.

Значение одновременности выражается несколькими синтаксемами.

Форма ***«по + дательный падеж»*** с временным значением характеризует предикативный признак как повторяющийся [4]. Это значение создается именами существительными, содержащими сему времени: наименование дней недели, сезонов, времени суток (*по понедельникам, по средам, по субботам, по утрам, по ночам, по праздникам* и под.):

Забираем его из садика ***по средам****, купаем, моем, грязный такой, ужас, кол готок не настираешься (Л.С.Петрушевская.);*

Запиши меня ***— по субботам*** *от трех до пяти (А.Н. Арбузов);*

Говорю, тут они, партизаны-то, ***по ночам*** *собираются в одном доме. (А.И.Пантелеев);*

то он пил ***по утрам****: чай или молоко?* (Г.Горин)

Эти формы аналогичны формам творительного беспредложного, которые несут ту же временную семантику:

— Я заметил, Петр Лаврентьевич, что у меня портится настроение, когда ***вечерами*** *Людмила Николаевна занимается штопкой чулок; Это, оказывается, ее хотел он встретить, когда с тяжелой душой возвращался* ***вечерами*** *из института, тревожно всматривался в прохожих, оглядывал женские лица за окнами трамваев и троллейбусов.* (В. Гроссман); ***Утрами*** *просиживал возле пруда с удочками*. (М.Шолохов).

Синтаксема приобретает наречное значение, указывая на повторяемость действий, состояний, названных предикатом.

Синтаксема ***«в + винительный падеж»*** с временным значением обозначает срок действия, приурочивая его к определенному времени [4]. В создании значения принимают участие имена существительные, обладающие временной семантикой. Во-первых, это слова, обозначающие время, временной отрезок (*в полдень, в полночь, в ночь, в среду, в воскресенье, в старину, в будни* и т. п.); во-вторых, слова называющие, приуроченные к определенному времени общественные явления (*в праздник, в революцию, в коллективизацию, в блокаду, в сессию* и т. п.):

1) ***В такие минуты*** *на лице ее, испятнанном черными уродливо крупными родинками, выступал обильный пот, в глазах накапливались и часто, одна за*

другой, стекали слезы; Она видела, что он не боится Степана, нутром чуяла, что так он от нее не отступится, и, разумом не желая этого, сопротивляясь всеми силами, замечала за собой, что по праздникам и ***в будни*** *стала тщательней наряжаться, обманывая себя, норовила почаще попадаться ему на глаза; Как-то* ***в воскресенье*** *пошел он к Мохову в лавку; Уже* ***в полночь*** *приехали на хутор Гниловский;* ***В старину*** *было, а нам — к старине лепиться…; Косить выехали* ***в пятницу****.* (М.Шолохов);

2) *Я и сам когда-то* ***в праздник*** *спозаранку выходил к любимой, развернув тальянку* (С.А. Есенин); *Погиб он* ***в войну****, как герой без страха и упрека* (К.Г. Паустовский); ***В блокаду****… у Сергея Васильевича умерли от голода отец и мать* (Из газет); ***В жатву*** *в нашем селе все, от мала до велика, были в поле* (Из газет); ***В каникулы*** *в школе тишина*.

В составе синтаксемы могут быть числительные, называющие точное время действия:

Условился, что Воланд ***придет*** *к нему для уточнения деталей* ***в десять часов утра*** *сегодня…; И ровно час, как я дожидаюсь вашего пробуждения, ибо вы* ***назначили*** *мне быть у вас* ***в десять****; Сейчас я заду к себе на Садовую, а потом* ***в десять часов вечера*** *в МАССОЛИТЕ* ***состоится*** *заседание, и я буду на нем председательствовать; Сегодня вечером, ровно* ***в половину десятого****, потрудитесь, раздевшись донага, натереть этой мазью лицо и все тело* (М. А. Булгаков).

Временное значение могут нести отвлеченные существительные, обозначающие природные явления (*в шторм, в грозу, в жару, в холод, в дождь, в ненастье* и т. п.):

В такую метель *через горы не переедешь* (М. Ю. Лермонтов); *Сестра, откуда* ***в дождь*** *и* ***в холод*** *идешь с печальною толпой?* (А. А. Блок); *Выехали* ***в самую жару***; *Везет его* ***в слякоть****, на телеге, на паре, мужик* (Ф. М. Достоевский).

Форма ***«за + творительный падеж»*** может выражать значение одновременности и последовательности событий. Если синтаксема называет время, в пределах которого происходит действие (***разговориться за ужином, беседовать за обедом, скучать за книгой, устать за работой*** и под.), то создается значение одновременности:

— Домой ехать не из чего, — сказал ***за обедом*** *Пантелей Прокофьевич; Только* ***за обедом*** *Листницкий как следует рассмотрел хозяйку; А* ***за обедом*** *Андреянов взволнованно сказал: — Очевидно, не сработаемся мы с вами…* (М. Шолохов).

Форма ***«в + предложный падеж»*** называет момент действия или состояния. Это значение несут имена существительные с семой временного понятия, указывающего на определенные временные рамки:

а) календарные (*год, месяц, март* и т.п.);

В январе *красные отряды приблизились к Таганрогу, Ростову, Новочеркасску* (А.Н. Толстой); ***В третьем часу утра*** *он вышел из дому и постучался в окно к приказчику* (А.П. Чехов); *Надо было* ***в пятнадцатом году*** *заключать мир* (А.Н. Толстой);

б) возрастные (*детство, юность, старость, молодость* и т.п.):

Говорят, что этот перелом [нравственного развития] наступает только ***в юности****. Это неправда: для многих он наступает* ***в*** *самом розовом* ***детстве****; У*

нее ***в молодости*** *бывало это резкое выражение не то раздражения, не то злости…* (А.А. Фадеев);

в) событийные (*бой, битва, сражение, антракт, перерыв, путь, дорога* и т.п.):

За окопчиками, во ржи, стоят подбитые ***во*** *вчерашнем* ***бою*** *немецкие танки* (К.М. Симонов); ***В сражении*** *нужно уметь пользоваться минутой и обладать способностью быстрого соображения* (А.А. Фадеев); *Может, ушел бы и в этот раз, коммунары уже потеряли* ***в перестрелке*** *двоих, но к хутору подоспел Филатов* (Н.А. Островский); *Зато* ***в антракте*** *я рассмотрел ее как следует – и огорчился* (В.А. Каверин); *… Если они отдохнут, то нагонят время* ***в пути****…* (К.М. Симонов).

Возможны отглагольные существительные ***(****в поездке, в разговоре со мной, в плавании, в походе, в беседе):*

Алевтина читала стихи ***в поездке*** *по Крыму – там их трудилась целая рота….* (В. Маканин); *То вы должны сбросить с себя все ваше барство* ***в разговоре со мной*** *и говорить со мной, как с вашим истинным другом…* (А.А. Потехин); *Так было всюду, так было* ***в плавании****, так должно было быть и в Неаполе* (И. А. Бунин).

Синтаксема несет значение одновременности.

В синтаксеме ***«на + предложный падеж»*** слово называет временное понятие или явление, связанное с определенным отрезком времени [5, с. 534]: ***встретиться на закате, проститься на рассвете, на заре, на допросе*** *и т.д.,* и причем круг таких словоформ лексически ограничен:

Мне ***на заре*** *это словосочетание мелькнуло… Только проснулся* (А.Н. Арбузов);

Виляет… Как ***на допросе****. …даже в кастрюле виляет* (И.А. Бродский)

Значение одновременности событий осложняется пространственным значением, когда форма слова называет предметно представленное действие, во время которого происходит событие, указывая и на место его протекания (***когда*** и ***где***). Лексическое наполнение – отглагольные (***соревнования, переговоры, скачки, репетиция, танцы*** и под.) и неотглагольные существительные, называющие какие-то процессы (***бал, экзамен, лекция, концерт, свадьба, матч*** и т.п.):

Я, помню, был ***на соревнованиях*** *во Львове* (В. Аксенов); *Проводятся народные конкурсы: надо ответить, какой масти лошадь выиграла семь лет назад* ***на скачках*** *в Дарвине* (Д.А. Гранин); *И однажды* ***на концерте*** *в Голодной степи мне все-таки встретился человек по фамилии Сакко!* (А.М. Галин); *Он помог одному дяде Юре Смирнову, а тот, оказывается,* ***на свадьбе*** *кого-то топором посек* (Л.С. Петрушевская); *Завтра* ***на балу*** *у Воронцовой, в зимнем саду, подойдите ко мне* (М.А. Булгаков); ***На экзамене*** *по истории партии в зимнюю сессию будет вам всем поблажка, так и быть!* (Н. Коляда); *Ведь это совсем как Фауст: был стариком, вдруг сделался молодой, студент,* ***на лекции*** *ходит* (Л.Н. Андреев).

Форма слова ***«при + предложный падеж»*** указывает на приуроченность действия или состояния к какому-то определенному времени. В создании временного значения принимают участие следующие семантические группы слов:

1) отглагольные имена существительные (*въезд, отъезд, жарение, тушение, разгибание, высадка* и т. п.) и отвлеченные существительные *жизнь, встреча, старт* и под.: *при въезде, при отъезде, при жарении, при тушении, при разгибании, при высадке, при жизни, при старте, при встрече:*

Устинья знала множество народных заговоров и не ступала шагу, не зачуравшись от огня в печи и не зашептав замочной скважины от нечистой силы ***при уходе*** *из дому.* ***При появлении*** *Живаго он вежливо приподнялся и переменил свою полулежачую позу на более приличную сидячую.* ***При погрузке*** *в Москве Юрий Андреевич на руках поднял женщин на высоту вагонного пола, по краю которого ходила тяжелая выдвижная дверца* (Б.Пастернак);

2) конкретные имена с семой лица: *при императоре, при царе Горохе, при Петре I, при бабушке, при немцах* и под.:

При бабушке *еще были в нем [в доме] и господа, и хозяева, и власть. и подчинение, и парадные покои, и семейные, и будни, и праздники. Видимость всего этого держалась и* ***при французах*** (И. А. Бунин);

3) отвлеченными именами, зачастую устойчивого типа: *при свете белого дня, при свете совести, при неурожае, при тихой погоде* и др.:

Волосы его ***белели*** *теперь* ***при луне*** *и сзади собрались в косу…* (М.А. Булгаков); *Сдернувши простыню, он рассмотрел* ***при дневном свете*** *этот страшный портрет* (Н. В. Гоголь).

В таком лексическом наполнении возникает условно-временное значение.

В неосложненном виде временное значение возникает в первых двух позициях: синтаксема содержит значение одновременности, называя предметно представленное действие или состояние (в том числе и по указанию на жизнь и деятельность лица), в момент протекания которых осуществляется действие.

Формы слова с предлогами ***во время*** характерны для выражения одновременности. Этот предлог, являясь семантическим, вытеснил форму винительного падежа с предлогом ***в***, который стал выражать это значение в сочетании с лексически ограниченным кругом слов. Этот процесс замещения окончательно сложился к концу XIX века.

Существительные родительного падежа с предлогом ***во время*** широко используются для выражения одновременности [6, с. 524]. С этим предлогом сочетаются:

- существительные-названия «погодных» явлений: *жара, мороз, дождь и т. п., названия стихийных явлений: половодье, распутица, пожар* и т. п., слова типа *новолуние, полнолуние* как без определения, так и с определениями, в качестве определений употребляются местоимения *такой, самый*, прилагательные типа *дождливый, холодный, январский, летний (январские холода, летний злой)*, слова, указывающие на степень интенсивности *большой, сильный* и некоторые другие:

Во время сильного *дождя кое - где протекала крыша»* (Паустовский К.)*;* ***Во время бури*** *у самого берега затонул небольшой корабль»* (Драбкина Е.);

- существительные-названия космических явлений, свойственные, в первую очередь, научному стилю речи:

Солнце ***во время затмения*** *– очень удачный объект исследований -* ***Когда происходит затмение****, Солнце - очень удачный объект исследований,* ***Во время противостояния*** *1971 года впервые применялись радиофизические методы исследования -* ***Когда шло противостояние*** *1971 года, впервые применялись радиофизические методы исследования* (Всеволодова М. В.);

- существительные – названия действий (*чтение, съемка, измерения, сборка, взлет, работа, ссора, исследование, испытание и т. п.,* видов движения *(полёт, ходьба, поездка, трансляция* и т. п.), процессов (*высыхание, рождение, строительство* и т. п): ***Во время работы*** *внешних устройств центральная*

часть машины не останавливается (журнал "Наука и жизнь", № 3, 2005); ***Во время ссоры*** *они не обращали на нас никакого внимания* (Паустовский К.);

- существительные – названия мероприятий и форм общественной организации: *спектакль, урок, мачт, собрание, конференция, охота, совещание, суд* и т. п., например: *«Именно* ***во время учёбы*** *руководители собираются вместе»* ("Наука и жизнь", № 3, 2005);

- существительные – названия военных операций: *война, бой, наступление, атака, разведка, рейд* и т. п.: ***В первую мировую войну*** *погибло более десяти миллионов человек*; ***Во время наступления*** *батарея меняла позицию* (Катаев В.); ***Во время*** *первой империалистической* ***войны*** *и последовавшей за ней гражданской войны от сыпного и возвратного тифа погибло гораздо больше людей, чем на поле боя…* (Акимушкин И. А.);

- существительные – названия трапез (*завтрак, обед, ужин...* и т.п.): ***Во время завтрака*** *по обыкновению Окошкин рассказывал об истории. Иногда он является* ***во время завтрака*** *или обеда* (Паустовский К.).

Форме с таким лексическим значением синонимична форма ***за + твор. п***.: ***Во время ужина*** *мы обсуждали планы на воскресенье =* ***За ужином*** *мы обсуждали планы на воскресенье*; ***Во время завтрака*** *ко мне забежала соседка = Когда завтракал, ко мне забежала соседка* (Колупаев В.);

- существительные – названия праздников (*праздник*, *Рождество, Наурыз* и т. д.), названия сельскохозяйственных работ (*сенокос, покос, жатва, сев, посевная и т.д.):*

Во время *рождественских* ***праздников*** *в селе Смоленском были повальные аресты рабочих;* ***Во время уборки*** *каждый день на табло зажигается цифра проданного государству хлеба*» ("Наука и жизнь", № 6, 2005);

- существительные – имена собственные и названия лиц, слова *правление, правительство, царствование* и т.п.:

Во времена Ивана третьего *служил у венецианского дожа зодчий из города Болоньи Аристотель Фиораванти*; *Собор Василия Блаженного был построен в России* ***во времена Ивана Грозного***; ***Во времена Петра*** *Первого Швеция была великой державой* (Макова М. Н.).

Таким образом, в большинстве случаев в конструкциях с предлогом ***во время + род. п.*** употребляются две группы существительных: а) отглагольные существительные, обозначающие различные действия и состояния (*во время поездки, полета, испытания, выступления, дискуссии, беседы, разговора, визита* и т. п.); б) существительные, называющие события, явления, имеющие протяжённость во времени *(во время спектакля, завтрака, сеанса, олимпиады, лекции, экзамена, урока, митинга, праздника* и т. п.). В данном случае, как видно из приведенных примеров, форме ***во время + род. п.*** соответствуют формы ***за + твор., в + вин. п.*** или ***в ходе + род. п.*** Однако, между этими конструкцами существует различие. Очевидно, что в отличие от конструкции с предлогом ***во время*** конструкция с предлогом ***в ходе*** указывает на более тесную причино-следственную связь действий, названных существительным и глаголом, подчёркивая при этом постепенный характер достижения результата. Поэтому выражение «*Он вышел во время лекции*» было принято, но нельзя «*Он вышел* ***в ходе лекции****».*

В сложных предложениях отношение **одновременности** выражается союзами ***когда, пока, как, покамест*** (архаич.), ***покуда*** (разг.), ***в то время как***,

обычно содержащими глаголы несовершенного вида в формах одного времени в главной и придаточной частях.

Союз ***когда*** служит для выражения отношений одновременности без подчеркивания совпадения во времени действий главной и придаточной частей. Например: ***Когда*** *его раздражали глупостью или подлостью, он только насмешливо прищуривал глаза* (М.Горький). В том же значении, но значительно реже, используется союз ***как***: ***Как*** *мерзла быстрая река и зимние вихри бушевали, пушистой кожей покрывали они святого старика* (А. Пушкин).

Союзы ***пока, покуда, покамест***, в случае если оба глагола (главной и придаточной частей) несовершенного вида, подчеркивают совпадение сроков действия, например: *Женщина села на подоконник и сидела, грызя семечки,* ***пока*** *Севастьянов выдавал газету подписчикам* (В.Панова); ***Пока*** *Горелов писал пейзаж, все время видел перед глазами снег и зимнее небо* (Г.Семенихин) [5, с. 731].

Те же союзы указывают на то, что действие главной части целиком укладывается в промежуток времени действия придаточной. В таком случае в главной части употребляется глагол совершенного вида, а в придаточной - несовершенного: ***Пока*** *мы переходили через поляну, турки успели сделать несколько выстрелов* (В.Гаршин) [5, с. 731].

Союз ***в то время как*** (при глаголах совершенного вида) подчеркивает момент совпадения действия придаточной с действием главной: ***В то время как*** *товарищ мой остановился, мелькнула перед моими глазами большая бабочка* (С. Аксаков).

Отношения одновременности обычно выражаются в сложноподчиненных предложениях, если сказуемые и главной, и придаточной части представлены формами несовершенного вида (полная одновременность или повторяемость):

Когда *мы возвращались домой, было темно и тихо* (А.П. Чехов). - ***Во время*** *нашего возвращения домой было темно и тихо*.

Как формы слов с временной семантикой, так и временные союзы отличаются оттенками значения. Поэтому их взаимозаменяемость возможна не всегда. Это обусловлено различиями в способности называть события (они шире в сложноподчиненных предложениях) и в лексическом составе.

При определенном семантическом наполнении формы слов и придаточные части близки по смыслу и обозначают одно и то же положение дел: *в бою – когда шел бой, на рассвете – когда светало, в дождь – когда был (шел) дождь, при его появлении – когда он появился* и т.п.

Универсальным средством передачи значения одновременности в сложноподчиненном предложении является союз ***когда***, выражающий недифференцированное временное значение. Это же значение может формировать союз *в то время как*, но он стал в современном синтаксисе непродуктивным [5, с. 525].

Временному союзу сложноподчиненного предложения ***когда*** в синонимичном простом предложении соответствует форме с предлогом ***во время***, выражающий одновременность, так как сказуемое в главной части и сказуемое в придаточной части сложноподчиненного предложения выражены глаголами несовершенного вида. Подлежащему придаточной части, выраженному личным местоимением *мы*, в синонимичном простом предложении соответствует определение, выраженное притяжательным местоимением, согласующимся в роде, числе и падеже с отглагольным существительным, соответствующим сказуемому придаточной части сложноподчиненного

предложения. Подлежащему и сказуемому простого предложения соответствуют подлежащее и сказуемое главной части сложноподчиненного предложения.

Формы слова с этими предлогами синонимичны придаточным частям сложноподчиненного предложения со значением времени: ***Во время войны*** *участвовал в темных комбинациях –* ***Когда шла война****, участвовал в темных комбинациях* (А.Н. Толстой); ***Во время*** *всеобщей* ***коллективизации*** *он увидел эшелоны, набитые семьями раскулаченных –* ***Когда шла коллективизация****, он увидел эшелоны, набитые семьями раскулаченных; Мостовскому казалось, что* ***во время спора*** *с Иконниковым работа его логики становится похожа на бессмысленные усилия ножа, борющегося с медузой –* ***Когда шел спор*** *с Иконниковым, Мостовскому казалось, что работа его логики становится похожа на бессмысленные усилия ножа, борющегося с медузой; Но, представь себе, если* ***во время грозы*** *большинство старается спрятаться от ливня, это еще не значит, что все люди одинаковы - Но, представь себе,* ***когда гроза****, большинство старается спрятаться от ливня, это еще не значит, что все люди одинаковы* (В. Гроссман).

Синтаксема ***при + предл. п.*** употребляется для выражения одновременности, этой форме синонимичны придаточные с союзом *когда* в том случае, если существительные, входящие в конструкцию, обозначают:

- погодные явления: *дождь, холод, мороз* и т. п.; существительные со значением погодных явлений наряду с чисто временной характеристикой (***во время дождя спал***) могут нести информацию обо условиях, в которых протекает действие или имеет место какое-либо явление:

Но и ***при таких морозах*** *ни на один день не прекращаются работы в совхозе. На протяжении многовековой эволюции закреплялась способность теплокровных животных сохранять высокую активность* ***при холоде*** ("Наука и жизнь", № 3, 2005);

- процесс, виды движения или названия действий: *встреча, расставание, обсуждение, рассмотрение, подписание, заключение, обработка, исследование, анализ, испытание, проверка, демонстрация, включение, полёт, ходьба* и т. п.: *Враг не сломил их сопротивления, потеряв* ***при штурме дома*** *больше солдат, чем при взятии Парижа.* ***При лечении*** *пневмонии используются антибиотики. Все подробности я расскажу вам* ***при встрече****.*

Эта группа может заменяться группой ***во время + род. п***., однако обратная замена возможна не всегда (в зависимости от лексического наполнения конструкции).

При + предл. п. несёт дополнительную информацию об «эффекте присутствия», или о каком-либо явлении, факте, имеющем место в тесной связи с названным действием, или об участии данного лица в названном процессе, действии: *Оказывается, еще* ***при жизни*** *мамы отец увлекался одной мечтательницей и сумасбродкой, княгиней Столбуновой-Энрици – Оказывается, еще* ***когда жива была*** *мама, отец увлекался одной мечтательницей и сумасбродкой, княгиней Столбуновой-Энрици;* ***При появлении*** *Живаго он вежливо приподнялся и переменил свою полулежачую позу на более приличную сидячую –* ***Когда появился*** *Живаго, он вежливо приподнялся и переменил свою полулежачую позу на более приличную сидячую;* ***При жизни*** *покойной углы комнаты были загромождены до потолка, и обыкновенно в нее не пускали –* ***Когда*** *покойная* ***была жива****, углы комнаты были загромождены до потолка, и обыкновенно в нее не пускали; Юрий Андреевич как завороженный слушал эту*

бредовую вязь, как когда-то ***при переезде*** *из Европейской России в Сибирь прислушивался к цветистой болтовне возницы Вакха - Юрий Андреевич как завороженный слушал эту бредовую вязь, как когда-то,* ***когда переезжал*** *из Европейской России в Сибирь, прислушивался к цветистой болтовне возницы Вакха; А то бы о них имелось упоминание. Впрочем, обо всем* ***при встрече*** *- А то бы о них имелось упоминание. Впрочем, обо всем,* ***когда встретимся*** (Б.Л. Пастернак).

Таким образом, формы слова способны обозначать событие, положение дел, как и предикативные единицы. Синтаксемы с временным значением могут быть синонимичны не только между собой, но и с придаточными частями сложноподчиненного предложения. Однако не наблюдается полной синонимии между разными синтаксическими единицами. Каждая из них имеет свои оттенки значений.

Литература:

1. *Золотова Г.А. Очерк функционального синтаксиса русского языка. – М., 1973. – 352 с.*
2. *Виноградов В.В. Русский язык. – М., 1986. – 639 с.*
3. *Русская грамматика Т. 2. / Под. ред. Шведовой Н.Ю. – М., 1990. – 639 с.*
4. *Золотова Г.А. Синтаксический словарь. – М., 1988. – 440 с.*
5. *Грамматика современного русского литературного языка. – М., 1970. – 767 с.*
6. *Современный русский язык / Под. ред. В.А. Белошапковой. – М., 1989. – 800 с.*

Жигалин Н.С., Иртикеева А.Ф.

Сөздің құрылымы және бірқалыптылық мағынасындағы басыңқы сөйлем бөліктері

Мақалада сөз бен сөйлемдегі септік формалар мен басыңқы сөйлем бөліктеріндегі бірмезеттілік мағынасын беруде синонимдік байланыстың бар екендігі жайлы сөз етілген.

Тірек сөздер: *Сөздің құрылымы, синтаксема, бірқалыптылық мағынасы, синонимдік қатынастар.*

Zhigalin N.S., Irtikeyeva A.F.

Forms of words and additional parts with the value of simultaneity

This article discusses the importance of simultaneity in the forms of words and synonymous relationship between the sentence - case forms of words and subordinate parts of a complex sentence.

Keywords: *Form of words, syntaxum, the meaning of simultaneity, synonymous relationship.*

***

УДК 81’374

Исмаилова Г.К. – кандидат филологических наук, доцент, профессор,
Государственный университет им. Шакарима, г. Семей
Фоминых К.И. – магистр,
Государственный университет им. Шакарима, г.Семей
E-mail: gainigul_ismailova@mail.ru

СОВРЕМЕННЫЕ ЛЕКСИКОГРАФИЧЕСКИЕ ИСТОЧНИКИ НЕОЛОГИЗМОВ АНГЛИЙСКОГО ЯЗЫКА

Аннотация. *В статье анализируются актуальные тенденции и принципы построения современных лексикографических источников английского языка, включая evidence-based lexicography, принципы иллюстративности и энциклопедичности. Рассматривается понятие «когнитивное значение», которое является приоритетным в построении современных словарных статей и основано на описании слова в связи с его реальным употреблением в языке.*

Ключевые слова: *Evidence-based lexicography, неологизм, когнитивное значение, иллюстративный подход, энциклопедический подход.*

Изучение соотношения окружающего мира, мышления и языка определяет содержание основных проблем, связанных с изучением номинации. Именование в языке всегда содержательно, так как оно опосредовано мышлением, которое существует реально, обретая чувственно - воспринимаемую форму слов и словосочетаний, предложений.

Чувственное восприятие мира неосуществимо без непосредственного контакта с воспринимаемым объектом. При чувственном восприятии и отражении мира отсутствует главное определяющее условие номинации, а именно идеализация материального мира. Чувственная форма отражения не отчуждает признаки предметов и поэтому нет необходимости в закреплении отражаемого. Процесс абстрагирования, отчуждения и обобщения свойств, предметов реального мира осуществляется только при абстрактно-логическом осмыслении мира, работы человеческого сознания, закреплении познанного в языковой материи. В этом случае номинация становится объективной необходимостью [1, с. 12].

Естественный язык является не только средством познания окружающего мира. Материализуя мысль, он связан также с формированием и передачей мыслей, с выражением чувств, оценок, номинируя тем самым сферы эмоциональной, речемыслительной и коммуникативной деятельности человека. Язык даёт наименования вещам, явлениям, способствует обобщению и дифференциации их свойств и отношений. Храня и передавая общественно - исторический опыт, отраженный в значениях и наименованиях языковых единиц, язык удовлетворяет одновременно коммуникативные потребности людей [2, с. 9-93].

Язык - особая знаковая система, существует как система средств, обобщенных знаков и моделей, их связей и как его реальная манифестация, конкретная реализация этой системы; язык как комплекс категорий, существующих in potentia, и язык как беспрерывно повторяющийся процесс [3, с. 77]. Следовательно, язык - это своеобразная система знаков, которая реализуется и воспроизводится в актуальных речевых единицах и обеспечивает общение и взаимоотношение между членами языковой общности, выражая многообразие мыслей, намерений, чувств, пользующихся языком.

Знаки естественного языка обладают двукратной соотнесенностью с предметным рядом:

- в качестве номинативных знаков- слов и словосочетаний в системе номинаций, в парадигматике;

- в качестве или в составе предикативных знаков- фраз, высказываний в актуальной речи, в синтагматике, что является особенностью номинативного аспекта языка.

Данное свойство присуще лишь человеческому языку, так как превращает его в уникальную по формальной, содержательной структурам и универсальную по назначению систему, способную интерпретировать любую деятельность человека.

Язык является специфически организованной системой с двойным означиванием её единиц. Актуальные речевые единицы, их номинативный аспект формируется на основе знаков первичного означивания слов, словосочетаний. Специфика передачи явлений, предметов объективного мира языковыми знаками состоит в том, что в человеческом языке наименование существует для выполнения коммуникативной функции.

Другая особенность человеческого языка - его сложное материально - идеальное образование, сочетающее в себе по отношению к объективной действительности свойства обозначения и отображения [4, с. 445]. При этом процесс обозначения языковыми знаками подчинен задачам отражения. В процессе формирования языкового значения участвуют и находят отражение три взаимосвязанных между собой элемента - познающий субъект (человек), познаваемый объект (реальная действительность) и языковой знак (язык).

Кроме этого, одной из черт языка является его деятельностный, творческий характер, так как именно структура трудовой деятельности, опосредованная мышлением, отличает человеческий язык от прочих знаковых систем. В значениях языковых единиц, в словах и словосочетаниях, представлена преобразованная и свернутая в материи языка идеальная форма существования предметного мира, его свойств и отношений, раскрытых совокупной общественной практикой [5, с. 134]. Соотношение значений слов через обозначения с предметным рядом как бы вскрывает механизм идеализации предметного мира, условия его освоения, происходящего непрерывно в повседневной общественной и индивидуальной деятельности человека.

Изучение номинативного аспекта языка требует исследования его содержательной стороны, взаимоотношений языка с мышлением и действительностью. Язык невозможно описать в его реальном функционировании без обращения к содержанию его единиц и к речемыслительным механизмам.

Язык – сугубо человеческая категория и главная сила любого народа. Для человека самое главное – это общение. Язык обеспечивает эту потребность человека, то есть вербальную коммуникацию. Язык вместе с тем выполняет и такую весьма важную функцию для обеспечения организации вербальной коммуникации, как кумулятивную, то есть накопление знаний о мире. Информация, добытая человеком в ходе его познавательной деятельности, содержится в главных единицах языка: в словах, словосочетаниях, фразеологических сочетаниях, предложениях, текстах.

Знания об объективном мире существуют в самых различных видах и формах. Среди них особое место занимают научные или специальные знания о мире. Они сосредоточены в особой категории языковых единиц - в терминах и терминологических системах. Они выступают наряду с функциональными

стилями как один из основных признаков образованности, развитости науки, производства, профессиональных и иных областей того или иного народа, общества, его развитости. Они свидетельствуют одновременно о функциональных возможностях того или иного языка, о способности его удовлетворять самые разные потребности общества, в самых разных его областях в таком явлении, как вербальная коммуникация.

Термины и терминологические системы отражают один момент в гносеологии этноса, в частности, какими научными и специальными знаниями обладает этнос, в каких сферах научной, производственной, профессиональной, общественно-социальной деятельности человека, в каком объеме, качестве. Глобализация, вступление государств в рыночную экономику, сотрудничество их в разных областях науки, производства и культуры способствуют взаимопроникновению и взаимообогащению терминологических систем разных народов и языков.

Исключительная значимость научных и других специальных понятий, научной и специальной информации для жизни и развития науки, экономики, промышленности, культуры любого народа предопределяет необходимость особого тесного сотрудничества ученых и специалистов в области терминологии, предпринятие самых различных активностей в этой сфере, в частности, систематизация, стандартизация терминов, создание идеографических учебников, учебных пособий по отраслевой терминологии, толковых, переводных словарей.

Лексикографическое описание английского языка, как и многих других европейских языков, восходит к периоду средневековья, однако системностью и большим охватом отличаются словари, созданные на несколько столетий позднее. Первым крупным словарем английского языка является «Oxford English Dictionary», выдержавший несколько переизданий, так же известный как «Murray's Dictionary» в честь фамилии первого редактора. На официальном сайте словаря сообщается, что новое переиздание словаря запланировано на 2017 год – данное издание будет выпущено в электронном формате, так как издатели словаря наряду с другими крупными издательствами решили отказаться от выпуска печатных версий словарей.

Данная тенденция продолжает активно развиваться, что позволяет сделать предположение о полном исчезновении бумажных версий словарей через десятилетие. Причины такого подхода являются комплексными: они кроются в технологическом прогрессе, в активном использовании мобильных устройств, позволяющих хранить большие объемы информации; возможности отслеживать последние изменения и новшества – при покупке в электронном формате крупные словари, как правило, снабжаются программным обеспечением и подпиской на все изменения и дополнения, вносимые в словарь. В результате словарь постоянно меняется, дополняется, пользователи получают доступ ко всем новинкам без необходимости покупки очередного бумажного переиздания. Тенденция включения в словарь новых слов и поиск неологизмов берет начало еще в 60-х годах 20 века, когда начинается новый этап в развитии лексикографии, однако и в более ранний период появляются словари неологизмов. Классическим примером служит словарь Г.У. Фаулера «A Dictionary of Modern English Usage», выпущенный в 1926 году. Последнее переиздание данного словаря выпущено в 2009 году с комментариями Д.Кристала [6, с. 5].

Наиболее авторитетными изданиями второй половины 20 века являются словарь неологизмов «Dictionary of New Words» Р.К. Барнхарта, выдержавший

несколько переизданий [7, с.1]; «The Oxford Dictionary of New Words» Е. Кноулз и Дж. Эллиот (1998) [8, с. 2]; словарь неологизмов С.Туллох [9, с. 2]. Словарь Дж. Эйто «The Longman Register of NewWords» описывает неологизмы, вошедшие в английский язык в 80-х годах 20 века – всего около 1200 лексических единиц с иллюстративным материалом на основе англоязычной прессы [10, с. 4]. Словарь Дж. Грина «Dictionary of New Words» описывает около 2.700 лексических единиц, вошедших в английский язык, начиная с 1960 года [11, с. 3].

На современном этапе наиболее серьезные исследовательские программы в области лексики принадлежат «Oxford University Press». Одним из крупнейших современных словарей, сосредоточенных на реальном употреблении лексических единиц и выявлении неологизмов, является «The Oxford Dictionary of English». Его название созвучно с «Oxford English Dictionary» - другим крупным словарем английского языка - однако данные словари являются совершенно разными. Первое издание «The Oxford Dictionary of English» было выпущено в 1998 году. С этого же момента начинается изучение и фиксирование новых лексических единиц: с 2000 года результаты данной работы публикуются на сайте www.oed.com. В разделе «What's new» можно ознакомиться со списками новых слов, которые были включены в словарь или являются кандидатами на добавление. Данные обновления публикуются с частотой четыре раза в год.

Оксфордский словарь английского языка публикуется издательством «Oxford University Press», которое проводит один из самых масштабных мониторингов языка за счет двух ключевых ресурсов - программы «The Oxford Reading Programme» и базы данных «The Oxford English Corpus», которая состоит в основном из материалов сети Интернет и насчитывает свыше 2,5 миллиардов слов из различных стилей английского языка – от литературного до разговорного. В Оксфордский корпус включаются примеры из всех частей англоязычного мира: Великобритании, США, Ирландии, Австралии, Новой Зеландии, Канады, Индии, Сингапура, Южной Африки, стран Карибского бассейна. Применяемые технологии позволяют создавать максимально точную картину состояния лексики английского языка на современном этапе и отслеживать любые изменения [12, с. 5].

«The Oxford Reading Programme» включает в себя около 100 миллионов лексических единиц; представляет собой электронную базу данных, состоящую из примеров употребления слов: предложений, отрывков текстов, использованных в широком наборе источников – от текстов песен и книг до публикаций в СМИ. На основе мониторинга за данными источниками отслеживается появление и функционирование новых лексических единиц в английском языке.

Высокая частота использования нового слова служит критерием для того, чтобы рассмотреть вопрос о включении неологизма в один из Оксфордских словарей английского языка. Проводится выборка новых слов, которые публикуются на официальном сайте, однако они могут не войти в основной словарь, если не обладают достаточно большой частотой употребления в различных источниках. Таким образом, редакторы Оксфордских словарей английского языка используют лексикографический принцип, который обозначен как evidence-based lexicography - он основан на критерии реального употребления языковых единиц в различных источниках. Цель такого подхода - показать, как используются слова в действительности, и какими значениями наделяют лексические единицы носители языка. Помимо вышеназванных двух

основных программ важную роль при составлении и обновлении Оксфордских словарей играют отдельные исследовательские группы: как сообщается в предисловии «The New Oxford Dictionary of English», Graeme Diamond и его группа занимаются отбором новых слов, Philip Durkin и Katrin Their внесли существенный вклад в работу над этимологией, Bill Trumble и Jeremy Marshall выступили в качестве консультантов по научным аспектам.

Словарь «The New Oxford Dictionary of English», изданный в 2010 году, сосредоточен на изменениях значений и новых словах, появляющихся в английском языке: в словарь было включено свыше двух тысяч новых слов, выражений и оттенков значений. Составители выделяют следующие ключевые области, служащие источниками неологизмов: компьютерные и коммуникационные технологии, масс-медиа, финансовая сфера. Одной из причин влияния компьютерных технологий на язык являются изменения в образе жизни людей: Интернет не только служит для работы и поиска информации, но превратился в мощное средство процесса социализации и общения. Результаты данного влияния прямым образом отображены в современном английском языке, как за счет неологизмов, так и через изменения значений слов.

«The New Oxford Dictionary of English» отличается от предыдущих изданий Оксфордских словарей за счет использования при его составлении иных лексикографических принципов. Основной принцип, обозначенный редакторами словаря как evidence-based lexicography, был раскрыт ранее. В его основе лежит использование данных The Oxford English Corpus и The Oxford Reading Programme.Второй принцип напрямую связан с пониманием термина «значение», который ранее трактовался в англоязычной науке как совокупность всех возможных способов употребления слова.

Составители «The New Oxford Dictionary of English» указывают, что такой подход приводит к неточности, так как основное значение слова становится неотчетливым из-за множества вторичных значений. В данном словаре для каждого слова указано меньшее количество значений, чем в традиционных словарях, однако они более ёмкие и точные. Третий принцип – это иллюстративность: каждое слово сопровождается большим количеством примеров, взятых из корпуса, а не составленных редакторами. Четвертый принцип – энциклопедичность: включение в словарные статьи экстралингвистических данных.

В 2014 году было выпущено одиннадцатое издание «Merriam-Webster's Collegiate Dictionary». Данный словарь значительно меньше по масштабу в сравнении с Оксфордским словарем. В него включено 225.000 дефиниций и свыше 42.000 примеров, в том числе ряд неологизмов из различных областей: технологии, наука, сфера развлечений, здоровье, общественная жизнь. Специальное приложение включает разделы, посвященные вопросам стилистики, заимствованиям из других языков, биографическим и географическим справкам.

«Merriam-Webster's Collegiate Dictionary», как и «The New Oxford Dictionary of English», не является в чистом виде словарем неологизмов; это словари, включающие в себя лексические новшества наряду с обычными словами. В последнее издание «Merriam-Webster's Collegiate Dictionary» было включено свыше 150 новых слов и выражений, однако этимология некоторых из данных слов показывает, что редакторы и составители словаря по-своему понимают термин «new word» – неологизм – без учета временного фактора. Например, в категорию новых слов были добавлены существительные «Yooper»,

первое использование которого относится к 1977 году; «bigdata» - 1980 год; «turducken» - 1982 год.

Крупное издательство английских словарей «The Cambridge University Press» отдельно не публикует словари неологизмов, но регулярно обновляет выпускаемые издания новыми словами: четвертое издание «Cambridge Advanced Learner's Dictionary» содержит почти 1.500 новых слов и выражений из сферы масс-медиа, технологий, общественной жизни. Однако, наиболее актуальные лексические новшества публикуются на сайте www.cambridge.org в разделе «About words. A blog from Cambridge Dictionaries Online». Блог содержит дефиниции и примеры употребления новых слов, комментарии пользователей, однако не представляет собой словарные статьи, носит неформальный характер; в целом предназначен для изучающих английский язык на уровне advanced.

В настоящее время многие издательства публикуют информацию о наиболее актуальных лексических новшествах на официальных веб-сайтах или в блогах, поскольку печатные издания словарей не могут обновляться с равной скоростью и включают далеко не все неологизмы, употребляющиеся в масс-медиа.

Крупный словарь английского языка «Macmillan English Dictionary» с 2014 года полностью перешел на онлайн-версию, в продаже остаются только издания предыдущих лет. Функционирование онлайн-версии словаря позволяет своевременно вносить любые необходимые изменения, поэтому на данном этапе наибольшей популярностью пользуются именно такие проекты. На сайте www.macmillandictionary.com действует проект «Buzzwords» сходный с www.dictionary.cambridge.org: публикуются короткие заметки о новых словах, употребляющихся в сети Интернет, блогах, масс-медиа. Они состоят из краткого пояснения значения слова и примеров его употребления.

В основе подобных публикаций лежат данные корпуса английского языка, который позволяет отследить увеличение частоты использования лексической единицы. Однако описываемые в заметках лексические единицы в большинстве не являются неологизмами, поскольку термины «neologism» и «buzzword» относятся к разным лексическим явлениям. «Buzzword» - это модное слово, часто употребляющееся в языке масс-медиа, в печатных изданиях. Оно не обязательно является неологизмом, может функционировать в языке десятилетиями, но в определенный момент стать более актуальным и часто используемым. Представляется важным провести четкую границу между данными понятиями, поскольку в некоторых зарубежных публикациях они приравниваются друг к другу. Например, в статье авторов Yair Neuman и Ophir Nave, опубликованной в журнале «Complexity», «buzzwords» определяются как новые слова, неологизмы [13, с. 60].

В целом лексикографические источники английского языка представлены одними из самых многочисленных и авторитетных изданий в мире, которые следуют новой важной тенденции – описание слова в связи с его реальным употреблением в языке. Современные исследовательские программы позволяют создавать полномасштабные словари максимально объективного характера относительно значений и примеров употребления лексических единиц, минуя фактор субъективного мнения составителей и редакторов словарей. Если в словарные статьи включаются примеры, они отбираются из корпуса английского языка, а не составляются авторами словарей.

Примеры представляют собой реальные случаи употребления лексических единиц носителями языка, что позволяет отобразить то понимание слов, которое вкладывают в лексические единицы люди.

Таким образом, описываемые значения слов приближены к тому, что находится в сознании большинства носителей языка. В лингвистической литературе часто поднимается вопрос о чрезмерной научности словарных дефиниций, именно поэтому лексикографы стремятся приблизить семантические толкования к реальным категориям. Дефиниции слов, основанные на обыденном сознании носителей языка, выражают когнитивное или контекстное значение.

Вторая важная тенденция – включение в словари экстралингвистических данных, что позволяет говорить об описании не только сугубо языковых аспектов, но и элементов концептуальной информации, лежащей за словесной оболочкой. Словари составляются системно в соответствии с дескриптивным подходом. Современные лексикографические тенденции являются прямым следствием влияния когнитивной лингвистики. Третья тенденция – приоритет Интернет-источников при изучении неологизмов: наиболее актуальная информация о неологизмах публикуется в блогах на официальных сайтах крупных издательств. Она отличается краткостью, однако отражает самые последние языковые новшества, поскольку редакторы веб-сайтов в любой момент могут обновлять информацию. Подобные публикации основаны на данных корпуса английского языка, появляются только на официальных сайтах и редактируются опытными лингвистами, поэтому не вызывают сомнений в достоверности.

В отношении печатных изданий такая мобильность не наблюдается: во-первых, обновленные издания словарей выпускаются с частотой в два-три года или ещё реже, тогда как по оценке редакторов авторитетного словаря Merriam-Webster, каждый год в английском языке появляется до 800 новых слов и выражений. Часть из этих слов исчезает, однако другая прочно входит в лексикон.

Во-вторых, в словари неологизмы попадают только после наличия данных из корпуса и других программ о высокой степени их употребления. Однако авторы не уточняют, какое количество примеров употребления неологизма должно быть зафиксировано, чтобы слово попало в словарь. Даже при наличии популярности и частом употреблении в масс-медиа, новое слово может не попасть в словари. Проблема отбора слов для лексикографических источников по-прежнему остаётся актуальной.

В-третьих, период между появлением неологизма в языке и его включением в словарь может составить свыше десяти лет: например, слово «selfie» появилось в 2002 году, однако было включено в словарь «Merriam-Webster» как «new word» только в 2014. Это связано с тем, что неологизм должен пройти через ряд этапов, закрепиться в языке и в обществе, то есть пройти через лексикализацию и социализацию.

Среди слов, включенных в «Merriam-Webster Collegiate Dictionary» 2014 года, наиболее новыми являются лексические единицы, чье появление относится к 2010 году; слова, появившиеся позже, в словаре не представлены, однако описываются в Интернет-источниках других словарей.

Следовательно, данные единицы не закрепились в достаточной мере в языке, для того, чтобы быть включенными в печатный словарь, однако их использование в корпусе английского языка достаточно велико, иначе информация о них не была бы опубликована на официальных сайтах. Представляется важным отметить факт, что печатные издания словарей не могут

в полной мере и своевременно отобразить все лексические новшества языка, поэтому при изучении неологизмов необходимо опираться на разнообразные источники, следуя комплексному подходу в получении данных.

Анализ современных словарей английского языка и включаемых в них новых слов подчеркивает неоднозначность понимания термина «неологизм» при кажущейся простоте его внутренней формы – «новое слово». Семантика слова «новый» предполагает относительность во времени, сравнение с более ранними периодами функционирования языка. Относительность в свою очередь приводит к субъективности: например, стилистическая теория и психолингвистический подход к неологизмам основаны на субъективном восприятии индивидом лексических единиц, однако представляется важным следовать объективным подходам, рассматривать неологизм как новшество именно в языковой системе, а не как новшество в сознании части носителей языка или в конкретном словаре. Несмотря на качество и разнообразие лексикографических источников, спорные вопросы относительно включения неологизмов в словари сохраняются, что во многом вызвано высокой активностью процессов словообразования в английском языке.

Литература:

1. Колшанский Г.В. Некоторые вопросы семантики языка в гносеологическом аспекте // Принципы и методы семантических исследований. – М., 1976. – С. 5-29.

2. Серебренников Б.А. К проблеме сущности языка. Общее языкознание// Формы существования, функции, история языка. – М., 1970. – 604 с.

3. Бодуэн де Куртене И.А. Некоторые замечания о языковедении в языке Избранные труды по общему языкознанию. Т. 1, – М., 1963. – 384 с.

4. Резников Л.О. Диалектический материализм об отношении языка к действительности. Философия марксизма и неопозитивизм: Вопросы критики современного неопозитивизма. – М., 1963. – 445 с.

5. Леонтьев А.Н. Деятельность и сознание // Вопросы философии. – 1972. – №12. – С. 129-140.

6. Words in English: Structure, History and Use, taught by Suzanne Kemmer at Rice University, 2006. – http://info.owlnet.rice.edu. – P. 5. Дата обращения: 25.05.2017 г.

7. Barnhart C.L., Steinmetz S., Barnhart R.K. The Second Barnhart Dictionary of New English. – New York, 1990. – P. 1.

8. Knowles E., Elliot J. The Oxford Dictionary of New Words. – Oxford: Oxford University Press, 1998. – P. 2.

9. Tulloch Sara. The Oxford Dictionary of New Words: A Popular Guide to Words in the News. – Oxford: Oxford University Press, 1991. – P. 2.

10. Эйто Дж. Словарь новых слов английского языка. – М.: Русский язык, 1990. –434 с.

11. Green J. Bloomsbury Dictionary of New Words. – М.: Вече, Персей, 1996. – P. 3.

12. Soanes C., Stevenson A. Oxford Dictionary of English, Revised 2nd Edition. – Oxford: Oxford University Press, 2005. – P. 5.

13. Yair Neuman, Ophir Nave, Eran Dolev. Buzzwords on their way to a tipping-point: a view from the blogosphere // Complexity. – 2011. – 16 (4). – P. 60.

Исмаилова Г.К., Фоминых К.И.

Ағылшын тіліндегі неологизмдердің қазіргі лексикографиялық әдебиеттері

Мақалада ағылшын тілінің заманауи лексикографиялық қайнар көздерінің өзекті үрдестері мен құрылу ұстанымдары, evidence-based lexicography қоса қамтылған энциклопедиялық және иллюстрациялық қағидалары талданған. Тілдегі сөздің нақты колданулуына негізделген және заманауи сөздік мақаланы құрастырудағы когнитивтік мағына ұғымының басымдыққа ие болатындығы қарастырылады.

Тірек сөздер: *Дәлелдемеге негізделген лексикография, жаңа сөз, когнитивтік мәні, иллюстрациялық тәсіл, энциклопедиялық тәсіл.*

Ismailova G.K., Fominykh X.I.

Contemporary lexicographical sources of the English language neologisms

The article is devoted to the analysis of the up-to-date tendencies and formation principles of contemporary English lexicographical sources, including evidence-based lexicography, the illustrative and encyclopaedic principles. The notion of «cognitive meaning» is examined, which is of high priority at the formation of the contemporary dictionary entries.

Keywords: *Evidence-based lexicography, neologism, cognitive meaning, illustrative approach, encyclopedic approach.*

***

ӘОЖ 821. 512. 122 (091)

Рахманова Н.М. – филология ғылымдарының кандидаты,
профессор м.а., Алматы университеті
E-mail: 55rnm@mail.ru

ТАБИҒАТ ТЕҢДІГІН БҰЗУ ТӨРКІНІНЕ БАСТАР ЖОЛ

Аңдатпа. *Мақалада М.Әуезовтің «Көксерек» повесінің жазылу тарихындағы әр түрлі ұстанымдар сөз болады.Әлемдік әдебиеттегі «Көксерекпен» сарын үндестігі бар шығармалар салыстырылады. Жазушының Көксерек бейнесі арқылы үстем күштің әсерінен ғасырлық дағдысынан айрылған қазақ халқының болмысын суреттеуді мұрат еткені зерделенеді.М.Әуезовтің шығарма жазылған тұстағы қазақ басына түскен ауыртпалықты адам мәніндегі хайуанаттың ойымен жеткізгені парықталады. Әр тіршілік иесінің жаратылысына адалдығын жазушының қалайтыны,ол ойын шығарма астарына жасыра білгені айтылады.Жаратылысты күшпен өзгертуге,басқа тәрбиені қабылдауды міндетті болуға қарсылық мұңы шығарма өзегінде екені мақалада талданады.*

Тірек сөздер: *Тапшылдық сана, гуманистік идеал,символдық бейне, жыртқыштық инстинг, табиғат теңдігі.*

М.Әуезов “Көксеректі” 1928 жылдың желтоқсаны мен 1929 жылдың қаңтар айларында Ташкент қаласында жазған. Шығарма “Жаңа әдебиет” журналында 1929 жылы жарық көрді. М.Әуезов 1928 жылы Ленинград университетін бітіріп келген

тұста Қазақстандағы саяси-қоғамдық жағдай ауыр еді. Қазақтың ірі байларын конфескелеуге қатысты жер-жерде түсінбестік ахуал белең алған.

Сол кезде жазған-сызған дүниелердің барлығына таптық тұрғыдан баға беріліп жатқан тұс еді. Ленинград сияқты ірі мәдени орталықта қоғамдық ғылымдардың даму тарихын зерделеген Әуезовтің "өнер-өнер үшін" деген ұстанымын Қазақстандағы саяси үрдіс көтере алмайтын. Осы бір тұста «Көксерек» жазылды. Автордың осы шығармаға ықыласы туралы Әуезов шығармаларының аудармашысы А.Пантиелев былай дейді: «Көксеректі», «Абайдан» әлдеқайда бұрын жазды, сондықтан да алғашқы махаббатындай ұнататын» [1, 93 б.]. «Көксерекке» автор неге іш тартты? Өзінің қайта оралмас Шыңғыстаудағы күндерін тірілткені үшін бе? Әлде шығарма болмысында бүгілген іңкәр ойының тереңге, астардан астарға көмкерілгендігі үшін бе? Сол тұстағы баспасөзде «Көксерек» жарыққа шығысымен-ақ, әр түрлі ұстанымдағы сындар жазылып жатты.

Сондай сынның бірі С.Мұқановтікі:«Әңгіме өте терең астармен жазылған. Қанша қозғағанмен ішінен айқын мағынасын ашу өте қиын. Біз бұл арада қасқыр пәленше, Мұқаш (Құрмаштың алғашқы нұсқадағы аты Н.Р.) түгенше деп орынсыз жорамалдау жасамаймыз. Біздің айтарымыз жалғыз-ақ, Мұхтар мұны жазғанда қасқырды, аң қып алып отырған жоқ, адам қып алып отыр. Өйткені Көксеректе мақсат бар. Сол мақсатқа ұмтылушылық, өз мақсатына ұмтылушылық, түптеушік бар… Көксерек, сөз жоқ, адамның біреуі. Біреуі болғанда Көксерек бүкіл бір ұлтты елестете ме, тапты елестете ме, яки жеке адамды елестете ме, ол жағы бізге қараңғы…» [2, 351-352 бб.]. С.Мұқанов ойын ары қарай тапшылдық сана ықпалымен өрсе де, бізге керектісі Әуезовтің идеялық - көркемдік ойлау машығына өзінше барлау жасай отырып, көркемдік сананы зерделеуге жол көрсеткені.

Жазушыға «Көксеректі» жазуға әсер еткен екі оқиға болғанын Әуезов шығармаларының жазылу тарихын зерттеуші Т.Жұртбай баян етеді. Бірі - «Қаралы сұлудың» прототипі Мәден Түсіпбаева мен жазушы С.Бегалиннің 1916 жылы жазда Мұхтардың қасқырдың күшігін асырап, қолға үйретпек болған, Молдабай ауылында бала оқытқаны туралы естелік, екіншісі – Баянауылдан Мұхтардың өтінішімен Әбікей Сәтбаев жіберген Аққасқа атты итті Шыңғыс тауына жеткізген Әлкей Марғұланның естелігі [3, 411-414 бб.].

Екі естеліктен де «Көксеректің» жазылуына дерек көзі болғаны байқалады. Көрген, естіген оқиғасын көркем баяндап, суреттеуді ғана Әуезов алдына мақсат тұтпаған. Автордың шығарма жазудағы астарлы, тұспалды ойы туралы қазіргі пікірлер де сан алуан. Т.Жұртбай: «Зұлымдықты әділеттілік жеңеді. Бір адамды қансыратқанмен, бүкіл адамзатты жалғыз көкжал жусата алмайды. Сөзсіз жазаға тартылады. Міне, «Көксеректің» нысаналы тұспалы осы» дейді [3, 421 б.]. С.Майлыбай: «Бұл ретте жазушы табиғат заңдылығын күштеп өзгертуге болмайтындығын меңзеген тәрізді» деген ойды айтады [4, 143 б.]. Б.Майтанов «Иесіне адалдықтан, болмысына, жаратушы күшке адалдық басым. М.Әуезов бұл ақиқатты тамаша сезінген. «Көксеректегі» көркемдік тұғырнамалық құдіреттің жұмбақ кілті осы тұстан табылса керек-ті» [5, 35 б.].

Р.Нұрғали «Шығарманың соңғы сөйлемі: Ана кесірі – Көксеректі басқа тебуі. Жазушының гуманистік идеалын да осы орайдан іздеуіміз керек. Адам қолында өскен, бірақ адамға қиянат еткен, оның ет – бауырын езіп, жара салған көкжал сол адам қолынан өлім тапты» [6, 286 б.].

«Көксерек» сынды символдық тұспалдауға құрылған шығарманың идеялық, эстетикалық болмысы туралы пікірлер әлі де айтыла берері сөзсіз. Мәтіннің көркемдік мәнін тану жалғаса береді. Өнер туындысын әркім өзінше қабылдауға, түсінуге ерікті.

Әлемдік әдебиетте жануарларды символдық бейне деңгейінде өзінше өрістетіп, пайдаланған туындылар көптеп саналады. Фольклорлық дүниелер мен қоса М.Әуезов әлем прозасының дәстүріне де иек артқан. Л.Толстойдың «Холстомері» мен «Булькасы», А.Чеховтың «Аққасқа», «Каштанкасы», Джек Лондонның «Ақ азуы», У.Фолкнердің «Аю» т.б шығармалары жануарлар өмірінің ішкі әлемін баға отырып жазылған дүниелер. «Көксерек» те осылар деңгейлес шығарма.

М.Әуезов Джек Лондонның «Ақ азуын» «Көксерек» жазылғаннан кейін алты жылдан соң аударған. Төрт бөлімнен тұратын «Ақ азудың» негізгі мотиві өмір үшін жанталасқан адам жанкештілігін баяндау. Шығарма соңында қартайған Ақ азу жазмышқа мойынсұнып, адамдар ортасынан ажырамай, ежелгі жауы иттермен де ымыраға келе күн кешуде. Шығарма соңы адам мейірімі бәрін жеңеді деген ойға жетелейді.

Бір жылдың төлдері Мұхтар Әуезов пен американдық жазушы Уильям Фолкнер шығармаларында сарын үндестігі бар. Фолкнердің «Аю» повесінің болмысы «Көксерекке» ұқсас.Ол шығарма «Көксеректен» көп кейін жазылған. Фолкнер шығармаларында туған халқының тұрмыс тағдырына, олардың болмысына әсер еткен қоғамдық өзгерістің салдарын көрсетуді көздеген.

Америка құрама штаттарының оңтүстігін ежелден мекен еткен кәрі Бен атты аю мен будан Арыстан атты дүрегей иттің жан алып, жан беріп ұстасуында астарлы символ бар. Американы отарлаушылармен ежелгі жұрттың ымырасыздығын ишаралау аңғарылады.

М.Әуезов те «Көксеректе» үстем күштің әсерінен елден де, жерден де, ғасырлар бойы бастан кешкен тұрмыс-тіршіліктен айрылу алдында тұрған қазақ халқының жалпы болмысын суреттеуді мұрат тұтқан.

Автор символдық бейне Көксерек арқылы өмірді бейнелеу аясын кеңіткен, отарлаушы ел билеушілер туралы ойын өрістетіп бағамдатқан. Повесть жазылған тұста сөз иесіне қысым жасаушы күштердің өктемдігі біліне бастаған. Шартты бейне Көксеректің көзі арқылы кектер кернеген тұстағы қоғам сырын ізерлеуді автор мансұқтаса керек. Бөріге табыну, көк түсті ардақтау түркілердің арғы тегіне ортақ дүние екені де есте. Қасқырлар апанына жасалған қатігездігінің аңғарында зорлықшы жат елдің әрекетін абайлату, меңзеу бар.

«Ұзын кең өлкені қаптай басқан қарағанның ортасында терең, құр жар бар. Соның бас жағында итмұрынды қалың жыныстың арасында қасқыр іні бар. Жақын елге мәлім ескі ін» [7, 7 б.]. Осы ескі інге түр-тұрпаты, бет-бейнесі анық суреттелмеген, жат иістілер келіп дүрліктірді, ойларына келгенін істеді. Ала-бөтен пейілдің тағылыққа құштарлығы байқалады. Жат қол інді аяусыз бұзды. «Ертеңіне түсте жат иіс шықты, алыстан әлдеқандай дабырлаған дауыстар естіліп, жақындап келе жатты. Күшіктердің жоталарынан тістелеп, індерге тығып-тығып тастап, ақ қасқыр қараған ішіне кірді.

Ін үстіне мүйіз тұяқтар тасырлап дүбірлетіп келді: айқай-дабыр молайды. Бірі үстіне бірі келіп, жиын көбейді. Жерге ат үстінен тастаған ағаштар сарт-сарт түсіп жатты. Ін аузына екі аяқтылар жыбырлады. Көргіш

көздер ін түбіне қадалды. Күшіктер бірі үстіне - бірі үйіліп, бауырын көтеріп қыбырлай алмай, жақын жерде жатыр еді.

Жып - жылы мықты тұсаулар мойынынан, жотадан ұстап бар күшікті сыртқа алып шықты. Жеті күшіктің бесеуін көздеріне қарап отырып өлтірді де, екі кішкенесін қалдырды. Кетерде бұның біреуінің тірсегін қиып қалдырады да, екінші біреуін - ең кенжесін алып жүріп кетті. Қалған жалғыз күшікті тістелеп алып, екі қасқыр жоқ болды. Ін қаңырап қалды... [7, 8-9 бб.].

Ескі інді ажал апанына айналдырып, тізеге салған әрекетін иелерінің тағылық табиғатын жани түсті. Олардың тіршілік ырғағы өзгерді. Тұтқын Көксерек үшін жаратылыстың байырғы бет-бейнесі мен тыныс- тіршілігінің жалт беруі жетімдік түйсік әкелді. Мойнына жіп тағылуы –оның тағылық болмысын құрықтаудың алғашқы қадамы. Автор повесте Көксеректі басты кейіпкерге айналдырған, адамдарды екінші орынға түсірген.

Оқиғаны баяндаушының үні Көксерек үнімен үндесіп кететін тұстар шығармада баршылық. Бұл туралы А.Ісімақованың: «Повествователь сливает свой голос с волком взрослея с ним, открывая тайны и законы вольчей жизни, но он же понимает и Курмаша, всей душой привязавшегося к своему волчонку. Повествователь большей частью отдает право самому «говарящему» за себя Серому Лютому и это представляется оправданным» дейді [8, 288 б.].

Шығармада қасқыр да, ит те адамзатпен қатар өз әлемімен сипатталады. Автор оларды адамның теңемесі сияқты алып, адамның мәнін хайуанаттар бойына жасырған. Адам баласы айта алмайтындарды олар айтады. Апанынан өз еркінен тыс жат ортаға әкелінген Көксерек жаңа ортадан бостандық пен мейірбандық дәметті. Жаратылысына өзгеден бір табан жақын ауыл иттері де бұған үдірейе, сақтана, жаулық пейілмен қарады, оны жатсынды. «Бірде-бір ит мұны дос көрмейді, маңына жақындатпайды. Қасқырға шабытын батыл төбеттер бұны талап та тастайды. Өзге көп ит те ырылдап үріп, кейде тап беріп, әр жерінен тістеп тартып кетеді» [7, 9 б.].

Көксерек тағдыры аянышты, еркіндігіне тұзақ салынған. Оған айналасындағылардың қылығы шаншудай қадалады, ол өзіне жат тағдырға ызалана тұншығады. Көксерек ауыл иттері сияқты болмауға барын салады. Көксеректің жат ортаны жатсынуы, еркін әрекеті – оның ішкі бостандығының көрінісі. Өздерін тағылыққа ізгілік үйретуші санаған көпшілік үні Көксерек қылығын қара ниетті жауыздықтың тұрғысы санайды. «Кәпір, қырыс, тағы емес пе! Кеудесін бермейді, жасымайды» деп өз өлшемдерін айтысады.

Өзі де, өзге де бола алмаған Көксерек ауыл иттерімен ара кідік қақтығысып қалғаны болмаса, айналасымен жанасуға салғырттық танытады. Табиғаты алыс-жұлысқа бейім қасқыр «Өзі ешкімге ізденіп соқтықпайды. Ит баласына заты қастай жібімейді. Әлі күнге бір рет жадырап, ойнап көрген емес. Татулық жоқ, суық. Жалғыз - ақ атын біледі. Құрмаш пен әжесі шақырса ғана келеді. Онда да жүгіріп келмей, құйрығын сөлектетіп, бүкеңдеп қана келеді. Бұны да ашыққан уақытында істейді. Әйтпесе көбінесе анадай жерде қырыстанып, көзінің астымен жалт-жұлт қарап жатып алады. Барып түрткілеп, орнынан тұрғызып жіберген соң ғана үйге жүреді. Өскен сайын сызданып, суықтанып келеді» [7, 11 б.].

Көксерек адамдардың одан да тілейтінін түсінуге тырысты, бірақ түсінбеді. Қасқыр иттің күйіне түсті, ал ит ешқашан қасқыр бола алмайды. Өмірдің тепе-теңдігін жоғалтқан Көксерек маңайын жатсына бастады. Есейе келе ауылдан екі рет кетіп, екі рет қайта оралған Көксеректің үшінші кетісі

«бұл жолғысы шын болды». Бәрібір қашты. Даладағы аштық пен суық Көксеректі тағылар салтына икемдеді. «Алғашқы рет амалсыздан көкке қарап, аузын ашып ышқығанда ішінен зор дауыс шықты». Бірінші рет ұлыды. Көксерек үшін күтпеген жағдай, тегінің үнін жатсынғандай күй кешті. Мұның толассыз ұлуын естіп келген қаншық қасқырды да Көксерек маңына дарытқысы жоқ. Соңынан «екеуін иістері табыстырды». Аңсаған еркіндік Көксеректі ширатты, жыртқыштық инстингін оятты. Ақ қасқырмен жұптасы, қайтадан табиғатына сіңді. Бірақ бәрібір өз қандастарынан бөлектігін байқатты.

Көксерек жат иістен әбден зәрезеп болған, ініндегі өз күшіктерін де әкелік мейіріммен қабылдай алмайды, өйткені ол ондай тіршілік жалғасын көрген жоқ, тәрбиесі, көргені басқа еді. «Ін ішінен жат иіс сезіп, Көксерек басы мен кеудесін сұғып «ырр» етіп барып, кішкене күйкі күшікті тістеп суырып алып шықты. Бұл бұны істегенде, ақ қасқыр арсылдап тап беріп еді. Көксерек сонда да тоқтамай, көк күшіктерді жерге жұлқып-жұлқып соғып, қабырғаларын кірт-кірт сындырып, өлтіріп тастады. Бірақ бір емес екінші, үшінші, тағы әлде нешеуі пайда болды. Ақырында жылады» [7, 17 б.].

Әуезов өмірдегі кез келген құбылысқа жан-жақты қарауға бейім. Халық ұғымында «қасқырдай өз күшігін талаған» деген теңеу бар, ол ел билеушілердің, ел сенім артқандардың келіссіз әрекетіне қатысты айтылатын салыстыру. Автор Көксеректің күшіктерін өлтіруін кездейсоқ қиянат көрінісінен гөрі, сырттан келген зұлымдық сұсының белгісі ретінде бейнелейді. Қасқырлар қоғамынан тыс өскен Көксерек олардың тіршілік бастауын, жаратылыс құдіретін түсіне алмайды. Көксеректі күшігін өлтіретіндей қатігез, қасқой еткен бөтен орта. Қатігездігі үшін өзіне-өзі мінді болып көрінген, ақырында жылаған, Көксеректің апанын тағы жат қол келіп күйретіп кетті. «Індерінің үстінен көп үлкен жаулар кетіп барады екен. Қамыс арасына бұқты. Жау озған соң інге келді. Бір-ақ қана күшік қалған, бұралып тұра алмайды, арт жағын баса алмайды» [7, 17 б.].

Қастық қастық тудырады. Күшіктерінен айрылған ақ қасқырдың күйреуін автор: «Ақ қасқыр ойнамайды, қыңсылай береді. Жесе де семірмейді. Кей уақытта жалғыз қаңғып кетеді. Көксерек артынан іздеп жүріп, зорға табады. Кейде Көксерек қатты жүріп кеткенде, бұл жүрмей тұрып та қалады. Көксерек қайта оралып келеді» деп суреттейді [7,17].

Әуезов әрбір қимыл қозғалыс арқылы астарлы ойын сабақтай түседі. Қуғыншылар ақ қасқырды соғып әкеткеннен кейін Көксерек «тағы да жалғыз жортуылға түсті...». Жалғыз қалған Көксерек қандастарын іздемейді де, аштық азабын басып, қарны тойса болды. Бұл да өз ортасынан жат жерде тәрбиеленген ұрпақтың болмысын ақтарудың бір парасы. Тағы да аштықтан жер тарпып, қар боратып, көп ұлыған кезде топ қасқыр қасына келді.Өткенде ақ қасқырды да ұлыған кезде тапқан, ол да қасына өзі келген. Көксерек өзі оларды іздеп жүрген жоқ, қайта топ қасқырдан жалтармақшы болды. Өз ортасынан бөлінген Көксерек оларды жатсынады, топ қасқыр да Көксеректі бөтенсиді. Тек оларды бір-біріне жақындастырған – ұлу, яғни тіл. Автор кеңестік жағдайда тікелей, тура айту мүмкін емес ойдың есесін қайтарып, тіл арқылы ғана бауырлас, қандастарыңды табасың деген пайымдауын санаға сығалатады.

Көксерек пен тоғыз қасқырдың топ бастары Көкшолақ кездескен сәттен-ақ сызданысты. Кезекті жемтікті бөлісе алмаған Көксерек Көк шолаққа тап

беріп, «құлақ шекеден ала түсті. Жасынан ауыл иттерінен үйренген әдісі еді». Ауыл иттерінен үйренген әдісінің арқасында Көксерек Көкшолақты мерт етті. Қандастары кешегі топ бастарына аштық өзекке түскен соң лап қойды. Сөйтіп, Көксерек өз қандасына да қастық істеуден, өз ішін талаудан да бас тартпайтынын байқатты.

Бұл–қасқыр атаулының соры емес, өзімшілдіктің соры. Қырқыс қай ортада да бар әрекет. Көксерек басқа қасқырларды өзім деп қабылдамайды. «Ырқына көнбеген күшіктерді, жүріске ере алмаған қартаң қаншықтарды кейде бас салып талап та тастайды». Көксерек бастаған топтың «атышулы тоғыз қасқыр деген аты шықты». Қу тамақтың тесігі жеңбейтін үрей жоқ. Көксерек тобы жалғыз атты шаналы жүргіншіні қамады. «Есі шыққан керуен, аты жүре алмай қалған соң, айқай салып қашып еді. Атты топтарымен жығып салып талқандап, өлтіріп, талап жесе бастады. Топ осыған араласып жатқанда, Көксерек мұны тастай беріп, қасына бір-екі қаншықты ертіп алып, кісінің артынан қар боратып, бұрқыратып салып еді, жақындап қалғанда, кісі шошып жығылды. Бірақ алдарынан айқайлап, сатырлап шапқан аттылар шығып қалып, айырып алды» [7, 23 б.]. Осыдан соң қатты долы, ызалы болып, сызданып алған Көксеректен қандай қатыгез қаскөйлікті күтуге болатын еді. Жат қолдың мәжбүрлеуімен адамдар арасында өмір сүрген Көксерек олардан сескенбейді. Түйелі адамды да айналсоқтайды. Түйенің жанына жақындап келгенде : «түйе үстінен бір ұзын нәрсе шошайып созылды да күрс етті. Өлгенше қатты ащы дауыс даланы сілкіндіріп шошытып жіберді. Бар қасқыр қар боратып ытқып, қашып жөнелді.

Күрс етіп жөтелген көк түтінмен қатар Көксеректің артқы бір саны шыж ете түсті. Әрі ыстық, әрі суық бір нәрсе қадалып шаншып қалды. Санын «арс» етіп қауып қалып, түйенің үсті тағы да сыртылдап қамданып жатқанда, бұ да ытқып қашып жөнелді. Тоқталған жоқ, көп қашты. Бірнеше қырқадан, бір екі жазықтан құлаш ұрып шауып өтті. Өзге қасқырлар бір бөлек, бұл жалғыз – бір бөлек» [7, 25 б.].

Көксерек тағы да жалғыз, қандастары тастап кетті. Тәні де, жаны да жаралы Көксерек психологиясы қылмыстың қай түрінен болсын аянбасы анық еді. Автор Көксеректің сезім құбылыстарын шеберлікпен жеткізеді. «Қойшы үлкен емес, бала дауысы шошытпайды» деген оймен Көксерек қойға жақындады, қойшы бала да бұдан сескенбейді» айғайды салып, бұған қарсы шапты, Құрмаш Көксеректі танымаса да, бөлтірікті қойнында баққан бала көңілмен өзімсіне қаскөйлікке қарсы ұмтылды.

Бірдеңені жұлып түспек болып долданған Көксеректің арандай ашылған аузының ыңғайына бала тонының өңірі ілінді. «Туғаннан бергі барлық көресі осыдан – екі аяқтыдан дегендей, жығылып, домалап жатқан балаға тап берді. Оқыс секіргенде, санының жарасы ашылып, тыз етіп ашып қалып еді. Ол бұрынғыдан жаман ызаландырып, құтыртқандай. Боз ұзап қашып кетті. Қой да жоқ. Екпіндеп секіріп, ырылдап кеп баланы бас салды» [7, 26 б.].

Құрмаштың өлімі кездейсоқтық. Автор Көксеректің екі аяқтыларға шабуы–табиғат теңдігін бұзғандарға жауап дегенді санаға үйіреді. Екі аяқтылар ол жауыздыққа асыра қарымта қайтаруға ұйысуда. Қасқырға салатын ит Аққасқаның түр-тұлғасы, әрекет-қылығы Көксеректі еске салады. «Аққасқаның бойы қасқырдан кіші емес. Аяқтарының жуандық сомдығы да содан кем емес. Өзінің барлық тұлғасында қасқырға ұқсайтын бітім бар. Түсі тазылар түсіндей емес, қасқыр түс.

Аққасқа өте қабаған. Сіркесі су көтермейтін долы, ызалы. Кісі айырмаса, астына түскен итті өлтірмей шықпайды.Өзі жүрген жерде өзге иттің еркелігін көтермейді. Күзден бері Қасен ауылының екі-үш сақ төбетін өлтіріп салды. Қатты ашуланып, ашқарақтанып кеткенде, иесін де қауып жібереді» [7, 29 б.].

Автор повестің соңғы тарауындағы Көксерек пен Аққасқаның айқасын әсерлі суреттеген. Екеуі де өліспей беріспеуге дайын. «Екеуі шапшысып тұрған бетте бір-бірін құлақ шекеден де, алқымынан да алғызбайтын болды. Алдыңғы аяқтарымен ұстасып тіресіп тұрып, сол сәтті аңдығанда екеуі де тез іс бітпейтінін ұққандай болды. Аққасқа қарсы алдында арандай ашылып тұрған ауызға сақ еткізіп тістерін салып жіберді. Бұл қасқырдың төменгі тістері мен тілін қоса шайнағанда, қасқырдың жоғары азулары Аққасқаның тұмсығының екі жағынан жоғары ұрттарына келіп, кірш-кірш кірді» [7, 33 б.].

Автор үшін Көксерек аяулы образ. Егер Аққасқа өр жақта тұрмағанда, адамдар келіп, шайнасу үстінде желімдей қайнасып қатып қалған Көксеректің көмейіне қамшы тығып, өкпесіне пышақ салмағанда, қайсысының алдырарын кім білсін. Екі аяқтылар қарумен келіп Көксеректі жайратты. Қанша алпарыс, бәрібір жеңіс солар жағында екенін дәлелдеді. Әр тіршілік иесі, қазақ та, өзінің тегіне, жаратылысына адал болуын автор астармен меңзегендей. Шығарманың он бойында жаратылысты күштеп өзгертуге деген қарсы күйінген мұңлы шер жатыр.

Әуезов төңкерістен кейінгі жылдары ұлтын шексіз сүйген, онымен қоса, оны басқаша тәрбиелеуге ұмтылған сыртқы «ұлы жұртты» сүюге міндетті болып саналған, сөйтіп қарама-қарсы қасиеттер бойына сіңе бастаған ұлт бойындағы көріністі шығарма астарына көмкерген.

Әдебиеттер:

1. Пантиелев А. Жайсаң жазира жыршысы. Біздің Мұхтар. – Алматы: Кітап, 1976. – 432 б.

2. Мұқанов С. XX ғасырдағы қазақ әдебиеті. – Алматы: Атамұра, 2008. – 384 б.

3. Жұртбай Т. Бесігіңді түзе. – Алматы: Жазушы, 1997. – 560 б.

4. Майлыбай С. М.О. Әуезов повестерінің жанрлық ерекшеліктері (1920-30 жылдар). М.О. Әуезовтің көркемдік дүниетанымдық ізденістері (1920-30 жылдар) – Алматы: М.О.Әуезов атындағы Әдебиет және өнер институты. – 2006. – 304 б.

5. Майтанов Б. «Көксерек» әлемдік тәжірибе және ұлттық дәстүр. Әуезов және әлем әдебиеті. – Алматы: Қазақ университеті, 2001. – 363 б.

6. Нұрғали Р. Қазақ әдебиетінің алтын ғасыры. – Астана: Күлтегін, 2002. – 560 б.

7. Әуезов М. Жиырма томдық шығармалар жинағы. Т. 2. – Алматы: Жазушы, 1979. – 436 б.

8. Исмакова А. Казахская художественная проза. – Алматы: Наука, 1998. – 394 б.

Рахманова Н.М.

Начало пути нарушения баланса природы

В статье описываются различные позиции в истории написания повести «Серый лютый» М. Ауэзова. Сопоставляются произведения мировой литературы, созвучные произведению «Серый лютый». Цель писателя - через образ Серого лютого изобразить казахский народ, лишившийся многовековых устоев под влиянием некой силы. Написание произведения совпадает с тяжелыми временами людей и это было передано мыслями животного. Желание писателя в своем творении лояльности, честности показано в произведении. В статье анализируется непринятие другого воспитания и силой изменение данное природой.

Ключевые слова: *Сознание, нехватка, гуманистический идеал, символическое изображение, хищнический инстинкт, природное равенство.*

Rakhmanova N.M.

Beginning of the way ofdestuting the balance of nature

The article describes various positions in the history of writing the novel "Gray Fierce" by M. Auezov. In the world literature works are juxtaposed with the work "Gray Fierce". The aim of the writer is explored through the image of the Gray Fierce depicting the Kazakh people, which have been deprived of centuries-old foundations under the influence of some force. The writing of the work coincides with the hard times of people and this was conveyed by the thoughts of the animal. The writer's desire in his creation of loyalty, honesty hides in the work. The article analyzes the adoption of another upbringing and the force change is given by nature.

Keywords: *Consciousness, lack, humanistic ideal, symbolic image, predatory instinct, natural equality.*

***

ӘОЖ 809.434.2

Кушкимбаева А.С. – PhD доктор,
Қ.Жұбанов атындағы Ақтөбе өңірлік мемлекеттік университеті
E-mail: Alitok@mail.ru

ДИАЛОГТЫҢ КЕЙІПКЕР БЕЙНЕСІН АШУДАҒЫ МАҢЫЗЫ

Аңдатпа. *Мақалада диалог – көркем шығарманың, драмалық шығарманың адам мінезін, көркем идеяны ашуда, сырлы бейне жасауда шешуші қызмет атқаратын ең негізгі құралы екендігі қарастырылады. Диалогта әр кейіпкердің сөз саптауынан, ой-толғанысынан, сөйлеу өзгешелігінен жан-дүниесі айқын көрінеді. Қаламгердің шеберлігі де оның әр кейіпкерді мінез-бітіміне, ой-өрісіне орай сөйлетуінен көрінеді. Диалог – тек образ даралау, образ ашу емес, жалпы шығарма жазудағы аса өтімді, ұтымды тілдік амал. Шығарманың әсерлі шығуы үшін оны құрушы әр элемент өз орнында жұмсалуы шарт. Жазушы әр тілдік амалды орынды қолданған сәтте ғана біртұтас, жұмыр дүние жарық көреді. Драманың өзіне тән сипаты, автордың бар айтпақ идеясы, кейіпкер сөзінде жасырулы.*

Мақалада М. Әуезов драмаларындағы кейіпкер тілі арқылы кейіпкер бейнесін ашып қана қоймай, автордың тілдік тұлғасы да жан-жақты ашылады.

***Тірек сөздер**: Диалог, риторика, реплика, стильдік контраст, эмоционалдық әуен, психологиялық әуен.*

Драмалық шығармаларда кейіпкер табиғатын, болмысын ашуға қатысатын маңызды көріктеуіш құралдың бірі – **диалог.** Көркем туындыдағы кейіпкердің өзара тілдік қатынасының негізгі формасы – диалог. Көркем диалог айқын түрде белгілі бір құрылымдарға бөлініп, өзіндік шекарасы болады. Көркем диалогтің ауызекі диалог құрылымынан айырмашылығы байланыс, анықталған аралық және берілген диалогтің мақсат-бағдарына байланысты екендігі де айтылады. Көркем диалог – драматургиялық және прозалық шығармалардағы бірден-бір тілдік-композициялық негіз саналады. Сондай-ақ ол күнделікті қолданыстағы диалогтан өзіндік артықшылықтары арқылы ерекшеленеді. Көркем диалог ауызша тілден бірден ажыратылады [1, 197 б.].

«Драмада кейіпкер сөздері шешуші мәнге ие. Олардың ерікті іс-әрекетімен белсенді өзін өзі көрсетулері мәтіндегі сөздердің тұтас, үздіксіз желісін көрсетеді. Диалогтік, монологтік риторикалар арқылы драма тілі аппелятивтік-әсерлілік мүмкіндікке және ерекше көркем энергияға ие болады» [2, 25 б.]. «...Драма, повесть, роман өлеңдегі диалогтің характерологиялық және поэтикалық қасиеттері, репликалардың алмасу заңы мен эллипсис формалары сияқты көркем әдебиет пен театрдың барлық жанрларындағы диалогқа тән әрі төл сипаттардың көпшілігіне, лингвистерді былай қойғанда, әдебиет зерттеушілері мен өнер танушылар да жете мән бермей келе жатыр» [3, 76 б.] – деген академик В.Виноградовтың пікірі көркемдік мәтіннің бөлінбес бір саласын түрлі аспектілерде, әрқилы өнер, жанр түрлеріндегі функционалдық ерекшеліктері тұрғысынан қарастыру қажеттігін негіздейді. Әдеби туындының идеялық-эмоционалдық, сюжеттік-композициялық жүйесіндегі диалогтің орны ерекше. Драмада диалог кейбір монологтардың араласуымен бүкіл баяндаушылық деңгейді тұтас алып жатады. Авторлық ремаркалар әрекет ететін жердің жалпы көрінісі мен жағдайын танытып, актер ойынына нұсқау береді, кейіпкерлердің эмоционалдық, психологиялық әуенге дайындалуына кеңес қосады. Драмадағы диалог – адамдар ойы мен сезімінің мәңгі қозғалысы, өмірі, символы іспетті.

Қазақ әдебиеттану ғылымында диалогтің көркемдік қызметі арнайы зерттеу объектісіне алынбағанымен, оның шығарма құрылымындағы қызметі алғаш рет А.Байтұрсыновтың «Әдебиет танытқыш» еңбегінде қарастырылды. Шығарма мазмұнын берудегі «сөйлестірулердің» (А.Байтұрсынұлы атауы бойынша) «әңгімелестірулердің» (М.Әуезов атауы бойынша) көркемдік мәні, диалогтің ауыз әдебиеті үлгілеріндегі қолданысы (Қ.Жұмалиев зерттеулерінде), диалогтің әдебиеттің өзге көркемдік амал-тәсілдерімен сабақтас қызметі (З. Қабдоловтың зерттеулерінде) нақты талданды. Н.Уәлиев: «Стильдік контраст – кейіпкер тілін даралаудың бір тәсілі. Оның айқын көрінетін жері – диалог. Көркем диалог – драманың негізгі компоненті болса, ол прозалық шығарманың құрамдас бөлігі ғана», – дей келе, диалогтің шығарма шынайылығын құрудағы рөлін анық көрсетеді [4, 45 б.].

Сондай-ақ диалог – көркем шығарманың, драмалық шығарманың адам мінезін, көркем идеяны ашуда сырлы бейне жасауда шешуші қызмет атқаратын

ең негізгі құралы. Яғни диалогта әр кейіпкердің сөз саптауынан, ой-толғанысынан, сөйлеу өзгешелігінен жан-дүниесі айқын көрінеді. Қаламгердің шеберлігі де оның әр кейіпкерді мінез-бітіміне, ой-өрісіне орай сөйлетуінен көрінеді.

Көркем шығармадағы диалогтің көтерер жүгі ерекше. Ол кейіпкердің бейнесін сомдаушы құрал қызметін атқарады. Олай болса, кейіпкер аузына салынған әрбір сөз оның бейнесінің шынайылығына баға береді. Бұл жазушының когнитивтік танымы мен талғамына, шеберлігіне байланысты. Мысалы, «Бәйбіше-тоқал» драмасында Дәмештің ақылды, шешімді, алыстан ойлайтын көрегенділігін сүйген жігіті Ғазизбен екеуінің арасындағы диалогта былай беріледі:

Дәмеш. *Сонымен, енді Төлеш Аманбайға қандай күн болса да, бермеймін деді. Оның үстіне мынадай жұмыс болып, ағаммен де көргісіз болып отыр. Бәрі мен үшін, менің жылағандығымнан. Ал енді осындай жұртпен түгел ұстасып отырғанда мен кетіп қалсам, Төлеш не дейді?*

Ғазиз (ойланып). *Иә, бұл да – қисынды сөз. Бірақ Төлеш өмір бойы кетіп қалады дегенге мен сенбеймін. Ертең-ақ табысады. Сол күні тағы Байсалбайдан айырылыса алмайды. Менің қорқатыным – осы жағы.*

Дәмеш. *Ол күнді қоя тұрыңыз. Егер олай болатын болса, сол күнде-ақ қам қылармыз. Бүгін кетсем, тіпті өмір бойы Төлештің бетін көре алмаймын ғой. Мен үшін жанын отқа салып отырғанда, басын тағы бір пәлеге салып кетсем, қарызы менің мойнымда кетпей ме? Онда елдің де бар күнәсі менің мойнымда болмай ма? Жұрт тіпті өзіңізді сөкпей ме? Сондай есі жоқ қызды неге алған деп?*

Бұл үзіндіде диалогтің құрылымдық қызметі тиімді пайдаланылған. Диалог ауызекі сөйлеу тіліне жататын қарапайым сөздердің қатысуымен жасалған. Қаламгер кейіпкер аузына түрлі сөз орамдарын салу арқылы мінезін, атқаратын қызметін, өскен ортасын және қарым-қатынас жасайтын адамдарды әр қырынан көрсетіп тұр. Ағаның қарындасқа, қарындастың ағаға деген пейілін, яғни Дәмештің ақылды да ұстамды, әріден ойлайтын қыз екенін уәждейді. Немесе «Қарагөз» пьесасынан Қарагөз бен Сырым арасындағы мына бір диалог арқылы Қарагөздің ерен ақыл иесі екені аңғарылады:

Қарагөз. *Мал бергеннің жетегінде кетіп, іші өртеніп зармен өткен қазақ қызы аз ба? ..Малға балап, батамен матап, мені де осылай көп қыздың бірі етіп қор етер деп ойласамшы осы шаққа дейін сорлы басым? Маңдайыма кеп тас тигенде – енді ғана бар қазасын, шер жарасын аңдаппын. Бүгін ғана сенің жаныңда, аяулы асық жарым жаныңда осы дүние сұмдығынан үркіп тұрған жүрекпен баурыңа тығыла тұра айтарым: лағынет, лағынет болсын сол қызықсымақ, сауықсымағына!*

Сырым. *Қостадым, жаным, жаныңмен үріккен зарыңды! ...Лағынет, лағынет болсын сені тұтқын етем деген қаралық малы, арам малы, қалың малына! Қаңғыманың алды осы түннен басталсын!*

Диалог – төл сөздің бір бөлігі. Сондықтан да онда төл сөздік қасиеттер сақталады. Олар:

- кейіпкер тілінің айқын, бейнелі болуы;
- баяндауды жандандырып, сөйлеу мәнерін келістіріп, персонаждың көңіл-күй эмоциясын, сезімін беруі (құрамындағы одағайлар, қаратпа, қыстырма сөздердің мол болуы да экспрессивтілік мағынаға әсер етеді);

- кейіпкердің өз ісінің дұрыстығын қорыту, бекіту мақсатында жұмсалуы (өз пікірін білдіруі).

М.Әуезов драмасында диалогтің түрі көп. Атап айтсақ, *диалог-тартыс, драмалық үлгідегі диалог-тартыс, шешімге келетін диалог, хабарлама диалог, характер танытқыш диалог, психологиялық, тұрмыстық диалог,* мүдделері қайшы келетін екі қарсылас кейіпкер арасындағы тартыстан *туындайтын диалог-дау, диалог-жекпе-жек,* қос кейіпкер көзқарасының үндесуінен туатын *диалог-үндестік*, мүдделері ортақ екі адамның ұғынысып, түсінісуіне негізделген *диалог-түсінісу*, *диалог-сыр* түрлері кездеседі.

Кейіпкер тілінің мәселесін зерттей келе, К.Еңсебаева диалогтің кейіпкер бейнесін жасаудағы орнын екіге жіктейді:

1. Кейіпкердің сол сәттегі бейнесі. М.Әуезов драмаларынан диалогтің осы қызметіне мысал келтірсек:

Керім. *Абай аға, кеше сіз бәрімізге сол Кебектің әңгімесін айтқанда, менің де жазғым келіп еді. Біз де жазсақ болмай ма? Айдарға ғана тапсырғаныңыз қалай? Әділет таппадың-ау, Абай аға!* (Әуезов М. Шығ. жинағы, 324 б.).

Бұл үзіндіден Керім бойындағы наразылық, реніш байқалады. Осындай жеке-жеке репликалар жинақтала келе микробейне түзіп, кейіпкердің толық бейнесін жасауға мүмкіндік береді.

2. **Кейіпкердің толық бейнесі** [5].

Керім: *Мен қайтейін, бәрі-бәрі – Абайдан. Қолыңнан келсе тыйсаңшы өзің?* (Әуезов М. Шығ. жинағы, 34 б.).

Керім: *Уа, қойшы, шын айтамысыңдар осыны? Тіпті жақсы емес… «Жеңсікшіл ел жетпей мақтайды, желөкпелер шын (айтамысыңдар осыны) деп ойлайды», – деп еді Абай ағам. Мен жазсам – тіпті бұлай жазбас едім* (Әуезов М. Шығ. жинағы, 34 б.).

Соңғы мысалдағы Керімнің бейнесінен кейіпкердің түрлі қырын байқауға болады. Яғни автор Керім бойындағы Абайға қарсы наразылықтың өсуін кейіпкердің өзіне сөз салу арқылы көрсетіп тұр. Міне, осының барлығы – кейіпкер тілінің кейіпкер образын анық сомдай алатынының дәлелі.

Диалог – тек образ даралау, образ ашу емес, жалпы шығарма жазудағы аса өтімді, ұтымды тілдік амал. Шығарманың әсерлі шығуы үшін оны құрушы әр элемент өз орнында жұмсалуы шарт. Жазушы әр тілдік амалды орынды қолданған сәтте ғана біртұтас, жұмыр дүние жарық көреді. Драманың өзіне тән сипаты автордың бар айтпақ идеясы кейіпкер сөзінде жасырулы. Белгілі әдебиетші-ғалым З.Қабдолов: «Драматургиялық шығарма тек қана диалог пен монологтан құралады. Шындық пен образ тек қана диалогқа, монологқа негізделеді. Сахнада сөйлейтін тек персонаж ғана, автор сахна сыртында, залда қалады. Автор үнсіз, тілсіз, қай сөзді қалай айту керектігін режиссер мен актерге әншейін жақшада көрсеткені болмаса, дәл спектакль үстінде автор дәрменсіз», – деп драмадағы кейіпкер тілінің маңызын анық көрсетіп берген [6, 329 б.].

Шығарманың ұлылығы – түсініктілігі. Ал туындысын түсінікті қылып жеткізу драматург қаламына телулі. Мысалы, М.Әуезовтің «Абай» трагедиясындағы Қарлығаш пен Көкбай диалогін алып қарастырайық.

Қарлығаш. *Ассаламағалейкум* (Көкбайды қойып қап күледі).

Көкбай*: Өй, саған не бар! Тұу, сарамас…*

Қарлығаш. *Үндеме, билік қандай болады екен, көрейін деп келдім.*

Көкбай. *Оразбай білсе, пәле шығады.*

Қарлығаш. Қойшы, қатындар жіберді, жеңешем жіберді, естіп кел деді. Әй, сен маған бәрін айтып отыр, білдің бе?

…Қарлығаш: *Кімге болысты, не дейді?*

Көкбай. *Екі жаққа бірдей сөз тастап отыр.*

Қарлығаш. ***О несі? Қамшысын тастағаны несі?***

Көкбай. *Сөйлейін дегені, тыныш отыр»* (Әуезов М. Шығ. жинағы, 331 б.).

Шығарманың көрерменге түсініксіз тұстары болатыны мәлім. Бұл, әсіресе, тарихи шығармаларға қатысты. Драмада автор сахнада болып жатқан оқиғаға өзі шығып түсініктеме бере алмайды. Сахна сыртында қалады. Ал Әуезовтің *Қарлығаш пен Көкбайдың арасындағы диалогі* – көрермен көкейіндегі сұрақ. Көрерменге түсініксіз болар деп тапқан тұстарын автор кейіпкері арқылы түсіндіріп, бірқатар этнографиялық мәлімет беріп тұр. Билер сотына әйелдердің жіберілмейтіндігі, іс барысының қалайша жүзеге асырылатындығы – осы линия арқылы түсіндіріліп, ашылып тұр. Бұл диалог әдеттегі диалог емес, көрермен сұрағына автордың берген жауабы.

Монологпен салыстырғанда, диалогтің оқиғаны беру мүмкіндігі, әлеуеті кең. Бұл екі тәсілдің арасындағы айырмашылыққа келер болсақ, «диалог – екі адамның сөйлесуі, сондықтан әңгіменің өрбуі екі адамға тәуелді. Монологте бұл тәуелділік жоқ» [6, 11 б.]. «Терең психологиялық дәлдігі, сенімділігі үшін монолог қандай қызмет атқарса, диалогтің да идеялық-көркемдік функциясы сондай үлкен. Адамдардың мінез-қырларын, белгілі бір сәттердегі сезім-күйлерін тапқыр әрі ұтымды, қысқа да мағыналы бейнелеуде диалог ерекше тәсіл» [6, 103 б.].

Автордың бейтарап баяндауын қосқанда, кейіпкердің көзқарасы, оның тілі арқылы – сөзі мен мәнерінде суреттелуі мүмкін. Әрекет етуші белгілі тұлғаның сөз қолданысы аз болсын, көп болсын әлдебір деңгейдегі сипатты қоса отырып, кейіпкердің көзқарасы тұрғысынан суреттеудің тәсілі болып табылады. Кейіпкердің әлеуметтік бейнесі қандай болмасын – қарапайым адам, сотталған, қалалық, білімі аз тұрғын – барлығы да әдеби емес тілдің тұтынушысы, «бөгде сөздердің» көп болуы мүмкін, сондықтан автор тілі өзіне ауызекі сөзді де, жаргонды да, қарапайым тұрмыстық сөздерді де жинақтайды [2, 119 б.]. Мысалы:

Мәрияш. ***Құтырар мына қатын****...Денің сау ма, ой өзіңнің?* (Еңкейеді.)

Қаден (қарсы созылып, сыбырлап*). **Құдай төбеңнен ұрсын**, Мәрияш!* (күледі).

Мәрияш. *Ой, тіліңе* ***шоқ түссін.***

Қаден. *Түс бері, уа, бері жүр* ***мұндар****...Әне...(Өзі тез ынтыға басады)*

...Мәрияш (тамсанып). *Астакем-ай, мынау екен ғой, бәсе,* ***«бай керек қылмайды, бай керек қылмайды»*** *деседі.*

Қаден. *Е, бай керек қылмай* ***бітеу болып кетті*** *деп пе ең, жайнап отырған жесір қатын.*

Осы диалог арқылы Назымның күйеуге шыққан әйел екені, қазір күйеуі жоқ екендігі туралы ақпарат беріліп тұр.

Синтаксистің өзіндік экспрессивтік мүмкіндіктері бар (риторикалық сұрақтар мен лепті сөйлемдер, инверсия және т.б.). Алайда нейтралды құрылымдар (жақсыз, номинативті және басқа да бір құрамды сөйлемдер) автордың эмоционалды және экспрессивті әлеуетін арттыра алады [2, 115-116 бб.]. Мысалы: *Ескендір құшақтап, шашын сипайды. Терезенің сыртынан шешен домбыраның әсем құлақ күйі келеді. Үйдегілер елемейді. Шұғыл айқай ән шығады.*

Әннің алғашқы сөзі «Ал бақи!» Терезеге сыртын беріп, ән шырқаған біреу көрінеді. Жұмыстан жаңа шыққан шахтер киімінде. Бұрылады, ол – Ербол.

Диалогтік және монологтік тіл әдеби шығармадағы кейіпкер сипатын тілдік тұлға ретінде тануға кең мүмкіндік береді. Осы мақсатта сөз бен құрылымды таңдауда лексикалық және синтаксистік деңгейдің стилистикалық құралдары қызмет етеді.

Әдебиеттер:

1 Тымболова А.О. Драмалық шығармалардың лингвопоэтикалық кеңістігі. – Алматы: Елтаным, 2013. – 328 б.

2 Лит Э.С. Литературный энциклопедический словарь / Под общ. ред. В.М. Кожевникова, П.А. Николаева. – М.: Советская энциклопедия, 1987. – 752 с.

3 Виноградов В.В. Проблема образа автора в художественной литературе. О теории художественной речи. – М.: Высшая школа, 1979. – 191 с.

4 Лакофф Д.Ж., Джонсон М. Метафора, которые мы живем // В книге «Язык и моделирование социального взаимодействия». – М., 1987. – С. 126-170.

5 Еңсебаева К.К. Қазіргі көркем әдебиеттегі кейіпкер тілінің стильдік қызметі / Филол. ғыл. канд. ғылми дәрежесін алу үшін дис. – Алматы, 1999. – 113 б.

6 М.О. Әуезовтің шығармашылық өмірбаяны. – Алматы: Evo Rress, 2014. – 524 б.

7 Әуезов М. Шығармаларының 50 томдық толық жинағы. Т. 3. – Алматы: Дәуір, Жібек жолы, 2014. – 424 б.

Кушкимбаева А.С.

Важность диалога при раскрытии образа персонажа

В статье диалог рассматривается как основной инструмент в создании колоритного, живого образа и раскрытия художественной идеи драматического произведения. В диалоге через слова, выражения, эмоции, характеризующие сущность каждого персонажа, раскрывается широта внутреннего мира героев, полнота их чувств, богатство и разнообразие душевных состояний; они выражают то, что свойственно им по внутренней сути. Мастерство художника - в непосредственном внедрении в образ, вхождении, здесь сразу создается впечатление об их характере. Диалог –это не только расскрытие образа, выражение мира художника, но в то же время это очень своеобразный языковой прием. Для того, чтобы произведение стало художественным явлением - каждый элемент составляющий его должен быть на своем месте. При искусном использовании художником каждого языкового приема создается единая сюжетная канва. Особенность, присущая только драме, идея автора выражена в характерах героев и скрыта в речи персонажей.

В статье через выразительную речь художественных персонажей в драме М.Ауезова отражается не только образ геров, но и языковой стиль автора.

Ключевые слова: *Диалог, риторика, реплика, стильный контраст, эмоциональная мелодия, психологическая мелодия.*

Kushkimbayeva A.S

The importance of dialogue in disclose the image of the character

The article considers the dialogue as the main tool in creation of colorful, alive image and disclosure of artistic idea of dramatic work. In the dialogue through the words, expressions, emotions are opened breadth of character's inner world, completeness of their feelings and the state of mind's diversity. Which describe the

essence of each hero. Mastery of the artist is in the process of directly adoption into the image. Dialogue is not the disclosure of the image and the expression of the artist's world only. Also, it is a peculiar language method. For transforming any work of art into the artistic phenomenon every element must have its' own place. Through the skillfully use of every language method the united storyline is created. The feature which is inherent in drama is in the idea of the author which is expressed in hero's character and hided in hero's speech.

This article considers M. Auezov's style of language and the image of characters through the speech of artistic characters.

Keywords: *Dialogue, rhetoric, cue, stylish contrast, emotional melody, psychological melody.*

***

ӘОЖ 82(-410)

Чечетко М.В. – филология ғылымдарының кандидаты, доцент,
М.Өтемісов атындағы БҚМУ
Уксикбаева А.Б. – М.Өтемісов атындағы БҚМУ магистранты,
E-mail: aliya.uxikbayeva88.88@mail.ru

«ПӘКТІК ӨЛЕҢДЕРІ» МЕН «ТӘЖІРИБЕ ӨЛЕҢДЕРІ» ШЫҒУ ТАРИХЫ ЖӘНЕ МАЗМҰНЫ

Аңдатпа. *Мақалада XVIII–XIX ғг. ағылшын ақыны және суретшісі Уильям Блейктің «Пәктік өлеңдері» мен «Тәжірибе өлеңдеріндегі» философиялық концепциясы мен поэтикалық тілінің кейбір құрылымдарының ерекшеліктері қарастырылады. Циклдің біртұтас қалыпты, контрастың принципіне қарай құрылуы, өлеңдегі лексикалық және бейнелік орнын табады.*

Тірек сөздер: *Ағылшын философиялық поэзиясы, өлең циклі, философиялық концепция, бейнелік, поэтикалық тіл, қарама-қарсылықты, диалектикалық тұтастық.*

«Пәктік өлеңдері» /1784-1789жж/- өзі дара философиялық жүйе ретінде шығарма болып қалыптаса бастады және бұл жол ол Блейкке жақын келді. Бара-бара бұл жүйе «Тәжірибелер өлеңіне» ауысты.Бұлар 1794 жылы поэтикалық этап ретінде пайда болып, «Пәктік өлеңдеріне» қарағанда ешқашан баспаға бөлек-бөлек шықпады. Екі жинақ та Уильям Блейк үшін бірегей философиялық көрініс ретінде орын алады. «Пәктік өлеңдеріндегі» кейіпкерлерді төрт топқа бөліп қарауға болады. Соның ең негізгі көп кездесетін бейнесі- балалар болып табылады. Балалар бейнесі бірқалыпта емес. Бір жағынан олар,кіршіксіз, пәк және оларда жаңадан пайда болып келе жатқан тәжірибе аз. Құдайға сенім, айналадағы затты ұстап, сезіну арқылы сәбиде пайда болатын іс-әректтері, инстинкті. Ал, басқа жағынан, мұнда адам бейнесі ретінде болып келген. Оның шығармаларын лирикалық және философиялық немесе /мистикалық/ деп екі топқа бөлуге болады.

1783 жылы У.Блейктің «Поэтикалық нобайлар» атты алғашқы кітабы жарық көрді. «Поэтикалық нобайларға» енген оның ең алғашқы өлеңдерінде

еліктеудің белгілері байқалады. Оның өлеңдерінен кездесетіні көбінесе діни сөздер, құдайды көп жазады. Себебі оның өмірі библиямен байланысты.

«Маленький трубочист» /«Кішкентай мұржа тазалаушы»/ өлеңінде екі жақты бейнелі әсер қалдырады. Әуелі көрген түсі туралы «жарқын, сәулелі тұстары бар, оларға періште келіп, жалтыраған кілтінен тап-таза мұржа екен»,- дейді, ал келесі таңда, «қап-қара болып, кір дорбамен бара жатады, оның осы кездегі арманы көрінеді. Яғни, үй мұржаларын жалтыратып тазалау екен.Өлеңдегі кейіпкер балалар есімдері: Том атты бала туралы және оның мұржа тазалаушы достары: Дик,Чарли және Джим.

There's little Tom Dacre, who cried when his head,
That curl'd like a lamb's back, was shav'd: so I said
'Hush, Tom! never mind it, for when your head's bare
You know that the soot cannot spoil your white hair.'

У.Блейктің шығармашылығы көп сарынды. Онда эстетикалық көзқарастардың бірнеше тарихи кезеңі көрініс табады, көркем қолданыстың түрлі стилі, шектелген революциялық, новаторлық және халықтық жағынан қосылған.

Piping down the valleys wild
Piping songs of pleasant glee
On a cloud I saw a child... [1].

Үрме аспапты қолыма алып,
Мен келемін далада әнімді салып,
Қуаныштан аспанға қарай көз салдым.
Бұлттан кенеттен
Бір сәбидің бейнесін мен байқадым.

Little Lamb, I'll tell thee,
Little Lamb, I'll tell thee:
He is called by thy name,
For He calls Himself a Lamb.
He is meek, and He is mild;
He became a little child.
I a child, and thou a lamb,
We are called by His name.
Little Lamb, God bless thee!
Little Lamb, God bless thee! [1].

Екінші топқа біз ересектердің образын кіргіздік. Олар: ата-аналар, бала күтушілер ж.т.б. Олар балалардың күтіп бағушысы, асыраушысы, қамқоршысы болып табылады.

Sweet dreams, form a shade
O'er my lovely infant's head;
Sweet dreams of pleasant streams
By happy, silent, moony beams…
Sleep sleep happy child
All creation slept and smail'd. [2].

Old John with white hair
Does laugh away care
Sitting under the oak
Among the old folk
And soon they all say
Such such were the joys
When we all girls boys
In our yourth time were seen
On the Ecchoing Green [2].

Ақ шашты Джон еріксіз күлді де күрсінді,
Ақсақалдармен емен түбінде отыр еді.
Олар біздің ойынымзға қарап,
Өздерінің балалық шақтарын еске алып:
«Біз де дәл осылай қуанатынбыз,бала кезімізде,
Жаңғырған көгалда ойнайтынбыз дәл осылай!»

Баланың Құдайға жақындығын білген соң, ересектерді баланың сөзін елеуге, шындық ретінде қабылдауына және оның ойымен келісуге мәжбүр етеді.

I have no name
I am but two days old
What shall I call thee?
I am happy am
Joy is my name
Sweet joy befall thee!
Pretty joy
Sweet joy but two days old
Sweet joy I call thee…[2].
Менің есімім жоқ,
Дүниеге келгеніме екі-ақ күн,
Сені қалай атаймын?
Мен бақыттымын!
Мен Қуанышпын, міне менің есімім!
Қуаныш болсын сағанда!
Сүйкімді қуаныш!
Қуаныш болғанына екі-ақ күн болса,
Қуаныш!- деп атаймын мен сені .

Then come home my children, the sun is gone down…
No no let us play, for it is yet day…
Well well go and play till the light fades away…

Кеш батты балалар,
Үйге қарай қайтыңдар!
Жоқ, жоқ! Біраз ғана ойнайықшы,
Кеш әлі батқан жоқ.
Жарайды, күн қараңғы түскенше,
Біраз ғана ойнаңдар!
When my mother died I was very young,
And my father sold me while yet my tongue,
Could scarley cry weep weep weep.
Анам менің дүниеден озды
Ол кезде мен сәби едім,
Әкем мені сатып жіберді
Ол кезде менің тілім шықпаған,
Жылауға да шамам жоқ!

Ересектер образы бұл жерде қатыгездікпен көрсетілген. Және осы жүйеде «Пәктік өлеңдері» мен «Тәжірибе өлеңдері» ішінде бұл тақырып дамымаған. Әке жоғарыдағы аталған өлеңде кейіпкерлер қатарындағы соңғысы болып келеді.

Келесі қарастыратын топқа, үшіншісі, жануарлар мен өсімдіктер кіреді. Бұл топтағы орталық және концептуалды мәні бар образдары арыстан мен қозы болып таблады.

Қозы, сәби сияқты- пәк, Құдайдың бейнесіндей. Біз христиандық дәстүрлі символымен кезігетін боламыз: «агнец-символ христианина, праведника».

How sweet is the Shepherds sweet lot,
From the morn to the evening he strays:
He shall follow his sheep all the day
And his tongue shall be filled with praise.
For he hears the lambs innocent call.
And he hears the ewes tender reply
He is watchful while they are in peace,
For they know their Shepherd is nigh.
Күз болды енді түн ұзап.
Күзетіп қойын ұйықтамай,
Бөріге бермей бір лақ.
Қыс болсын мейлі Әкітай,
Мәпелеп қойын бағады.
Өмірден оқып қажымай,
Малының бабын табады.

Арыстан бейнесі- ол жыртқыш екенін білеміз. Айналасына айбат шегеді. Ал Блейк оның, басқа жағын суреттейді:

And there the lions ruddy eyes,
Shall flow with tears thee of gold…
And now beside thee bleeting lamb,
I can lie down and sleep…
My bright mane for ever,
Shall shine like the gold,
As I guard o’er the fold.

Блейктің мифологиялық көзқарасында болашақ ұрпаққа ол христиандық символын дәстүрлі қолданады.

Құмырысқа- адасқандардың символы ретінде берілген. Христиандарда қиыншылыққа тап болғандар тағдыры көрсетіледі. Қоңыз бен светлячок

Құдайдың елшілері көмекке жіберген. Автор өзінің ортағасырлардағы сараптау символын көрсетті. Христиандық суреттерді жануарлар образымен берді. Шындығында Блейк өлеңдерде астарлы ой жатыр Құдіретті күштің адамға тұрақты көмегін айтты. Қарастырылып отырған образдардың қосарлы түрі ол- құстар мен өсімдіктер де қамтылған. Байқасақ, «The Blossom» өлеңінде концептуалды мағынасы өсімдіктер мен гүл және құстар образы бір өлеңде тоғысқан.

Merry, merry sparrow!
Under leaves so green,
A happy blossom
Sees you, swift as arrow,
Seek your cradle narrow
Near my bosom.

Бұл жерде біз құс пен гүлдің символын көрдік. Бірақ, оны шешу қиын. Бұл образға тоқталмаймыз, бұнда оның- символын немес аллегориясын айтамыз.

Соңғы кейіпкерлер тобына – христиандық мифологияны жатқызамыз. Олар: Құдай, періште, қойшы немесе бақташы. Блейкше, Құдай антропоморфті. Бір жағынан, Құдай – бала, екінші жағынан- әке, балаларын бағушы- адамдар.

The Little boy lost in the lonely fen,
Led by the wand' ring light,
Began to cry, but God ever nigh,
Appeared like his father in white.
Sweet babe, in thy face
Holy image I can trace.
Sweet babe, once like thee,
Thy Maker lay and wept for me

Блейктегі періштелер- христиандардың қорғаушысы және барлық тіршіліктің де қорғаушсы болып табылады.

They look in every thoughtless nest,
Where birds are covered warm;
They visit caves of every beast,
To keep them all from harm…

«Тәжірибелер өлеңдері»

«Пәктік өлеңіндегі» образдар тобы «Тәжірибе өлеңінде» басқа бағытта мағынасын ашады, көптеген өлеңдері тіпті бір атаумен аталады. Бұл жүйелер жоғарда айтып өткендей адам жағдайының бір- біріне қарсы тұрған күйі көрсетіліп, суреттеледі.

Балалардан бастасақ. Бұл екінші бағыттағы жүйеде олар ересектер тарапынан қиыншылыққа тап болғандар және христиандық заңдарды орындамаушылар жағынан көрініс табады.

…The Priest sat by and heard the child,
In trembling zeal he seiz'd his hair:
He led him by his little coat,
And all admir'd the priestly care.
… And standing on the altar high,
'Lo! what a fiend is here,' said he,
'One who sets reason up for judge
Of our most holy Mystery.'
The weeping child could not be heard,
The weeping parents wept in vain;

They stripp'd him to his little shirt,
And bound him in an iron chain;

Уильям Блейк кез келген догманың формасына қарсы болды, Сана мен Шіркеу мәдениетіне қарсы, ол өзінің барлық идеясын ауызекі кейіпкерлері-балаларға арнады. Шіркеудің ұсынған заңдарына балаларды қарсы қалыптасқан символы болды.

Екінші топқа ересектер тобын кіргіземіз. Олар ата-аналар және күтушілер. A little black thing among the snow:

Crying weep, weep in notes of woe!
Where thy father and mother? Say?
They are both gone up to the church to pray.
Because I was happy upon the heath,
And smil'd among the winters snow:
They clothed me in the clothes of death,
And taught me to sing the notes of woe.

Сенуші христиандық ата-аналар бақытты балаға қысым жасайды. Бұнда біз, жоғарыда айтылған жағымсыз кейіпкерлердегідей, шірекудегі дінбасының жағымсыз іс-әрекеттерін көреміз, ақын барлық шіркеу заңдарына қарсылығын,адамның қалауына, ынтасына басқыншылықты суреттейді. Блейктің «Заблудший малыш» және «Сад любви» өлеңдерінде анық көрінеді.

And Priests in black gowns, were walking their rounds,
And binding with briars, my joys and desires.
...When the voices of children are heard on the green
And laughing is heard on the hill,
My heart is at rest with in my breast
And everything else is still…

Енді «Тәжірибелер өлеңіндегі» төрт шумағы «Песнь Няни»:

When the voices of children, are heard on the green
And whispering are heard in the dale:
The days of my youth rise fresh in my mind,
My face turns green and pale.

«Тәжірибе өлеңіндегі» күтуші біледі, оны алдында қарттық пен ажал күтіп тұрғанын,өзінің балалық шағын еске алады, сол кіршіксіз күнді сезінеді яғни балаларға қызыға да, қызғана да қарайды.

Your spring and your day, are wasted in play
And your winter and night in disguise.

Келесі топтағы образдар қатарына - жануарлар мен өсімдіктер әлемін жатқызамыз. Алдыңғы қарастырылған циклге қарағанда бұнда (флора және фауна) ауқымды ашылады.

Блейктегі Жолбарыс әдеміліктің символы және Ызғарды білдіреді. Ол жағымсыз кейіпкерді қалыптастырмайды.

Tiger Tiger, burning bright,
In the forests of the night;
What immortal hand or eye,
Could frame thy fear ful symmetry? [6].

Жолбарысын жоғалтса егер - таулардың да өлгені.

Жоқ, Гималай, қасиеттім, сен тұра бер тағыңда,
Ізгілігін күдік басып,
Тағдырынан рух қашып,
Ұқсап әрі жойқын, ессіз ағынға.

Жолбарыс- ызғарлықтың, суықтықтың символы, бірақ ол адамға жау емес. Бұл образ арыстанның Блейк өлеңінде - «Жоғалған қыз» және «Табылған қыз» өлеңімен қосарланып жазылған. «The Little Girl Lost» ,«The Little Girl Found» («Заблудившаяся Девочка», «Найденная девочка»).

Smelling to his prey,
But their fears allay,
And silent by them stands.
They look upon his eyes
Fill'd with deep surprise:
And wondering behold,
A spirit arm'd in gold.
On his head a crown
On his shoulders down,
Flow'd his golden hair.
Gone was all their care.
Follow me he said,
Weep not for the maid:
In my palace deep,
Lyca lies asleep.

«Пәктік өлеңінде» Құдай құтқарушы болса, ал мына циклде- арыстан. «Тәжірибе өлеңінде» жолбарыс бейнесі -суық, қатыгез, құдіреті күштілігін көрсетеді және оған еш адамзат бата алмайды. Оның сесі адамға жаушы емес.

Мынада біз өсімдіктердің де ерекше орын алатынын көреміз.

The modest Rose puts forth a thorn:
The humble Sheep, a threatening horn:
While the Lilly white, shall in Love delight,
Nor a thorn nor a threat stain her beauty bright [7].

Берілген мәтінде Ақ Лилия Розаға және Қойға қарсыласып тұр. Ақ түс-жанның пәктігін көрсетеді. Аллегориялық образдар атауы бас әріппне жазылады.

Өсімдіктер атауын біз келесі өлеңдер атауынан көреміз: «The Sick Rose» («Больная Роза»), «Ah! Sun-Flower» («Ах! Подсолнух»), «A Poison Tree» («Древо Яда»), «My Pretty Rose-tree» («Мой Прекрасный Розовый куст»).

Келесі кейіпкерлер образы-библиялық мифология мотивтері «Құдай» және «Періште». Бұл тұрғыда Құдай «Пәктік өлеңіндегі» Құдайға қарсы мәнде келеді. «The Chimney Sweeper» («Трубочист»): ...and are gone to praise God and his Priest and King

Who make up a heaven of our misery.

Мына жерде Құдай эпитет түрін қабылдап, «өзімшіл әкесі адамның», «қатыгез, қызғаншақ» («selfish father of men», «cruel jealous»- өлең «Earth's answer» «Ответ Земли»). Осындай Құдайға қарсылық тек «Пәктік өлеңдерінде» емес және дәстүрлі христиандарда да бар.

Періште образын біз бір атаулы өлеңінде кездестіреміз.

I dreamt a dream! What can it mean?
And that I was a maiden Queen:
Guarded by an Angel mild:
Witless woe, was neerbeguil'd!
And he wip'd my tears away
And I wept both day and night
And hid from him my hearts delight
So he took his wings and fled…[8].

«Періште бұл өлеңде дәстүрлі емес.Ол Шайтан- айдап салушы, Періште-қорғаушыға» қарағанда. Біз бұл сөзбен келісеміз. Періште «Тәжірибе өлеңіндегі» алдыңғы циклдегіден мықты. Байқасақ, Шайтан да періште, бестер сияқты, бірақ сұрқия. Блейк осындай қарсылықтарды өз өлеңдерінде шебер қолдана білді.

Жалпылама қорыта келсек, Блейк поэзиясындағы кейіпкерлердің басты ерекшелігі символдық және мифологиялық екені анықталды. Блейк дәстүолі символдар: пастырь, роза, лилияны қолданды. Көбінесе Роза- « өнердегі әйгілі гүл ретінде» қолданылады.

Сондықтан дәстүрлі символдық образдар жаңа мағынаға толы келеді.

Мысалы, арыстан образы періштедей өлімі ретінде болса, онда дәстүрлі арыстан образы- батырлық символы, құдіретті, және Иисус Христос немесе Антихрист, Дьявол деп беріледі.

Берілген анықтама дәстүрлі мифологиялық кейіпкерлерге мысалы, періштелерге қатысты айтылады. Блейк кейіпкерлерді өз философиялық көзқарасымен жеткізеді, олар идея жетекшілері ретінде тұр.

Әдебиеттер:

1. *Блейк У. Избранные стихи. – М.: Прогресс, 1982. – 558 с.*
2. *Блейк У. Песни Невинности и Опыта. – СПб.: Азбука, 2000. – 264 с.*
3. *Елистратова А.А. У.Блейк. – М.: Знание, 1957. – 28 с.*
4. *Некрасова, Е. А. Творчество У.Блейка. – М.: Изд-во Московского университета, 1962. – 182 с.*
5. *Кемелбаева Айгул. Мәжнүн жүрек Мәтін: эссе сұхбат. – Алматы: Алаш, 2013. – 384 б.*
6. *Берікқажұлы Д. Блейк У., Қойшы, Жолбарыс // Әлем әдебиеті. – 2007. –№1. – Б. 93-94.*
7. *Блейк У. Стихи. – М.: Худож. лит.,1978. – 325 с.*
8. *Блейк У. Песни Нвинности и Опыта. – СПб.: Северо-Запад, 1993. – 271 с.*

Чечетко М.В., Уксикбаева А.Б.

«Песни Невинности» и «Песни Опыта» история создания и содержание

В статье рассматриваются некоторые особенности построения, философской концепции и поэтического языка цикла стихотворений «Песни Невинности и Опыта» английского поэта и художника XVIII–XIX вв. Уильяма Блейка. Цикл анализируется как единое целое, построенное по принципу контраста, что нашло свое отражение в лексике и образности стихотворений.

Ключевые слова: Английская философская поэзия, цикл стихотворений, философская концепция, образность, поэтический язык, противопоставление, диалектическое единство.

Chechetco M.V., Uxikbayeva A.B.

"Songs of Innocence" and "Songs of Experience" history of creation and content

In the article some features of construction, philosophical conception and poetic language of the cycle of poems "Songs of Innocence and Experience" by an English poet and artist of the XVIII–XIXth - centuries are considered by William Blake. The cycle is analyzed as a whole, built on the principle of contrast, which found its reflection in the vocabulary and imagery of the poems.

Keywords: *English philosophical poetry, cycle of poems, philosophical concept, imagery, poetic language, opposition, dialectical unity.*

***

ӘОЖ 025.73(574)

Дюсембина Г.Е. – философия докторы (PhD),
М.Өтемісов атындағы БҚМУ
E-mail: gulka_07@mail.ru

ҚАЗАҚ МЕРЗІМДІ БАСПАСӨЗІНДЕГІ «БИЛІК» КОНЦЕПТІСІНІҢ РЕПРЕЗЕНТТЕЛУІ

Аңдатпа. *Бұл ғылыми мақалада саяси мәтіндердегі ғаламның аксиологиялық бейнесін репрезенттеуші «Билік» концептісі концептуалдық деңгейде талданып, лингвокогнитивтік мәні ашылды, ішкі құрылымын түзуші мазмұндық компоненттері айқындалды, тілдік және типтік модельдері жүйеленді. Саяси мәтіндегі экспрессивті лексикалық бірліктердің бағалауыштық қызметі турасында сөз болады. Экспрессив мәнді қолданыстар адресанттағы ой эмоционалдығын, әлемнің құндылық бейнесін берудегі ұтымды тәсіл болатындығы тілдік фактілер негізінде айқындалып, таным құралы ретіндегі қызметі көрсетіледі.*

Тірек сөздер: *Құндылық, концепт, бағалау, әлем бейнесі, өзек, шеткері аймақ, типтік-логикалық модель.*

Тіл білімі соңғы кезде антропоөзектік парадигма негізінде зерттеліп келеді және аталмыш парадигма қазіргі таңдағы лингвистикалық зерттеулерде басымдыққа ие болып отыр. Тіл білімі ғылымында анропоөзектік парадигма ең алдымен тіл тұтынушы адам әрі тілдің шынайы иесі – халықты алдыңғы қатарға қояды.

Антропоөзектік парадигманың өріс алуы – адамзат пен қоғам дамуы мен уақыт талабынан туған мәселе.

Тілі білімі ғылымындағы жаңа бағыттағы зерттеулер адам мен қоғам, адам мен тіл, тіл мен сана, тіл мен таным, тіл мен мәдениет, тіл мен саясат секілді құбылыстарды өзара ұштастыра қарастырады. Сондықтан да кейінгі кездегі лингвистикалық зерттеулердің көпшілігінің адамға қарай бет бұруы заңды құбылыс.

Ғылым үнемі үздіксіз дамып, толығып тұратын күрделі үдеріс болғандықтан, қазақ тіл білімінің әлі де болса зерттеуді талап ететін тұстары жоқ емес. Қазақ тіл біліміндегі антропоөзектік бағыт пен соның ішіндегі құндылық мәнді концепт мәселесінің лингвистикалық табиғаты – шешімін іздеп жүрген салалардың бірі. Антропоөзек бағыты еліміздегі тіл біліміне кешеуілдеп келгенімен, бүгінгі таңда бағыты біршама қалыптасып, өз арнанасын айқындап алды.

Халықтың санасындағы дүниені қабылдау, бағалау, жалпы әлемге деген көзқарасы – ғасырлар бойы қалыптасқан философиялық ойлау мәнері, қоршаған тіршілікті қабылдау үдерістерінің нәтижесі және ұлттық құндылықтар әлемінің көрсеткіші деп санауға болады.

Бұл зерттеу жұмысы саяси лингвистика тұрғысынан ғана емес, сонымен қатар аксиологиялық лингвистика жағынан да жүргізілді. Аксиологиялық лингвистика саласында зерттеу жұмыстарын ресейлік және де шетелдік лингвистиканың өкілдері жүргізді. Атап айтсақ, T.Donaldson, R.B. Edgerton, Е.Н. Комаров, Н.А. Красавский, И.В. Палашевская, Е.В. Бабаева, В.И. Карасик, Е.Ф. Серебренникова, Г.Г. Слышкин, А.Н. Солохина, А.Н. Усачева, В.А. Марьянчик т.б.

Е.В. Бабаева: «Тілдегі құндылықтарды зерттеу «концепт» (лингвомәдени концепт, мәдени концепт) терминімен тығыз байланысты, өйткені ол санаға (менталды құрылымға) мықтап орныққан, осыған орай «құндылықтар әлемін санада орналасқан деп есептеуге болады», – дейді [1, 35 б.].

А.П. Чудиновтың пікірінше, қазіргі лингвистикада концепт сананың бірлігі (менталды бірлік) ретінде көрсетіледі, оны сөздермен (фразеологизм, құрамдас атаулар т.б. атайды) белгілейді, бұл орайда ғылым үшін ұлттық саяси сананың элементтері өте маңызды болып саналады. Мұндай концептілердің жиынтығынан барып, саяси концептілік өріс құрылады, онда ұлттың саяси мәдениетінің ерекшеліктері жинақталады [2, 94 б.].

«Концепт» (лат. *conceptus* – ұғымның мазмұны) – заманауи тіл білімінің маңызды терминдерінің бірі, қазіргі кезде оны «дискурспен», «әлем бейнесімен» т.б. қатар қойып зерттейді. Мұндағы басты мақсат – тұлғаның тілдік құбылыстарда көрініс тапқан эмоционалды, әлемтану мен интеллектуалдық аспектілерін айқындау.

«Саясат» мазмұнын танытушы құрамдас компоненттердің бірі – «Билік» концептісі. «Билік» концептісін тілдік тұрғыдан қарастыра отырып, «саясат» мазмұнын ашуға болады. «Билік» – «саясатпен» біте қайнасқан күрделі құбылыс.

Зерттеушілер адам тұрмысының әртүрлі саласында көрініс тауып отыратын *«Билік»* концептісінің көпқырлы және көпаспектілі екенін атап өткен. Әлеуметтануда *«Билікке»,* алдымен, әлеуметтік қатынастың формасы деген түсініктеме береді. Бұл қатынастардың басты сипаты – оның жекелеген адамдар мен әлеуметтік топтардың бағыты мен мінезіне әсер ете алуы. Оны қолданатын механизмдерге экономикалық, идеологиялық, ұйымдастыру, құқықтық жатады. Саяси билікті жүзеге асырудағы басты құрал – әкімшілік актілер мен құқықтық нормалар. Билік жүйесі субординация, яғни көпдеңгейлі бағыну-иерархиялық қатынастарға негізделген.

Екінші жақтан алғанда, *«Биліктің»* тағы бір мағынасы – саяси биліктің нақты өкілдері (басқару өкілеттігі берілген орган немесе тұлға) екенін атауға тиіспіз.

Қазақ тілінің он бес томдық түсіндірме сөздігінде *«Билік»* ұғымына былайша сипат берген. 1. зат. Басқарушылық, басшылық, әкімшілік. *Мысалы. Қазағым бұл ғадетті тасталық та, Халықты тура жолға басталық та. Волост, билік, ауылнайлық, выборныйлық, Қимайтұғын соншама падишалық па? (М.Дулатов).* 2. қоғ.саяси. Үкімет, мемлекетті басқару органы. *Көшеде ереуілге шыққан зейнеткерлер мен студенттер еліміздегі алпауыттар мен олигархтарға талап қоймай, билікке, жергілікті әкімшілікке ашу-ызасын білдіріп жатпайды ма? («Егемен Қазақстан»). Әкімшілік ғимаратының алдында зейнеткерлер жиналып, өз талаптарын қойса, бұған әншейін тобыр деп қарауға болмайды. Бұлар өздерінің заңды талаптарын билікке білдіруші қала азаматтары («Егемен Қазақстан»).* 3.ауыс. мансап. *Ал мансап-билік жөніне келсек, сол атақты дәл қазір менен ешкім алмай отыр емес пе. (Қ. Жұмаділов)* – деген бір-бірімен сабақтас мағыналар тізбегінен тұрады [3].

Белгілі ғалым Б.Момынованың «Қоғамдық саяси лексиканың түсіндірме сөздігінде»: Билік – зат.көне. 1. Билердің даугерлерге айтар кесімі, үкімі. 2. Қылмыстық іске байланысты сот үкімі, шешімі. 3. Жарлық, бұйрық, әмір. 4. Ықтияр, ерік. 5. Басқарушы жоғары орган. **Атқарушы билік.** *Мәселе, бұл жерде* ***атқарушы биліктің*** *жалпы Парламентке, халық қалаулыларына, сол кездегі Парламент депутаттар құрамының Н.Балғымбаевтың үкіметі мен-принциптері арақатынасында еді* (ЕҚ). **Билік дәліздері.** *Екіншіден, қоғамдық*

саясат аясында жүріп, ақжолдықтар саяси күрестің жаңа әдіс-тәсілдерін меңгеріп, оны ***билік дәліздеріне*** *алып келді. Билік құрылымдары. Бұлар мемлекеттік комиссияның мүшелері, билік құрылымдарының өкілері, ғалымдар, экономист-практиктер, суретші мен дизайыншылар – осынау ауқымды мемлекеттік міндетті шешуге қай тұрғыдан алғанда да қатысты болғандардың бәрі* (ЕҚ). **Билік Олимпі.** *Бүгінгі саяси құрылым тіпті* ***биліктің Олимпінде*** *жүргендер үшін де қолайсыз болып отыр (ЖА). Билік органдары. Ақтөбедегі билік органдары мен мүгедектердің қоғамдық ұйымдарының арасында тығыз қарым-қатынас орнаған* (ЕҚ). **Билік тұтқалары.** *Өз кезегінде С.Барс бұқаралық ақпарат құралдары мен* ***билік тұтқаларының*** *өздері белсенді қарым-қатынаста болу қажеттігіне тоқталды* (Заң). **Жоғары билік.** ***Жоғары билікпен*** *өзара қатынастың күрделігі мен қайшылықтығы, тіпті мықтылығы соншалық, олардың жоғары билікке екі-үш рет келіп, екі-үш рет кетті. Саяси билік. Кез келген елде билеуші тап немесе топ өзінің саяси билігін, әлеуметтік және моральдық ықпалын жүзеге асырудың тетігін қалыптастырады* (ЕҚ). **Өкілетті билік. Сот билігі. Төртінші билік. Хандық билік. Экономикалық билік** [4, 37-38 бб.].

Лингвистикада *«Билік»* концептісі бірнеше рет арнайы түрде зерттелгенін атауға тиіспіз. Оны зерттеумен Ресей ғалымдарынан Р.Водак, Е.И. Шейгал, А.В. Захаров, С.А. Дроздова, отандық ғалымдардан Қ.Ө. Есенова айналысқан. *«Билік»* концептісіне мұндай басым назар аударылуының себебі, біздің ойымызша, «билік» терминінің екі жақты түсіндірмесінің болуында деп түсінеміз. Бірінші жақтан оны «қабілеттілік, мәжбүрлеу құқығы мен мүмкіндіктің болуы» деп түсіндіреді, ал екінші жақтан «билік – бұл осы билікті иеленетін адамдар».

Қазақ тіліндегі *Билік* лексемасы этимологиялық жағынан *иелену* мағынасына жақын. Ұжымдық санадағы билік – бұл иеленуге жақын келетін, сатып алуға, өткізуге, жоғалтып алуға, сондай-ақ тартып алуға болатын нысан. *Билік* концептісінің ядросында *күш, үстемдік, тақ, ықпал, саясат, басқару, әмірлік жүргіз, әкім т.б.* семалары орналасатынын, жақын периферияларында *тұрақтылық, мәжбүрлеу, басымдық, бақылау, танымалдылық, жемқорлық, диктатура, басып-жаншу жеке мүдде, байлық т.б* семалары орналасса, алыс шеткері аймағында *жұдырық, қатыгездік, шоқпар, сойыл, алақан т.б.*сияқты семалар орналасатынын анықтадық және оны келесідей (сурет 4) орналастырдық.

Образдық тұрғыдан алғанда, *билік* екіжақты болып келеді. Атап айтқанда, адам қолынан туындаған зат ретінде және қандай да бір табиғи жаратылыста тірлік ететін болмыс ретінде.

Сөздіктерде бағалау сипатында кездесетін баптар *«Билік»* концептісінің құндылықты компоненттерін толық ашып бере алмайды, кей кезде баға имплицитті сипатта *(күш)* беріледі, мұндай түсіндірмені біржақты деуге болады. Осыған орай *«Билік»* концептісіне жасалған бағалауды қарастыруда зерттеудің тәжірибелік әдістеріне, сонымен бірге мәнмәтіндік талдау әдісіне жүгінуге міндеттіміз. Мәнмәтінде, сондай-ақ концептіні зерттеудің тәжірибелік әдістерінің мәліметтеріне қарасақ, *билікті* жағымсыз жақтан бағалау басым екені байқалады.

Қазіргі қазақ газеттерінің ішінен «Егемен Қазақстан», «Жас Алаш», «Айқын», «Жас Қазақ» сияқты біршама салмақты басылымдардан жиналған материалдарды негізге ала отырып, газет мәтіндеріндегі *«Билік»* концептісін аса ауқымды мәселе деп танимыз.

Алдымен *«Билік»* сөзінің ұжымдық тілдік санамызда орныққан мағыналық құрылымын қарастырайық.

«Билік» сөзіне берілген бірнеше түсіндірмені жинақтай келе, оның негізгі үш мағынасын былай анықтауымызға болады:

1) Кең мағынадағы билік;

2) Саяси билік;

3) Саяси биліктің нақты өкілдері (билікке өкілеттік берілген органдар мен жеке тұлғалар).

Зерттеуші Е.И. Шейгал орыс тілі материалы негізінде «билік» концептісін талдауға қатысты анағұрлым маңызы бар мынадай ассоциативтік тізбектерді көрсетеді: 1) Царь (власть) – прокладывание границ – прямая линия – справедливое (праведное); 2) Власть – магия – чудо; 3) Власть – сила – превосходство; 4) Власть – говорение [5, 89 б.].

Зерттеуші А.А. Дегтяров жалпы саяси билікті интерпритациялауға қатысты концептуалды тәсілдердің бәрін екі топқа жіктеуге болатынын айтады:

– Билікті субъектінің субстанционалды қасиеті, бір атрибуты ретінде түсіндіретін, яғни атрибутивтік-субстанционалды тәсіл. Мұнда билік жай «зат», «нәрсе» ретінде де ұғынылады;

– Реляциялық, яғни билікті әлеуметтік қатынас немесе өзара әрекеттестік ретінде сипаттайтын тәсіл [6, 114 б.].

Саясаттану ғылымында билік:

– Айрықша ықпалдылық;

– Белгілі бір мақсатқа қол жеткізуге қабілеттілік;

– Қандай да бір құралдарды (тәсілдерді) пайдалану мүмкіндігі;

– Басқарушы мен басқарушылардың арасындағы ерекше қарым-қатынас түрінде түсініледі.

М.В. Ильин мен А.Ю. Мельвель билікті мынадай үш өлшемнің жиынтығы деп таниды:

1) директивтік аспект бойынша, билік бұйрықтың, нұсқаудың орындалуын қамтамасыз ететін үстемдік ретінде түсіндіріледі;

2) функционалдық аспект бойынша, билік бұйрықтың, нұсқаудың қызметін атқаруға қабілеттілік пен икемділік ретінде түсініледі;

3) коммуникативтік аспект бойынша, билік қандай да бір тіл билікке қатысты қоғамдық қатынастардың екі тарапына да түсінікті болады [7, 151 б.].

Кейбіреулер концептінің негізі деп құндылықтарды санайды. Яғни мәдениет иелері кез-келген феномен туралы «жақсы» не «жаман» деп айта алса, ол феномен осы мәдениетте концептіні қалыптастырады. Кең мағынада концепт құрылымын шеңбер ретінде елестетуге болады, оның орталығында негізгі ұғым, концепт *өзегі* (*ядросы)* болады да, ал *шеткері аймағында* (*периферияcында)* мәдениет, дәстүр, халықтық пен жеке тәжірибе арқылы танылғандар орналасады. Өзегіне (ядроға) – негізгі лексеманың сөздіктегі мағыналары орналасса, шеткері аймақтарын (периферияcын) – субъективті тәжірибе, коннотациялар, ассоциациялар, лексеманы құрайтын түрлі прагматикалық құрамдастар орналасады.

Саясаттанушылар мен әлеуметтанушылардың зерттеулерінде *«билік»* – онымен іргелес *«күш», «бақылау», «басымдық», «үстемдік», «ықпал», «мәжбүрлеу», «бедел»* сияқты ұғымдармен астасып отырады. Алайда бұлардың бәрі де біршама жеке сипаттағы, логикалық жағынан анағұрлым тар өрісті, бағыныңқы ұғымдар болып саналады да, биліктің бір құрамдас бөлігін немесе атрибуттарын білдіру үшін жұмсалады. Яғни *күш, бақылау, басымдық, ықпал, мәжбүрлеу, бедел, үстемдік* терминдерімен салыстырғанда, *билік* терминінің семантикалық аясы анағұрлым кең, сыйымдылығы жоғары болып табылады.

«Билік» концептісінің өзек/шеткері аймаққа орналасуының сызбасы (1 сурет) былайша көрсетуімізге болады.

1 сурет – «Билік» концептісінің өзек/шеткері аймаққа орналасуы

Ұжымдық санада билік қолдан-қолға өтіп отыратын объект, ол сатылуы немесе сатып алынуы, жоғалуы мүмкін, сондай-ақ оны тартып алуға, оған қол жеткізуге де болады. Биліктің иесі өзгеруі, яки ол мұра ретінде қалдырылуы, сыйлық ретінде тарту етілуі, алмастырылуы, тіпті күшпен тартылып немесе басып алынуы да ықтимал. Мәтінде бұл аталған іс-әрекеттер мынадай тіркестер түрінде кездеседі: *биліктің ащысы мен тұщысы бірдей бөлінеді, билігінен айырылады, билік жойылады, билік заңдасдастырылады* т.б. Билік субъектісі оның шынайы меншік иесі ретінде сипатталады. Ол «билікке бір қол жеткізеді де, одан айырылмайды».

Биліктің көптеген белгілерінің бірі – құпия/жұмбақ (диахроникалық аспектісі – ғажайып/сиқыр) екенін мойындауға тиістіміз. Мұндағы саясаттың мәні биліктің субъектісі (әмір) мен объектісін (халық) ажырату. Тарихқа қарасақ, «бақсыдан бастап президентке дейінгі кезеңдегі қандай болмасын қоғамдық жүйелерде бұл екеуінің арасындағы психологиялық арақашықтық едәуір болғанын» көруге болады. Бұл арадағы психологиялық арақашықтық құпия ореол, *билік* байланыс жасағандағы қасиетті сезім, «көсемнің» ерекше хикметі мен парасаттылығын сезіну ретінде қарастырылады.

Биліктің тағы бір ерекше сипаты деп дербестендіруді атауға болады, бұл көзқарасқа сүйенсек, билік нақты бір адамдарға берілетін, билікті иелене алатын тұлғалар. Осыған қарап, *«билік»* концептісі бірлескен ортақ деп есептелетін *«халық»* концептісіне қарсы қойылады.

Саяси биліктің бірнеше аспектісі ерекшеленеді:

1) *Реляциялы сипаты* – саяси билік топтар мен көпшілік нысандарға ғана қатысты қолданылады; «билік бұл барлық кезде қатынас, өзара әрекеттесу, біреудің екінші біреуге жүргізген билігі». Бұл өлшем саяси биліктің субъектісі (билік құрылымдары) мен объектісінің (қоғам, электорат) арасына шек қою кезінде қолданылады;

2) *Директивті аспектісі* – мұнда *билік* бұйрықты, директивті орындауды қамтамасыз ететін әміршілдік түрінде түсіндіріледі;

3) *Функционалды аспектісі* – бұған сәйкес билік-қоғамдық *билікті* жүзеге асыруға қабілеттілік ретінде қабылданады. Бұл аспекті шегінде *билік* ресурстары, яғни мәжбүрлеу билігі, лауазымдық референтті (жеке) билік секілді оны жүзеге асыруда қолданылатын құралдар да зерттеуге алынады және түсіндіріледі;

4) *Коммуникативтік аспектісі* – тіл мен биліктің қарым-қатынасы контексіндегі мәселелерді қарастырады. «Қолында билігі бар адамдар қолдана бастағанда ғана тіл де билікке ие болады; тіл өздігінен билікке ие бола алмайды». Демек, басқаша айтқанда, коммуникативтік аспекті биліктің қарым – қатынас арқылы жүзеге асатындығында жатыр, билік – бұл ең алдымен сөз және сөйлеу деп түсіндіріледі. Тілдегі билікті «басшылық мәртебесі бар байланысушының өзінен төмен тұрған қатысушының (билігі жоқтың) коммуникативтік мәнерін шектеуі және бақылауда ұстауы» деп түсіну керек.

С.А.Дроздова: *«билік – ықпал»* және *«билік – жүйе»* түріндегі екі концептуалды аймақты бөліп алып, саяси дискурстағы *«Билік»* концептісінің құрылымын сарапқа салады. Жоғарыда аталған концептуалдық аймаққа алғаш рет түскен *«Билік»* концептісінің ұғымдық ядросын *«құқық», «ықпал», «әсер»* сияқты имплицитті семаларды бойына жинақтаған биліктік саяси қатынастар құрайды. Автор екінші концептуалды аймақ шеңберінде *«Билік»* концептісін *«мемлекеттік басқару органдары»* ретінде қарастырады, бұл мемлекеттік басқару органы ұғымының аясына қолында билігі бар тұлғалар, яғни сол органдарда жұмыс істейтін тұлғалар да алынады. С.А.Дроздованың зерттеуінде *«билік – жүйе»* концептуалды аймақ шеңберінде дербестендіру (персонификация) рөлінің басым болғанын атайды, соның нәтижесінде «*билік* – бірінші кезекте бағаланатын күш пен ақыл субъектісі ретінде алға шығады» деген пікір айтады [8].

«Халық-билік» оппозициялық концептілерін зерттеуде бізді ең алдымен *«билік-жүйе»* моделі қызықтырады. Мәселен, газет қоғам өмірінің алуан түрлі саласын қамтиды десек те, ондағы көтерілетін негізгі тақырып болып саясат мәселесі қала бермек.

Газет мәтіндерінде жиі көрініс табатын қоғамдық-саяси концептілер негізінен *«билік», «президент», «Елбасы», «жемқорлық», «сайлау», «оппозиция», «заң», «халық»* тізбегі түрінде болатыны зерттеліп анықталды. Ал оқырман назарын айрықша аударатын прагматикалық шеңбері кең концептілер ретінде *«өзім»/«өзге»* оппозициялық жұбын тануға болады. Осы мақсатпен қазіргі қазақ газеттерінің ішінен *«Егемен Қазақстан», «Жас Алаш», «Ана тілі», «Жас қазақ», «DAT»* сияқты баспасөз басылымдардан жиналған материалдарды негізге ала отырып, саяси мәтіндегі *«Билік»* концептісін аса ауқымды мәселе деп танимыз. Енді қазақ газеттеріндегі осы *«Билік»* концептісінің вербалдануын төмендегі берілген тілдік нақты мысалдармен дәйектесек:

1. «Билік – «Мәңгілік Елді» жүзеге асырушы.

Бұл міндеттерді абыроймен атқару –әрбір азаматтың қасиетті парызы. Билік тармақтарының алдында тұрған ең басты мақсат – мемлекетімізді одан әрі нығайту, Қазақстанды «Мәңгілік Ел» ету («ЕҚ», 04.02.2014.).

2. Билік – жүйе.

Жұмыс демекші, Бірғаным Әйтімова: «Мемлекет барлығын жұмысқа орналастыруға міндетті емес, осыны шатастырмайық» деп бір-ақ кесті. Билік жұмысқа орналастыруға міндетті болмаса да, жұмыспен қамтудың механизмдерін ойлап табуы керек емес пе? Міне, осыдан-ақ биліктің

жауапкершіліктен біржолата безінгенін аңдай беріңіз. Сенатор ханым "Мемлекеттік жастар саясаты туралы" заңға қайшы сөйлеп отырғанын біле ме екен өзі?! («ЖА», 26.02.2015).

3. Билік – ықпал. *Т.Қалеева еліміздегі сөз бостандығының қазіргі ахуалына қатысты жасаған баяндамасында биліктің жүгенсіздігін сынады. Сондай-ақ, ол тек 2014 жылдың өзін де бұқаралық ақпарат құралдарының үстінен жалпы көлемі 740 миллион теңге көлемінде моральдық шығын өндіру туралы 100-ден астам шағым түсіп, бірнеше ақпарат құралы, оның ішінде «ADAM bol» журналының жабылғанын мәлім етті («ЖА», 26.02.2015).*

4. *Билік – баға қоятын күнделік.* *Аудан әкімі Бақыт Жақанов біздің естуімізше,*

бала-шағасының бетіне қарай алмай жүр деседі. Өйткені бір топ аудан тұрғындары әкімге күнделік арнап, оның атқарған жұмыстарына шетінен «екі» қойып шығыпты. Өзің екі алып жүрсең, бала-шағаға қайтіп ақыл айтарсың («Дат», 09.02.2014).

5. Билік – тақ. *Екіншіден, тақтан өз еркіңмен түсудің өзі сұмдық қиямет! Тақтан түсу, жардан ұшқанмен бірдей. Бірақ әр әзілдің астарында бұғынып шындық жатады. Егер кешегі бабаңның көзі далиған жерге тоймаса, бүгінгі атаңның тақымы қарыстай таққа «тоюы» мүмкін бе енді? («ЖА», 06.02.2014).*

«Билік» концептісінің типтік-логикалық моделінің сызбасын (сурет 2) былайша көрсетуге болады.

2 сурет – «Билік» концептісінің типтік-логикалық моделі

«Билік» қоғамдық-саяси концептісі әрбір журналист танымында ассоциативтік немесе стереотиптік қалыптасқан түсінігімен беріле отырып, кейбір метафоралар арқылы көрініс тапқан. Мысалы, *«билік – тақ», «билік – баға қоятын күнделік»* метафорасы арқылы вербалданған концептілер автор танымында билік ұғымын бағалауыш мәнде түсіндіріп, ол туралы жағымсыз ойын астарлы тілмен бейнелеп жеткізуге бағытталғаны байқалады. Демек, автордың энциклопедиялық білімі (*тақ* – патшаның отыратын орны, яғни таққа отыру мен одан түсу қаншалықты қиын болса, билікке қол жеткізу мен одан қол үзу соншалықты азап) (*күнделік* – оқушының оқу үлгерімін бағалап, бағасын қоятын дәптер, яғни билік басындағылардың іс-әрекеті мен елге жасаған қызметтерінің халық тарапынан бағаланып отыруы заңды құбылыс*)* билік туралы сыни түсінігін дәл жеткізудің көрінісі болып отыр. Концепт типін салыстырып қарастыратын болсақ, автордың айтқысы келген ойын ойсуретпен танытқысы келгендігін анық байқауға болады.

Ортақ анықтаманың болмауы, концептінің күрделі, көп қырлы құрылымын, тіл иесі тек ойлайтын ғана емес, өз басынан кешіретін ұғымдық негізбен қатар әлеуметтік-психо-мәдени бөлікті иемденуін ассоциациялар, эмоциялар, бағалар, белгілі бір ұлтқа тән ұлттық образдар мен коннотацияларының болуын көрсетеді.

Осылайша, концепт – лингвомәдени ерекшеліктермен белгіленген және осы не өзге түрде белгілі бір этномәдени иелерді сипаттайтын семантикалық құбылыс. Концепт этникалық дүниетанымды бейнелей отырып, этникалық тілдік әлем бейнесін таңбалайды.

Әдебиеттер:

1 Бабаева Е.В. Лингвокультурологические характеристики русской и немецкой аксиологических картин мира / Дис. ... док. филол. наук. – Волгоград, 2004. – 438 с.

2 Чудинов А.П. Политическая лингвистика. – М.: Флинта; Наука, 2008. – 256 с.

3 Қазақ әдеби тілінің түсіндірме сөздігі. Т. 1. – Алматы: Арыс, 2006. – 750 б.

4 Момынова Б. Қоғамдық саяси лексиканың түсіндірме сөздігі. – Алматы: Қазақ университеті, 2010. – 147 б.

5 Шейгал Е.И. Семиотика политического дискурса. – М. – Волгоград: Перемена, 2000. – 363 с.

6 Дегтяров А.А. Политическая власть как регулятивный механизм социального общения // Полис. – 1996. – №3. – С. 108-120.

7 Ильин М.В., Мельвиль А.Ю. Власть // Полис. – 1997. – №6. – С. 146-153.

8 Дроздова С.А. Концепт «Власть» в современном российском политическом дискурсе / Автореф. ... канд. филол. наук. – Днепетровск, 2004. – 20 с.

Дюсембина Г.Е.

Репрезентация концепта «Билік» в казахской периодической печати

В данной научной статье проанализирован и сделан когнитивный анализ языковой единице «Билік», репрезентирующие аксиологическую картину мира в текстах общественно-политического содержания, а также на основе их лингвокогнитивного описания выявлены их внутренние основообразующие содержательные компоненты, систематизированы языковые и типовые модели. Выявлена оценочная функция экспрессивных лексических единиц в политическом тексте. На основе языковых фактов доказано, что экспрессивно окрашенные приемы являются оптимальным способом передачи эмоциональности мысли адресанта, ценностной картины мира.

Ключевые слова: *Ценность, концепт, оценка, картина мира, ядро, переферия, типовая логическая модель.*

Duyssembina G.E.

Representation of the concept "Bilik" in the Kazakh press

In this article, a cognitive analysis of the language unit "Bilik", representing the axiological picture of the world in texts of socio-political content, as well as on the basis of their linguocognitive description, is analyzed and made, their internal fundamental content components are identified, and linguistic and model models are systematized. The evaluative function of expressive lexical units in a political text is revealed, and it is proved on the basis of linguistic facts that expressively colored receptions are the optimal way of conveying the emotionality of the addressee's thought, the value picture of the world.

Keywords: *Value, concept, estimation, world picture, core, periphery, model-logical model.*

***

ӘОЖ 94(574)

Рысбеков Т.З. – тарих ғылымдарының докторы, профессор,
М.Өтемісов атындағы БҚМУ
Конисбаева А.К. – М.Өтемісов атындағы БҚМУ магистранты
E-mail: arai-007max@mail.ru

«ОМЕГА» АСПАП ЖАСАУ ЗАУЫТЫ: ҚҰРЫЛУЫ, ДАМУ ТАРИХЫ

Аңдатпа. *Бұл мақалада қырық жылдан астам үзіліссіз қызмет етіп келетін «Омега» аспап жасау зауыттың тарихы туған қаламыздың, облыстың, тіпті республикамыздың даму тарихымен үндестігін көрсете отырып, Кеңестік заманда-ақ электронды автоматты жүйелерге байланыс құрылғыларын жасау мақсатында құрылған аспаптарға аса дәлдікпен жасалатын механизм тетіктерін шығарып, өндірістік әлеуеті мықты, мамандары жоғары білікті кәсіпорын уақыт ағымына орай өнімдердің жаңа түрлерін өндіруге бейімделген зауытының тарихи даму үрдісі туралы мәліметтер қарастырылады.*

Тірек сөздер: *«Омега» аспап жасау зауыты, Кеңес үкіметі, кеме өндірісі.*

Еліміз тәуелсіздік алған тұста бізге жантәсілім экономикасының сынығы ғана тиді, соның өзінде оны игеру мен зерделеу керек болғанды. Өйткені, республика бұрын өз әлеуетін басқарып көрмеген еді. Соғыстан кейінгі жылдарда Қазақстан өнеркәсібі көп салалы болды, сондықтан да республика халық шаруашылығын бейбіт өмірде қайта құрып, оны азаматтық өнімнің шығаруына бағыттады. Қазақстанда кәсіпорын қызметін ұйымдастыру және жетілдіру индустриялық-инновациялық даму кезеңінде ерекше маңызды рөл атқарды [1, 204 б.].

Батыс Қазақстан облысы өтпелі кезеңнің күрделі жағдайына қарамастан, өнеркәсіп орындарын сақтап қалды. Жұмыс күшін толық сақтап қалған**,** тәуелсіздік сағаты соққан кезде де, тіпті күні бүгінге дейін жұмысын ширатып келген кәсіпорынның бірі шаһарымыздағы «Омега» аспап жасау зауыты. Қырық жылдан астам үзіліссіз қызмет етіп келетін «Омега» аспап жасау зауыттың тарихы туған қаламыздың, облыстың, тіпті республикамыздың даму тарихымен үндес. Облыс орталығының әрбір оныншы тұрғыны өзін «Омега» зауытының тағдырына менің де қатысым бар деп сезінеді, өйткені, 40 жылдан аса жұмыс істеген кезде 25 мыңнан астам жұмысшы өткен [2, 17 б.].

КСРО-ның кеме өндірісінің Министірлігінің құрамына кірген зауыттың негізі КОКП ОК және КСРО Министрлер Кеңесінің 1964 жылғы 10 тамыздағы №680-280 қаулысының және КСРО-ның кеме жасау өнеркәсібі Министрінің 1967 жылғы 29 желтоқсандағы №4/81 шешімі негізінде Орал «Омега» аспап жасау зауытының құрылысы 1969 жылы жылы қаланып, 1972 жылы алғашқы өнімдерін шығара бастады. «Омега» аспап жасайтын зауытының ресми ашылу күні болып 1972 жылы саналады. Бұл сол кездердегі өлшем мен алғанда теңізге орналастыруды басқаратын күрделі электрондық жүйелерді шығаруды

жоспарлаған жаңа бірегей зауыт болатын. Зауыттың бірінші директоры болып Арчил Масхулиа тағайындалды. 1972 жылдың қаңтарында жұмысшы кадрлар дайындалатын №5 техникалық училищеге арналып салынып, бірінші корпус берілді және одан жыл сайын 250 жас маман шығарылып тұрды. Сөйтіп, осы ғимаратта жаңа зауыт кадрларын қалыптастыру және оқыту үшін негізгі өндірістік қызмет басталған еді [3, 422 б.].

Салынып жатқан «Омега» зауыты кабельдік байланыс өндірісі бірыңғайланған аспап шкафтар, арнайы және өнеркәсіптік мақсаттағы тұрмыстық электортехникалық және радиоэлектронды аппаратура, балалардың электронды, электормеханикалық және пластамасса ойыншықтарын, сондай-ақ шаруашылық тұрмыстық мақсаттағы тауарларын өндіріп шығаруға арналды. Орал зауытына электр жоғары дәлдікті кеме аппаратурасы аспаптарын өндіру көмек көрсету және іс-тәжірбие жөнінен көмек беру үшін ертеден келе жатқан кеме өндірісіндегі аспап жасайтын мекеме - Куликов атындағы Ленинград зауыты бекітілді. Көп кешікпей Орал қаласында жоғары дәлдікті аппаратураның технологиясының ерекшеліктерімен және оларды дайындау тәсілдермен танысу үшін инженерлер мен жұмысшылардың топтары жасақталып, Ленинградқа жіберілді. Орал зауытында жұмысшыларды әртүрлі технологиялық үдерістерді игеруге әзірлеумен қатар кеме жабдығының алғашқы партиясы жинақталып, Куликов атындағы зауытқа сараптамаға жөнелтілді. 1972 жылдың 24 қазаны күні оралдық әріптестерге жабдықтың аспаптарын алғашқы рет шығару сәтімен құттықтаған Ленинградтықтардан жедел хат келіп жетті. Онда жас зауыт ұжымының қысқа мерзімде әртүрлі технологиялық үдерістерді меңгерген мамандар дайындап, олардың көмегімен жаңа аспаптардың алғашқы партиясы әзірленгені ерекше атап көрсетілді. Сол кезден бастап омегалықтар 24 қазанды зауыттың тууының ресми күні деп санап келеді [3, 422 б.].

1976 жылы «Омега» зауыты ірі өндірісті зауыт ретінде КСРО кеме жасау өнеркәсібі министрлігіндегі «Гранит» Ленинград ғылыми өндірістік бірлестігінің құрамына кіргізілді. Кейін, 1977 жылы өнеркәсіптік өндіріс ретінде түпкілікті қалыптасты. Бұл жылы мекеменің басшылығын Болат Молдашев өзі қабылдап алады. 60-70 жылдары мұндай ауқымды өндіріс ошақтарын басқа қалаларда өзге ұлт өкілдері басқаратын. Сондықтан Болат Молдашев сол кездері қазақтан шыққан тұңғыш зауыт басшысы болып табылды. Өте сауатты, екі тілде еркін сөйлейтін басшы келгелі зауыт қарыштай бастады. Көптеген мәскеулік және алматылық ғалымдар Бөкеңнің өндіріс жолына кеткеніне таңырқай қарасты. Сол жылдары мыңдаған «омегалықтардың» әлеуметтік және тұрмыстық жағдайлары жақсара бастады. Қала шетінде «Омега» атты шағынаудан бой көтерді. Жүздеген білімді техникалық мамандар даярланды.

1981 жылы Мәскеу қаласындағы электротехникалық техникумының филиалы ретінде №5-ші училищенің ашылуы «Омега» зауыты үшін базаға айналды, онда жас жұмысшылар еңбектен қол үзбей жүріп, орта кәсіби ұжымның қалыптасуына үлкен септігін тигізді. Зауыт прибор жасаудың ең күрделі саласы – радиотехниканы меңгерді. Болат Молдашев ең алдымен әлеуметтік салаға, оның ішінде ұжымның еңбек және демалыс жағдайын жақсартуға көңіл бөлді. 1989 жылдары 5000 қызметкердің пәтер алушылар кезегінде бар болғаны 150-і тұрды.

Оның зауытта еңбек еткен жылдарында кәсіпқойлардың ұжымы топтасты. Болат Гинаятұлы өз қызметкерлеріне тек жақсы жұмыс жағдайларын жасау, біліктілігін арттыру мүмкіндіктерін туғызу ғана емес, сондай-ақ зауыт жұмысшыларына ерекше рухани ахуал тууына мүмкіндік жасады.

Жұмыскерлерге қызмет көрсету үшін кең асхана, демалу бөлмесі салынды, сонымен қатар санаторияларға, демалыс үйлеріне жолдамалар берілді. Зауыт ауласында қайыңдар мен шыршалар бой түзеді, сондай-ақ жыл бойы гүлдер өсірілетін жылыжайлар салынды. Болат Молдашев практика жүзінде дұрыс болып, зауыттың ұстанымын нығайтуға мүмкіндік туғызатын стандартты емес шешімдер қабылдауға қабілетті еді. Оның басшылық еткен жылдары зауыт қарқынды дамып, радиоэлектронды аспап жасау күрделі саласының қуатты бір мекемесіне айналды. Біртіндеп зауыт аумағында жаңа корпустар бой көтере бастады. Өндірістік алаңдарды көбейту негізгі өнімдерді шығаруды біршама көбейтуге мүмкіндік берді және баспа монтажы платы және радиоэлектрониканың күрделірек аспаптары өндірісін игеруге кірісті. Тоғыз қабатты тұрғын үйлерді салу жұмысы өріс алды. Сол жылдары барлығы 17 тоғыз қабытты үй салынған. 1990 жылы бес мыңдық ұжымның ішінен бар болғаны 150 зауыттық тұрғын үй алу кезегінде тұрды.Тұрғын үйлердің салуынуымен қатар заманауи «Арман», «Дельфин», «Тюльпан», «Аленкий Цветочек» сияқты балалар бақшалары және №26 мектеп салынды. Спорт кешенін, мәдениет сарайын салу жұмыстары жоспарда тұрды. Зауытта партия, комсомол, кәсіподақ ұйымдары белсенді жұмыс істеді. Цехтардың бригадалардың арасында әртүрлі жарыстар кеңінен өрістеп, өз кәсібі бойынша үздіккер анықталды, содан соң олар зауыттың намысын қорғау үшін басқа қалалардағы шеберлік конкурстарына жіберіліп, жүлделі орындарды алып отырды. Жас зауыт ұжымында жыл сайын қысқы және жазғы туристік слеттер өткізу кең тарады. Жас балалардың Отан алдындағы борышын өтеуіне үлгі беру мақсатында зауыттағы Ұлы Отан соғысына қатысушылар жастарды Армияға шығарып салып, патриоттық тәрбие бойынша үлкен жұмыс атқарылды. «Омегада» ғылыми-зерттеу жұмыстарымен айналысамын дейтін мақсаткер, жас ғалымдар үшін жақсы жағдай жасалып, олар орталық зауыт зертханасында өздерінің бірегей ғылыми зерттемелерін өткізді [4, 71 б.].

Сондай-ақ кәсіпорынның өндірістік қуаты өзінің құрамында келесідей өндірістік корпустарды біріктіреді: №2 корпус - жалпы ауданы 26502 м^2 механикалық өңдеу және құрастырушы-монтаждық. №4 корпус - жалпы ауданы 34700 м^2 механикалық өңдеуші цехтардың блоктары. №36 корпус - жалпы ауданы 2750 м^2 тәжірибелік – реттеуші. №3 корпус - жалпы ауданы 3810 м^2 дайындық-түзеткіш жұмыстарына арналған, резина мен пластмасс өнімдерін өндіру, ағаш өңдеуші өндіріс, «Тазасу» ауыз суды даярлауға қажетті қондырғыға арналған контейнерлерді жасау және штампттық өндіріс. №4А корпус - жалпы ауданы 633 м^2 гальвано- және лакбояғыш жабуларды өндіруге және басып шығару монтажының негізгі платына арналған корпустары қосылып жұмыс өрісі арта түсті [7].

Сонымен қатар, кәсіпорында көп сменалық жұмысқа көшу тәртібі жөнінде маңызды өзгерістер енгізу жүргізілді. «Омега» прибор жасау зауытында КПСС Орталық Комитетінің, СССР Министрлер Советінің және ВСЦПС-тің 1987 жылғы 12 ақпандығы қаулысының өндіріс тиімділігін арттыру мақсатында кәсіпорындарды көп сменалы жұмыс тәртібіне көшіру жөніндегі бөлімінің және Қазақстан Компартиясы Орталық Комитетінің Қазақ ССР Министрлер Советінің және Қазақ республикалық кәсіподақтар советінің осы мәселе жөніндегі қаулысын орындау бағытындағы бірсыпыра жұмыстары жүргізілгені атап өтілді. Осы мақсатқа байланысты зауытта бұйрық шығарылған, шаралар жасалған, коллективте талқылау ұйымдастырылған, осы жұмыс тиімділігінің алдын-ала болжанған қорытындылары шығарылған.

Көп сменалы жұмыс тәртібіне көшу арқылы еңбек өнімділігін 0,3 пайыз арттыру жоспарланса, кәсіпорынның сменалық коэффиценті 1,4- тен 1,64-ке дейін, қор қайтарымы 0,8 пайыз белгіленіп отыр [5].

Алайда, көп сменалық жұмыс тәртібіне көшу үшін бірқатар мәселелер алда тұрды. Мысалға: зауытта ұйымдастыру-техникалық және әлеуметтік-экономикалық шаралар бөлек жасалмаған. Көп сменада жұмыс істейтін жұмысшылардың (мамандардың) контингенті, нақты кімге және қандай жеңілдіктер берілетіні анықталмаған және экономикалық негізділмеген. Жасалған шаралардың көптеген пункттері орындалмай келеді, олардың кейбіреуі тым ұзаққа созылуда. Жұмыс орындарын аттестациялауды маусым айының алғашқы он күндігінде аяқтау көзделе тұрса да, цехтар мен бөлімдерде осы мерзімнің соңғы күндеріне дейін бұл жөніндегі комиссия жасақталмаған. Кәсіпорынның жұмыс тәртібі жолаушылар транспорты, сауда кәсіпорныдары, мектеп жасына дейінгі балалар мекемелері, халық ағарту және басқа да қызмет көрсету ұйымдарымен келісілмеген. Тәулік бойы балалар мекемелерінде болатын балалар үшін және екінші смена да жұмыс істейтіндер үшін қосымша ыссы тамақ әзірлеу мәселесі азық-түлік қоры жеткіліксіз болғандықтан шешілмеген. Құнды бірегей жабдықтардың сандық программалық басқару станоктардың және басқа да жоғары өнімді жабдық түрлерінің сменалығын арттыруға жоспарланған, алдын-ала жасалған экономикалық тиімділік есебі бола тұрса да, оның кейбір көрсеткіштері өте төмен. Екі сменалық жұмыста жабдықтарды толық қуатында пайдалану мәселесі шешілмеген. Кейбір жабдықтарды жұмыспен қамтамасыз ету коэффиценті 0,87-тең, ал барлық технологиялық жабдықтарды жұмыспен қамтамасыз ету коэффиценті 0,69-ға тең болып отыр. Сандық-программамен басқарлытын цех номенклатура бойынша жоспарды орындамайды, диспетчерлік бөлім де зарулікпен жұмыс істейді. Сменалық тапсырмалар цехқа, бригадаға жеткізілмейді, әлеуметтік тұрмыстық жағдайларда, металл кесетін және басқа құралдармен қамтамасыз етуде шешілмеген кейбір проблемалар бар. Зауытта және цехтарда кәсіпорынды көп сменалық жұмыс тәртібіне көшіруге шақырған плакаттар, стенділер және басқа да үгіт құралдары жоқ. Көптеген жұмысшылар мұндай тәртіпке көшірудің мақсаттары мен міндеттерін, моральдық және материалдық ынталандыру шараларын білмейді.

Кәсіпорынды көп сменалық жұмыс тәртібіне көшірудегі кемшіліктерге, осынау маңызды мемлекеттік шараларға формальдық көзқарас орын алғанына зауыт директоры Б.Ғ.Молдашевтің назары аударылды. Одан кәсіпорынды 1987 жылғы 1 маусымнан бастап көп сменалық жұмыс тәртібіне көшіру жөніндегі белгіленген шараларды сөзсіз орындауға ықпалды шаралар қолдану талап етілді.

Кәсіпорынды 2-3 сменалық жұмыс тәртібіне көшіру жөніндегі партия мен үкіметтің нұсқауларын орындауда қызмет адамдарының тапсырылған іске жауапкершілігін арттыру қажет деп Б.Ғ. Молдашев көрсетті. Сол себепті, зауыттағы халықтық бақылау тобына (А.Х. Шафиев) кәсіпорынды көп сменалық жұмыс тәртібіне көшіруге бағытталған шаралардың орындалуына бақылау орнату тапсырылса, облыстық халықтық бақылау өнеркәсіп бөліміне (Б.Н. Жиров) осы қаулының орындалуын бақылау ретінде 1988 жылдың қыркүйек айында қайта қарау тапсырылды [5].

Зауыт еңбеккерлері қала, облыс, ел өміріне белсене араласты. Зауыт жұмыс істеген жылдары екі ондықтан астам жұмысшы қалалық және өнеркәсіптік аудандық халық депутаттары кеңесі депутаттары болып сайланды. Зауыт қызметкерлері Владимир Ладыгин мен Татьяна Кузьмина Халық

депутатары ретінде облыстық кеңесінің депутаттары болса, ал үздік қызметкер Николай Маркин алғашқы рет баламалы негізде соңғы шақырылған КСРО Жоғарғы Кеңесінің депутаты болып сайланды [4, 71 б.].

Кейін, тоқырау кезеңін қамтыған үш бесжылдық аралығында Қазақстан экономикасы бұрынғысынша техникалық прогреске қабілетсіз, қарабайыр әдіспен дамыды. Бірақ, осыған қарамастан республиканың басшылығы ірі өнеркәсіп орнының, комбинаттардың, зауыттардың қатарға қосылғаны туралы зор жігерленген рухта есеп беріп отырды. КСРО ыдырап, Қазақстан тәуелсіздігін алғаннан кейін зауыт ірі мемлекеттік тапсырыстардан айырылды, борыштар өсіп, болмашы жалақылармен күн көрді. 1991 жылы «Омега» Қазақстан Республикасы Өнеркәсіп министрлігінің құрамына кірді. Содан кейінгі жылдары зауыт негізгі өндірістің тоқтап қалуы сияқты қиын кезеңді бастан кешірді. Жаңадан соққан леп жұмысшылардың санын бірден екі мың адамға дейін қысқартты, сонан соң зауытта тек екі жүз маман ғана қалған. Бірақ зауыт басшылығы мойымай, Қазақстанның аумағынан азаматтық өнім өндірісінің жаңа түрлерін және жаңа тапсырыс берушілерді өз бетінше іздеуді жалғастырды [6, 85-86 бб.].

1997 жылдан бастап ҚР теміржол саласының мұқтаждықтары үшін қосалқы бөлшектерді және өндіру бойынша жұмыс жүргізілді. «Омега» зауытында Қазақстан теміржолының қозғалғыш құрамына арналып 300-ден астам өнім шығарыла бастады. Мекеме отандық өндіруші ретінде импортты алмастырудың республикалық бағдарламасына кірді [7].

2000 жылы зауыт «Омега» аспап жасайтын зауыты» АҚ болып қайта құрылып, «Қазақстан Инжиниринг» ҰҚ» АҚ құрамына кірді. Қазіргі уақытта бұл ірі холдингтік құрылым республиканың ірі әскери өнеркәсіптік мекемелерінде бірыңғай қаржылық өндірістік және технологиялық саясатты қамтамасыз етеді. «Қазақстан Инжинирингке» 25 қорғаныс өнеркәсіптік кешенінің Қазақстандық мекемелері кірді. Қазақстанның дамуының 2020 жылға дейінгі стратегиялық жоспарында мемлекеттік қорғаныстық тапсырыстың 80%-ын отандық өндіріспен қамтамасыз етудің көзделгенін айта кеткен жөн. Сөйтіп, өткенінде «қорғаныстың» жарқын өкілі бола жүріп «Омега» зауыты интелектуалдық қызметкерлер құрамын тандап алу арқасында еңбек дәстүрлерін сақтай отырып, бүгінгі күні дамудың межелеріне шықты [7].

Елбасымыздың «Қазақстан 2020» стратегиялық жолдауында абсолютті инновацияны табу жөнінде тапсырма бергені белгілі [8, 3 б.]. «Омега» зауыты осы тапсырма үдесінен шығуды мақсат етіп келеді. Оның бірден-бір дәлелі зауыттың «Батысмедтех» ЖШС мен бірлесіп «ИФС-1» инфрадыбысты терапевтік қондырғысын ойлап табуы. Бұл ешбір өзге елде қолданылмаған, тың құрылғы. Бұл әлемде теңдесі жоқ бірегей отандық зерттеме. Ол химиялық дәрі-дәрмектерді қолданбай және хирургиялық араласпай-ақ пациенттің ауыратын органдарын емдеуге мүмкіндік берді. «ИФС-1» аппаратының тиімділігін хирургия, стоматология, урология, гинекология салаларындағы Ресей мен Қазақстандық жетекші мамандар ғылыми тұрғыдан растап берді.

Сондай-ақ зауыт флюрографтар үшін кабиналар өндіруді қолға алды. Мекеме орта және кіші бизнес өкілдерінің өтінімдері бойынша үлкен көлемде басқа да жұмыстарды атқарады және қызметтер көрсетеді. Қуатты материалдық-техникалық базасы болғандықтан зауыт қазір ірі инвестициялық жобаларды жүзеге асыруға әзір тұр. Зауыттың келешекке арналған тағы бір бағыты-халықты таза ішетін сумен қамтамасыз ету үшін 2003 жылы «Ақ бұлақ» мемлекеттік бағдарламасы аясында басталған суды тазалау және әзірлеуге арналған қондырғыларды дайындау жөніндегі өндіріс. Бұл қондырғы суды фильтрлеу мен

ультракүлгін стерилизациялаудың оңтайлы үйлесуінің арқасында суды тазалаудың жаңа технологиясы бойынша дайындалады, соның нәтижесінде адам организміне зиянды зардаптардан құтылуға мүмкіндік береді. Осы тазалау әдісі судың макроқұрылымын және оның шынайы табиғи сапасын сақтайды.Ішетін суды әзірлеу қондырғысы үздіксіз режимде жұмыс істей берді және судың мөлдірлігін, түссізденуін, жұмсаруын, құрамындағы металлдардың, тұздардың жойылуын, тұздың кетуін және зарарсыздандыруын қамтамасыз етеді. Бұл түпнұсқалық технология өзінің құрамында ғылымның ең заманауи жетістіктерін пайдаланған және медициналық экологиялық талаптарға да сай келеді.

Жедел іс-әрекетті қондырғы «Тазасу» «Казпас-2004» Халықаралық құтқару құрылымдарының жаттығуларына қатысты және бастапқы ретінде Қапшағай су қоймасының суын пайдаланып, далалық лагерьді таза ішетін сумен ойдағыдай қамтамасыз етті. Қазіргі уақытта 300-ден астам «Тазасу» қондырғысы ҚР Төтенше жағдайлар бойынша министрліктің бөлімшелерінде, Батыс Қазақстан, Маңғыстау, Қызылорда, Оңтүстік Қазақстан және басқа да облыстарда пайдаланылып жүр [7].

Сондай-ақ, «Омега» аспап жасау зауыты өндірістің келесі түрлерілерімен айналысады: дайындық-аспаптық металл өңдейтін монтажды-құрастырушы; плассмастық және резинотехникалық өнімдер өндірісі; толық зауыттық дайындығы бар көлемді конструкциялар; гильотинді қайшылары; механикалық аралары; механикалық өңдеуі бар дайындық кезең олар токты; фрезервті, бұрғылаушы, шлифовальды, тіс өңдегіш механизмдерден, гидравликалық және механикалық пресстермен құрастырушы-монтажды цехты бөлшектер мен байланыстар мен қамтамасыз ететін жиырма бірліктермен жабдықталған. Оның ішінде Д-100 дизельді генератордың жылдамдық өлшейтін құралға арналған косымша бөлшектері, Д-100 ден бастап (тісті доңғалақ, тік берілістің торсиондық валы, біріктіруші вал, су және май насосының тісті доңғалағы, майысқақ тісті доңғалақтың шір, поршень тісі, диаметірі 3 мм қысу және жазылу серіппе) отын арматураның бөлшектері, ВЛ-80 электровозға арналған жұдырықшалы шайба, дабыл және байланыс құралдары аса сұранысқа ие өнімдер [7].

Зауытты реформалау шегінде мекеме басшылығы құрамына жаңа озық тезнологиялық жабдық сатып алу, цехтарды қайта құру, азаматтық бағыттағы бұйымдарды өндіруге автоматтандырылған учаскелерді енгізу сияқты толық іс-шаралардың кешені кіретін, техникалық қайта жарақтандыру бағытына курс алды.

Бұрынғы Кеңестік кезеңдегі «Қорғаныстың» жарқын өкілі бола тұрып, «Омега» аспап жасау зауыты еңбек дәстүрін сақтап қалды. Сауатты таңдалып, жинақталған интеллектуалды қызметшілердің арқасында өзінің өндіруші қуаттылығы және технологиялары осы уақытқа дейін жүз пайыздық қайтарылыммен жұмыс жасауда. Нарықтық экономиканың ауыртпашылық жағдайында бізде бар мүмкіншіліктерді ғана пайдалану аз еді, сондықтан зауыт өзі қызмет көрсететін саладағы барлық аспектілер бойынша дамып, жетілді. Бұл даму әлі күнге дейін жалғасуда және болашақта әрі қарай жалғасын таппақ, өйткені біздің әлем де бір орында тұрмай жетілуде [7].

Кеңестік заманда-ақ кеме механизмдері мен аспаптарын шығаруға маманданған. КСРО-ның кеме өндірісінің Министірлігінің құрамына кірген зауыт, уақыт ағымына орай өнімдердің жаңа түрлерін өндіруге бейімделген. Қазіргі таңда зауыт машина жасау және құрал-жабдықтар жасау саласында өзінің өндіруші қызметтерін атқаруда. Зауыт өз қызметін әр түрлі бағыттарда дамытып, өнімнің жаңа түрлерін меңгеруде.

«Омега» зауыты жұмыс істеген жылдары ғана КОКП ОК бірінші хатшысы 1978 жылы Дінмұхамед Қонаев, 2004 жылы ҚР Президенті Нұрсұлтан Назарбаев, Қазақстан КОКП Орал Обкомының бірінші хатшысы Мұстахим Ықсанов сияқты республикалық, сондай-ақ облыстық масштабтағы және басқа да әртүрлі басшылардың ризашылығын алған ірі өндіріс ретінде қалып отыр [2].

«Омега» зауыты өзінің заманауи тарихын Тәуелсіз Қазақстанмен бірге жазады және өңдейтін және қорғаныс өнеркәсібінің дамуына, сондай-ақ мемлекеттің күшейтілген индустриялық-инновациялық даму бағдарламасын орнытдауға мүмкіндік бере отырып ел экономикасына өз үлесін қосып келеді.

Әдебиеттер:

1. *Бірімжаров Б. Батыс Қазақстан ауыл шаруашылығы. – Орал,2006. – 244 б.*
2. *Шүйіншәлиева М. «Тұсаулы Омега» // Орал өңірі. – 2002. – 26 қараша. – Б. 17.*
3. *Батыс Қазақстан облысы. Энциклопедия. — Алматы: Арыс, 2002. – 422 б.*
4. *БҚО ММ 368 қор. 1 тізім. 3 іс. 71-103 пп.*
5. *«Омега» прибор жасау зауытының көп сменалық жұмыс тәртібіне көшуге әзірлігі туралы // Орал өңірі. – 1987. – 23 маусым.*
6. *Қазақстан тарихы (көне заманнан бүгінге дейін). Бес томдық. 5-том. - Алматы: Атамұра, 2010. – Б. 85-86.*
7. *«Омега» аспап жасау заутының ресми сайты. – http://www.aopzomega.kz/kz/. Пайдаланған уақыты: 27.03. 2017 ж.*
8. *Назарбаев Н.Ә. Қазақстан Республикасның 2020 жылға дейінгі стратегиялық даму жоспары // Егемен Қазақстан. – 2010. – №11.*

Рысбеков Т.З., Конисбаева А.К.

Приборостроительный завод «Омега»: зарождение и история развития

В статье рассматриваются исторические данные о тенденциях развития завода, которые даже в советские времена создавали точные механизмы для приборов, разработанных для устройств связи для электронных автоматизированных систем, с его высоким промышленным потенциалом и квалифицированной рабочей силой, которую он скорректировал, чтобы производить новые виды продукции как время, показывающее 40-летнюю историю устойчивого развития завода «Омега» вместе с историей нашего родного города, региона и даже республики.

Ключевые слова: *Приборостроительный завод «Омега», Советский союз, управления морского базирования.*

Rysbekov T.Z., Konisbaeva A.K.

Omega instrument-making plant: formation and development history.

This article reviews the historical records on development trends of the plant that produced exact mechanisms for the instruments designed for communication devices for electronic automated systems even in the Soviet times, and withs its high industrial potential and qualified workforce it adjusted to produce new product types as time goes on, showing the 40-year history of sustainable development of the Omega plant together with the history of our native city, region and even the republic.

Keywords: *«Omega» instrument-making plant, Soviet Union, shipbuilding industry.*

***

UDC 958.4

Alzhanova E.E. – associate Professor,
International Kazakh-Turkish University named A.Yassawi
E-mail: elmira.alzhanova@ayu.edu.kz

ADMINISTRATIVE DIVISION OF TURKESTAN IN THE SECOND HALF OF THE NINETEENTH CENTURY

The article deals with the reform processes, which entailed a number of administrative changes affecting the newly conquered territories. In particular, consolidating its political and economic positions in the Turkestan region, tsarism established a common administrative system for the empire.

Keywords: *Turkestan Territory, Russian Empire, administrative-territorial structure.*

At the beginning of the 60th of the 19th century Russian Empire gains strength reformation processes, which resulted in a number of administrative reorganizations that are partially affected and the newly conquered territory. In particular, fixing its political and economic position in the region, the tsarist government established general for empire administration system. It is known that the order of the colonial possessions of the tsarist in the East, including in Turkestan was created gradually, in parallel with the conquest of new territories. The official view of the tsarist on Turkestan as a colony was made in 1853 by the Orenburg governor-general V.A. Perovskiy. Besieged fortress of Ak-Mechet, he sent the beleaguered formidable and impressive letter in which he said: «Ak- Mechet has already taken, even though you are sitting in it, you see, I'm not losing my people, I can destroy all of you. Russian did not come here for a day or a year, and for all time: they will not go back» [1, p. 45].

In the Central Asian possession the tsarist started the organization of management at the initial stage of their gain. On March 2, 1865 was issued the decree of the ruling Senate «About formation of the Turkestan region» as a part of Orenburg general - governorship. It was formed «of all space, boundary with the Central Asian possession, from the Aral Sea to the Lake Issyk Kul». In this territory by approximate calculations lived about 453 thousand people.

The system of internal administrative-territorial division of the Turkestan region was adapted for the solution of purely military tasks. It was based on the military-territorial units. The area was divided into three departments: right flank, center and left flank. The right flank later renamed into Syrdarya Region included the cities of Aralsk, N1 fort /after Kazalinsk/and Perovsk/Kzyl-Orda/; the center included Turkestan and Chimkent districts: the left flank — the city of Auliye-Ata, Merke and Pishpek.

The administrative center of area at first was the city of Chimkent. After the occupation of imperial troops in Tashkent, this city even before formal inclusion in structure of Russia actually became the capital of Turkestan. From the moment of official accession to the empire, Tashkent and its vicinities made a special administrative unit under the name the Tashkent district. In 1866 as a part of Turkestan region Irdzharsky and Zaaminsky departments, Uratyubinsky and Jizzakh districts were created.

Turkestan region arose in the course of continuous military operations owing to what official demarcation of its borders with the Bukhara, Khivan and Kokand khanates was not carried out. Moreover, there was postponed also its differentiation with the West Siberian general governorship.

The internal organization of the territory was carried out in the spirit of imperial administrative traditions and preceded only from interests of military command and imperial treasury. Including in structure of the state of the territory, inhabited by the people who were lagging behind on rates of social and economic development the «great Russian» center, the tsarist first of all cared for creation of a cheap and effective control system and colonial operation.

Bases of management of national and colonial suburbs were created during an era of absolutism and more or less reliably provided interests of autocracy in the Volga region, Siberia, Kazakhstan, the Caucasus and some other areas. They were based on merge of the military and civil authority, and also concentration in the same institutions of administrative, judicial, economic and other functions. The same principles, practically in an invariable look, began to be carried out in new historical conditions, and in Turkestan.

Getting wide aggressive actions in Turkestan, the tsarist government did not have a detailed plan for the scope of territorial gains. Moreover, there weren't thought-out projects related to the seized land management organization. Even in the early 60-ies of the XIX century abstract proposal to establish a «special governor-general of the Kirghiz steppe» with the center in Tashkent was considered inappropriate in government circles.

In such conditions the initiative in development of the regulations designed to adjust the administrative device of the Turkestan region passed to imperial military command. The first document of this kind has been developed at the headquarters of the commander Novokokandskoy M.G. Chernyaeva line. It was presented in St. Petersburg as a «Project of the provisions of the Central Asian border region». In the Ministry of Defense this project was processed and on August 6, 1865 Alexander II approved «Provisional regulations for management of the Turkestan region».

In this legislation the system of the organization of the power by analogy with Transcaucasia was called as «military and national management».

The head of local administration was the military governor in whose hands were focused the military and civil authority. The first military governor was appointed M.G. Chernyaev, who held the position until February 1866, after which he was recalled to St. Petersburg.

On places the administration was headed by the chiefs of departments who were at the same time military commandants. The managing directors of local population appointed from the Russian officials submitted to them. They exercised the general police supervision behind local population. Their duties include ensuring the safety of the caravan trade, control over the collection of taxes from the indigenous population, the discharge of duties and administration requirements.Managing directors of local population focused in the hands and judicial functions. The criminal cases connected with murders, robberies and robberies when representatives of the local and European population were involved in them were under their authority.

Besides, under their control were put activity of traditional Muslim legal agencies. Economic functions of managing directors of local population were limited to observation of safety of the woods, distribution of water from irrigating network and its maintenance in good repair.

«The provisional regulations of 1865» assigned similar duties to governors of a town to whose positions in the large cities the Russian officers were appointed. The supporting role at these management personnel was played by so-called, «native» administration. As well as in hansky times, the aksakal to whom the aksakals of urban areas chosen by house owners submitted managed indigenous people of the cities.

Police functions were performed Raisa. They watched market trade and public order. Zakyatchi was in charge of collecting taxes.

The nomadic population of the Turkestan region was divided into clans, offices and suboffices. Clans ruled ancestors, sultans and senior Bies; offices - Bies, sub-offices - tugachi.The rank of sultans and bies mostly was hereditary. Despite it, purpose of new faces to the place of sultans and bies was subject to the approval by the operating local population.

«The situation on August 6, 1865» retained for the settled population qadis court and nomadic - biy court. Changes in the structure of these vessels have been reduced to an equation of the Rights of All qadis, by abolishing positions Kazi Kalyan; to introduce the election of judges for three years; to provide the applicant's right to apply for parsing things to kaziyu, which he trusted more.

Limitation qadis authorities resulted in the transfer of royal courts of the local population in matters affecting to some extent the interests of Russian citizens and the imperial government; the transfer of the approval of the military governor of Turkestan verdicts in all criminal and civil cases, entailing the death penalty under sharia, or injury; the transfer of some controversial cases of trafficking to the commercial vessels, consisting of Russian and local merchants with the subsequent transfer of the decisions of these courts for the approval of the military governor of the region. The latter had the right to replace court sentences qadis appropriate penalties for the Russian military and the criminal laws. The practical consequence of the introduction of the «Provisional Regulations on the management of the Turkestan region» was the creation of a typical occupation regime designed to ensure that the rear of the king's troops and their supply and collection of taxes from the population.

The people of the Turkestan from the beginning were placed under a double yoke. Stored for their administrative Khan's tax system was not only not undermined, but on the contrary, strengthened the power of the whole Russian bureaucratic police state and supplemented by methods of national-colonial oppression.

Practice of management of the Central Asian colonial possession on the beginnings formulated showed in «Provisional regulations of 1865» that the frank occupational mode is insufficiently effective. It did not provide full, from the point of view of a tsarist, system of the taxation and, the main thing, was not able to undermine political influence of those social groups of local population which opposed accession

Turkestan to Russia is large feudal lords, hansky officials, Muslim clergy, the patrimonial aristocracy at nomads, etc.

One of the first the military governor D.I. Romanovsky appointed instead of M.G. Chernyaev came to this conclusion. In 1866 he suggested the government not to regard Turkestan as colony and supported transformation of edge into a component of the empire and gradual creation of system of public institutions which were created in Russia in the course of bourgeois reforms [2, p. 66].

In 1865 for acquaintance with life and studying of position of local population the Steppe commission was sent on command of the emperor Alexander II. On the basis of collected materials and reasons of the Steppe commission it was decided: from the Turkestan region and the southern part Semipalatinsk to form the Turkestan general governorship, having accepted in foundation of its management not separation of the power military and administrative and representation of internal management to local population, on all affairs which do not have political character elective of the circle of the population, being applied to his customs and customs.

The steppe commission made «The draft of the provision on management in Semirechensky and Syr- Darya regions» for approval by law.

After submission of the project of the Steppe commission by the Minister of War, the Committee of ministers decided:

«1. to form the Turkestan general governorship, in the borders assumed in the draft of the provision, as a part of two areas Semirechensky and Syr-Daryinsky.

1. To provide to the governor general, in relation to the projected states of management, to take that number of officials what he recognizes for management of the edge necessary.

2. To charge to the governor general to consider the marked project on the place and, having thought it with local conditions of edge and needs of the native population, to provide that in general or in parts with the conclusion, in a legislative order till that time to provide for final consideration to the governor general to apply to the bases specified in the draft of the provision, to take all those measures which recognizes useful and urgent and necessary for the edge device» [3, p. 17].

On the basis of «The draft of the provision on management in Semirechensky and Syr-Darya regions» Turkestan the general - the governorship was left under the authority of the Ministry of Defenses and management is entrusted by it to the military authorities. Local management was not provided «elective» of the circle of the population.

Accurate hierarchy and hierarchy of all its links was the cornerstone of the military and bureaucratic system created by tsarist.

Top of this system was the governor general appointed by the tsar and submitting on office affairs to the Ministry of Defense of Russia. In his hands the higher military and administrative authority with the right of declaration of war and conducting peace talks with khanates, establishment and collection of taxes, the device and conducting management in the won areas was concentrated. The considerable »extraordinary» credits, with the right to demand in cases of states of emergency of delivery of money from the general cash of treasury without opening of the credit were at its disposal. And contents to the governor general was appointed to every year directly the emperor.

By managing different parts of the edge of the governor-general was given a higher superintendence of state property, the appointment and dismissal of councilors and members of the general presence of regional boards and district chiefs. In addition, it provides a specific police force borders, issuance of permits for the construction of mosques and permission to actuate the set of urban public rights management for the management of «general interest» institutions. Provision of the Governor-General is so extensive powers, according to the imperial authorities, due to the fact that the local native population, has learned to be close to me a strong autocratic power, enters into all the interests of the present life, would consider inevitable interagency frictions for clear evidence of weakness. And from this point of view, the draft laws on the management of Turkestan edge in 1871 and 1873. They were imbued with the ideas the governor-general gain power.

The first Governor-General of Turkestan was an engineer-general, adjutant general of KP Von Kaufmann (1867-1882). Senator Count K.K. Palen, describing the reign of the first Governor-General K.P. Kaufman pissing that «the strength of his powerful personality, he could eliminate the interference in its affairs of any foreign agency and one carrying the entire responsibility to the supreme power, which is received from the personal guidance» [4, p. 6].

K.K. Palen did not consider the fact that time management of K. P. Kauffman's edge was a period during which the colonial apparatus Turkestan developed in parallel with the seizure of new territories. And of course the tsarist government tried to impose a single military power, based on the one-man principle, expressed in the rights of the

Governor General - to »take all those measures which he admits useful and urgent need for the edge of the device [5, p. 12].

This was the period when tsarist policy was reflected in the person and the actions of the Governor General and when the tsarist government needed such »strong» personalities as K.P. Kaufman.

During the reign of Kaufman (1867-1882) Turkestan governor-generalship was ruled by a regime of personal power of the Governor General. As noted by Privy Councillor F.Girs, «the power of the observer, and decisive action is not only through its subordinate institutions has been reduced to its rightful path ... has become quite arbitrary ... superior become, one might say, the only authority to manage Territory. The consequence of this centralization of power was ... that the institutions have to be guided not by law, and orders the Governor-General ...» [6, p. 20].

«One of the major factors of the administrative boundary activities is the Council of the Governor-General, to whom such an institution anywhere in the empire, there is no» [7, p. 8] - wrote to Count K. Pahlen.

The Council of the Turkestan Governor-General of the Credentials presented to him represented themselves on the «Regulations on the management of Turkestan» 1886 provincial institution, quite different from the other, which finds no counterpart in the whole of the Russian Empire. The crucial role was assigned to council at the governor general at the solution of important questions many significantly.

Were under authority Council for article 20 [8, p. 45]:

1. All legislative questions on the general management and all another matters which the governor general recognized necessary to transfer to his discussion. On the affairs relating before the general management of edge, consultative value had the conclusions of Council.

2. Consideration of estimates of monetary territorial duties, determination of the size of natural territorial duties, permission of extra budgetary expenses, etc.

3. The general guide of the course of affairs of the land and land-tax-paying devices, a reason of assumptions of the tax-paying taxation and consideration of the complaints brought to the governor general to this branch. It is necessary to emphasize that on cases of territorial duties and on the land and the tax-paying device all issues were resolved by a majority vote. But in the case of disagreement, the Governor-General with the opinion of the majority of members of the Council, he had the right, without giving the decision to enforce, to refer the matter to resolve the relevant ministry. Absolutely specific place was held in head department by its executive body — office of the governor general which consisted originally of four offices. The first part was in charge of questions of administrative staff and inspectors of the order. Conducting business in the first part was distributed between four tables, three of which are engaged mainly works personnel, and the fourth had jurisdiction »cases of foreigners». The second office dealt with territorial issues and duties, it was subdivided on functions into five tables which affairs reflected financial and economic activity of head department. The third office dealt with issues of ground-tax-paying, the device of the cities and city estimates (these affairs were distributed between three tables), and also development of statutes concerning management of edge. The fourth, founded by Kauffman, was the special Judgment office considering in a cassation order judgments and «contrary to instructions of Ministers of Justice and the military» existed several years (till 1886).

The judgment office of office up to 1886 had such rights which had in relation to subordinated judges even no Ministry of Justice. According to the reports the governor-general established new judicial positions. Consideration of writs of appeal

on sentences of legal agencies was provided to office. It was not limited to permission of the questions started by court practice and interpretation of laws but also made the reports foretelling the direction of affairs. At cancellation of decisions of regional boards the general - the governor according to the report of office allowed lawsuits in essence. As noted by the audit of Privy Councillor Girs, on the initiative of the Office of the 213 criminals, «What are the order ... is named in the report of the Office of the special law, the law limits the total» [9, p. 51].

Though the draft of the provision of 1867 and »The provision on management of the Turkestan region» of 1886 did not comprise the special rules defining a circle of the rights and duties concerning office, nevertheless it played a crucial role in governing bodies. The governor of office held exclusive position too: was defined and left on «the highest command of the emperor through the Minister of War». In the office relation the governor of office was only a performer of orders of the governor general, but in practice held a higher position, than military governors of areas.

The office of the governor general was the center where were flown down everyday information on a situation in this or that area. The governor general seldom was on places and therefore at acquaintance with life of areas dealt only with the office. At such situation, naturally, the managing director of office turned from the performer's official into the manager's official over time. The enormous actual material lighting many parties of administrative, economic, cultural and community life of the Southern Kazakhstan was concentrated in offices of the governor general.

Turkestan general governorship was divided into two regions: Syrdarya with the center in Tashkent and Semirechensk with center g.Vernyi. The local administration in areas led by the military governors, who were both commanders on the Rights of the corps commanders or divisions, depending on the number of troops stationed in a particular area.

Military governors were determined for the position and dismissed the king on the proposal of the Military Minister, based on a prior agreement with the Ministry of the Interior and the Governor-General of Turkestan.

According to the «1867 Regulations» in their hands was focused administrative, police, judicial and military power, as a gain value of the regional government in the eyes of the local population, concentrating in the hands of all the tranquility to ensure public funds and the suppression of any disorder in it», as stated in the document.

In relation to the grassroots administration and the local population the military governors were given essentially dictatorial powers: appointment of a place to convene the township congresses sedentary and nomadic population, the statement in the position of township rulers or the appointment of their discretion in the event of cancellation of the election; the appointment of elders and ditch-definition content from the size of their public amounts; the assertion of people's judges and candidates to them and call new elections if they are not adopted; definition and firing at its discretion members of the county administration, in addition to the district chief of which is only to make submissions on the name of the Governor General; complaints against the decisions of district chiefs, or to impose penalties on indigenous.

Along with administrative, military governors were given police and judicial functions. They were granted the right to subject persons of indigenous nationality fined not more than 100 rubles and arrested for no longer than a month. Their responsibilities included supervision over the activities of judicial institutions and prisons, the statement of criminal sentences.

When the military governor was the assistant, who in case of illness, absence or dismissal of the military governor, a post held by his. Assistant Military Governor

appointed on the proposal of the Governor-General. The most important local government agency is the regional rule - «the only organ of the administrative and economic governance», who enjoyed the rights and responsibilities of the provincial government. Chairman of the regional administration was assistant military governor. Regional Management Board for administrative, judicial, police, financial and economic functions. In fact, they are analogues of provincial boards, but have much greater powers, more a substitute for almost all provincial institutions that existed in the interior of Russia.

Subsequently the structure of regional boards began to change and become complicated. In 1869 according to the petition of the Turkestan governor general the Turkestan state chamber subordinated directly to the Ministry of Finance was «most highly» founded and from maintaining regional boards a financial part, with leaving on an obligation of boards only of affairs on the device of the Russian settlements in edge and «on reckoning and assignment of souls and tilt carts departed that is made in view of features of the structure of native societies and other local conditions».

Regional boards on the structure consisted of offices. Syr-Darya - from four offices: administrative, economic, judgment and construction and boundary ranks. According to the military governor of the Syr- Darya region for 1912, the means provided for office, household and extraordinary expenses in the Syr- Darya region were for 20 thousand rubles less, than in provinces of internal Russia.

Regional boards, being the only bodies of administrative and economic board areas, knew a wide range of various questions which they were unable to solve. Audits of regional boards showed that their office-work went abnormally; affairs lay too long with the whole months and did not get a lawful referral. Case of the adoption of elections of rural public officials, tens of complaints on a sentence of township courts, case of crimes of official of ranks of administrative and police institutions long time were left without consideration. Constant reminders from all instances which even more encumbered and complicated correspondence arrived, without resolving them in essence at all.

Activity of regional boards had kazennobureaucratic character and reflected bureaucratic autocracy machines, which in internal areas of imperial Russia were called provincial boards.

Areas, in turn, were divided into counties that were a consequence of territorial division of the occupied lands a tsarist.

District management was that main basis on which the administrative device Turkestan the general - governorships was erected.

The Syr-Darya region occupied a northwest part of the Turkestan region. It bordered on the Turgai and Akmola regions, in the east on the Semirechensky region, in the south on the Fergana and Samarkand regions and on Bukhara, in the South West with the Khivan possession, in the West on the Aral Sea in the north.

As a part of Syr-Darya area the following counties were formed: Kazalinsky, Perovsky, Turkestan, Chimkent, Auliye-Atinsky, occupied by Kazakhs; Tashkent, populated mainly by Uzbeks and partially Kazakhs; Hodzhentsky and Jizzakh, occupied by Uzbeks. In 1887, after introduction of «The provision on management of the Turkestan region», the Hodzhentsk County was a part of again formed Samarkand region [10, p. 117].

Management in each county, with the cities which are its part, concentrated in hands of the district chief to whom at the same time also the troops located in the county on the basis of the provision on military management in areas of the Turkestan military district and the special instruction submitted. District chiefs were appointed and displaced by the governor general on representation of military governors of areas.

The district chief at the same time was a district police officer, the chief of police, the territorial chief, the chairman land-tax-paying presence. Besides, district chiefs carried out such duties as supervision of «native» management and execution by «elective» public officials of the duties, the management them by actions; observation of calculation the tax-paying units, on the device and correction in the county of roads, bridges; The management of public lands and quitrent articles; supervision of «national» court, management of the cities where there was no city «self-government» and others.

Besides the district chief, his assistants and office was staff of district management. Assistants entered a position of the district chief in case of absence or a disease of the last. The assistant by an administrative part, as a rule, knew affairs of office of district management.

The district administration planned and coordinated all work on places. On this link of system the main weight of numerous current affairs on The management of official-pay tribute articles, calculation of taxes, observations of order, analysis of disputes on water and the earth, on control of activity of volost and rural administration of the county fell. It is possible to tell that the district chief was a monopolist of the power almost in all spheres of public and economic life of society, realizing logic and spirit of colonial policy of a tsarist at the district level. In practice this link was the most incompetent, pursuing own mercenary aims and demanded numerous reorganization towards its strengthening and expansion.

The population in each county was divided into volosts, and volosts on rural and aulny societies. Volost managers, and in rural and aulny society — rural foremen (aksakals) and aulny foremen «elected» by the population for three years were at the head of volosts.

The article 83 «Regulations on Management of the Turkestan Region» established the rule by which as the volost manager, the rural foreman had the right to be chosen persons at the age of not less than twenty five years. Were not allowed to elect: undergone by the people's court sentencing for punishment for a crime or misconduct, are under investigation or on trial on charges of crimes or misdemeanors.

Elections of the volost manager were two-sedate, at first the village assembly at which one elective was chosen from 50 householders gathered. Then elective from rural societies gathered for the volost congress which was taking place in presence of representatives of the Russian administration. As a rule, it was the district chief or his assistant watching order without interfering with the course of elections. Before work of a congress cash of all Pentecostals was checked. The volost congress was considered cancelled if at it there were less than 2/3 all quantities of elective.

Elections of the volost manager, national judges and candidates to them were under authority a volost congress; definition of monetary pay to public officials of local administration; control of a condition of bridges, roads, economic constructions; cases on water use and water supply, etc.

The volost manager, except economic, executed also especially police functions: watched «tranquility» in the volost, made inquiries on the crimes subordinated to national court, informed the population all laws and orders of the government.

On public affairs, the volost manager in coordination with the district chief, could convoke and dismiss a volost congress, watch actions the aul elders and rural foremen.

If the personality volost for some reason did not suit the Russian administration, then the military governor of area could appoint new elections or temporarily replace him with other person at discretion.

The imperial administration quite widely used this right. So, for example, F.K. Girs provides the following data in the report on audit of activity of volost and rural administration:

«From 109 volost managers of the Syr Darya region it is dismissed within three years of 38 persons that makes 35% or about 13 cases a year» [11, p. 29] - he writes.

Thus, in the 60th - the middle of the 80th years of the 19th century the management personnel represented system of the basic elements of the administrative mechanism and bodies corresponding to them operating in interests of a tsarist and its colonial policy which are closely connected with each other. Its excessive bureaucratic centralization consisting in concentration in its subsoil of legislative, administrative, executive and control functions of administrative personnel was characteristic feature of this device it was transferred to the jurisdiction of local institutes of the power - aksakal and the volost managements operating under control of the Russian power. Similar «compromise» in system of the colonial power was dictated by a military situation, need of achievement of elementary stability and simplification of «burden» of performance of colonizer tasks.

Analyzing colonial policy of the Russian Empire in the south of Kazakhstan P.G. Galuzo noted that the management personnel «were the organization of the Russian predators which entered close ties with local exploiters. Collecting from the peasantry by requisitions a feudal rent, the Russian officials and local administration divided production among themselves, at the same time a part came to imperial state treasury» [12, p. 74].

References:

1. Russian archive. N 8, 1879. P. 45.

2. Romanovskiy D.I. Notes about Middle Asian's question. – SPb., 1868. – 66 p.

3. CSA RU. F. I-1. I. 12. C. 923. P. 17.

4. All-loyal letter, including main conclusion reports produced in 1908-1909 for the behest with senator Hofmester, earl Palen by audits of Turkestan region. – SPb., 1910. – P. 6.

5. Position about management of Turkestan region. – Tashkent, 1916. – P. 17.

6. CSA RU. F.I-1. I. 12. C. 923. P. 20.

7. All-loyal letter, including main conclusion reports produced in 1908-1909 for the behest with senator Hofmester, earl Palen by audits of Turkestan region. – SPb., 1910. – P. 8.

8. CSA RU. F.I-1. I. 12. C. 1674. P. 45.

9. CSA RU. F.I-1. I. 25. C. 26. P. 51.

10. Maduanov S. Relations of Kazakhs with other neighboring peoples of Central Asia in the beginning in 18th and beginning of 20 centuries. Almaty, 1996. – 297 p.

11. Girs F. Report on the audit of the Turkestan Territory. – St. Petersburg, 1888. – P. 29.

12. Galuzo P.G. Agrarian relationships in the south Kazakhstan in 1867-1814. – Alma-Ata: Science, 1965. – 345 p.

Әлжанова Э.Е.

XIX ғасырдың екінші жартысындағы Түркістан өлкесінің әкімшілік-аумақтық құрылымы

Мақалада жаңадан жаулап алған аумақтарға әсер ететін бірқатар әкімшілік қайта құру реформалары сипатталады. Атап айтқанда, Түркістан өлкесіне өзінің саяси және экономикалық позициясын орнату үшін патша үкіметі империясы әкімшілік басқару жүйесін енгізді.

Тірек сөздер: *Түркістан өлкесі, Ресей империясы, әкімшілік-аумақтық құрылымы.*

Альжанова Э.Е.

Административно-территориальное устройство Туркестанского края во второй половине XIX века

В статье рассмотрены реформационные процессы, которые повлекли за собой ряд административных переустройств, затрагивающие и вновь завоеванные территории. В частности, закрепляя свои политические и экономические позиции в Туркестанском крае, царизм установил общую для империи систему административного управления.

Ключевые слова: *Туркестанский край, Российская империя, административно-территориальное устройство.*

***

УДК 94(574)

Нургалиева А.М. – доктор исторических наук, профессор, ЗКГУ им. М.Утемисова
E-mail: agilan2009@rambler.ru
Сапарова И.Г. – магистрант ЗКГУ им. М.Утемисова
E-mail: ilmira_saparova@mail.ru

ВОСПОМИНАНИЯ ОЧЕВИДЦЕВ КАК ИСТОЧНИК ПРИ ИССЛЕДОВАНИИ ВОПРОСОВ ИСТОРИИ ПРЕБЫВАНИЯ М.А. ШОЛОХОВА В СЕЛЕ ДАРЬИНСКОЕ

Аннотация. *В статье доказывается важность воспоминаний очевидцев как исторического источника. Исследуются вопросы пребывания известного советского писателя М.А. Шолохова и его семьи в селе Дарьинское Западно-Казахстанской области в годы Великой Отечественной войны. Дается характеристика методов сбора и обработки информации.*

Ключевые слова: *Устная история, транскрипт, интервью, воспоминания очевидцев, «дух времени», музей М.А. Шолохова, село Дарьинское, Западный Казахстан.*

В качестве методологической основы данной статьи мы выбрали положения новой социальной истории, возникшей во второй половине XX века и характеризующейся тенденцией движения к «человеку в истории». Среди ее многообразных методов, мы выделили методы устной истории (Oral History), представляющей собой и самостоятельную научную дисциплину и метод исследования и вид исторического источника. Своеобразная методология устной истории позволяет значительно расширить диапазон возможных исследовательских задач в рамках локальной истории. Историческая память отдельной личности, семьи, вписанная в локальную историю, наполненная эмоциональностью, повседневностью, мировоззрением, мотивацией и ценностными ориентирами имеет огромное значение [1, с. 122]. Эта особенность устной истории заинтересовала исследователей, они стали замечать, что устная история «позволяет выявить интересные бытовые и психологические подробности и детали, мотивировку и причины поступков, дает возможность почувствовать Человека в истории» [2, с. 64].

Государственные архивы укомплектованы преимущественно официальными производственными документами и недостаточно отражают

«человеческий материал». Тогда как устная история не только восполняет недостающую информацию, детализирует прошлое и помогает дополнить архивные документы, но в ней присутствует и эмоционально окрашенное восприятие, и «дух времени». П.Томпсон пишет: «С помощью устной истории мы узнаем людей такими, какими они сами представляют себя, мы видим вещи (конкретные предметы, события, места) через внутреннее мировосприятие каждого человека как непосредственного участника исторического процесса» [3, с. 20]. Устные источники всегда служили важным способом передачи информации о прошлом.

Устные свидетельства изначально субъективны. В этом состоит их особенность и главное достоинство. Индивид реконструирует исторические события так, как он их видел и понимал. Можно согласиться, что память «не дружит» с фактами в силу забывчивости людей, их предвзятости, избирательности в восприятии информации, подверженности влиянию политической или идеологической конъюнктуры [4, с. 20]. Но данные устные источники позволяют зафиксировать уникальную информацию, не передаваемую другим путем. Методологические трудности, связанные с использованием воспоминаний в качестве исторических источников, известны многим исследователям, работающим в русле устной истории, однако в целом господствует убеждение, что эти рассказы способствуют установлению истины [5, с. 350].

Методы устной истории являются незаменимым инструментарием в разработке исследований локальной истории. Важное место занимают устные свидетельства и при фиксации воспоминаний о великих деятелях, подробностей и деталей знаменательных событий. Существенный вклад они внесли и в реконструкцию событий, связанных с пребыванием в Приуралье великого советского писателя М.А. Шолохова. В период с 1942 по 1943 годы семья Шолоховых проживала в эвакуации в селе Дарьинское Западно-Казахстанской области.

Автор всемирно известных романов «Тихий Дон», «Поднятая целина», рассказов «Судьба человека», «Наука ненависти», «Лазоревая степь», «Донские рассказы», военного романа «Они сражались за Родину», отказавшись от огромного дома в городе Уральск, поселился в небольшом поселке вместе со своей семьей. Сам полковник М.А. Шолохов, военный корреспондент «Правды» и «Красной звезды», часто улетал на фронт и снова возвращался в Дарьинск, в котором его семья прожила с конца июля 1942 года до конца ноября 1943. Встречался с жителями поселка в районном комитете партии, военкомате и сельском клубе [6, с. 126]. По решению районных властей после реставрации в этом доме в 1979 году и были открыты историко-краеведческий музей и мемориальная комната М.А. Шолохова.

Большую роль в передаче информации о прошлом может сыграть музей, который является важнейшим каналом ретроспективной информации. Особое место музея в формировании области «устной» истории отмечает Булыгина Т.А. «Это касается и источников «устной» истории, и методов ее изучения», - пишет она [7]. Это относится и к музею в селе Дарьинское. В фондах музея хранятся воспоминания друзей великого писателя, дарьинцев, которым довелось беседовать или общаться с семьей Шолоховых.

Большая часть устных свидетельств о пребывании М.А.Шолохова в селе Дарьинское и Приуралье уже интерпретированы и изданы. Другая часть требует доработки.

Тогда в 1979 году право открыть районный краеведческий музей им. М.А. Шолохова было предоставлено П.П. Гавриленко – товарищу Михаила Александровича, журналисту и писателю, жившему в годы войны и

послевоенные годы в селе Дарьинское. «Надо сказать, что в материалах, письмах и книгах Петра Петровича, - говорит О.А. Чеканова, нынешний директор музея, - самые достоверные сведения о М. А. Шолохове, его жизни в Приуралье. Это признано всеми» [8, с. 2]. П. Гавриленко о своей первой встрече вспоминает так: «Об этом знаменательном для меня событии говорит коротенькая запись в моем дневнике «Середина августа 1942 года. Сидим в райкоме партии, разговариваем - секретарь обкома Лосев, секретарь райкома Козырев и я. В это время легкой походкой входит Шолохов.

- Вы снова в этом районе? – обращается он к Лосеву.

- Да, тут с уборкой туговато…

Писатель подает руку Лосеву, Козыреву, а потом и мне. Он расспрашивает о последних событиях. Секретари рассказывают не совсем точно. Мне и уходить не хочется и сидеть дольше неловко: может быть, мешаю?.. Выхожу в приемную. Дверь кабинета остается открытой, так что разговор можно разобрать.

- Вместе с Черчиллем приезжали какие-то военные, - говорит Лосев, - фамилии не могу вспомнить, чинов – тоже…

- Начальник имперского генерального штаба, - подсказываю я, снова появляясь в кабинете. Шолохов быстро оборачивается и, как мне кажется, внимательно смотрит на меня…». Случайное знакомство переросло в многолетнюю дружбу. Впоследствии на подаренной П.П. Гавриленко книге «Поднятая целина», М. А. Шолохов напишет: «…Пусть наша с тобой большая дружба длится столько, сколько я писал эту книгу. Хай живее она на радость нашим стареющим сердцам. Твой М. Шолохов. Ст. Вешенская. 25.4.60». «А «Поднятую целину», - сообщил писатель, вручая книгу, - да будет тебе известно, я писал около 28 лет». Петр Петрович посвятил свою книгу «Шолохов среди друзей» очеркам о Шолохове - человеке: «Мне посчастливилось в течение многих лет часто встречаться с Михаилом Александровичем, сопровождать его во всех поездках по Казахстану, приходилось довольно продолжительное время гостить у писателя в Вешенской. Незабываемые впечатления об этом останутся в моей памяти навсегда» [9, с. 9-11].

Известный писатель Н.Ф. Корсунов, возглавлявший Уральскую межобластную организацию Союза писателей Казахстана, затем бывший председателем правления Оренбургской областной организации Союза писателей России, друг М. А. Шолохова стал одним из инициаторов создания музея в селе Дарьинское. Его первая незабываемая встреча с великим писателем произошла именно в Дарьинске. Проживая в хуторе Чесноково во время войны, Н.Ф. Корсунов, будучи еще учеником, стал страстным любителем произведений М.А. Шолохова. Узнав от учителя, что Михаил Александрович приехал с фронта навестить семью, ринулся в Дарьинск. Так он описывает эту встречу: «Сижу час на сельповском крыльце, сижу два. В шолоховский дом входит и выходит народ, выскочил и помчался вдоль пыльной улицы мальчишка в одних трусах, а сзади семенила и хныкала белоголовая девчушка лет пяти-шести: «Мишка- а-а, возьми-и-и!...». А у того лишь пятки сверкали. Только потом я догадался, что это были сын и дочь Михаила Александровича. Наконец из калитки вышел невысокий, подтянутый командир Красной Армии со «шпалами» в петлицах и «комиссарской» звездой на рукаве. Он! Поднимаюсь, иду навстречу, а ноги путаются от волнения и радости. Голосом, сорвавшимся на детский фальцет, почти выкрикиваю: «Здравствуйте, товарищ Шолохов!» Он внимательно и чуть удивленно взглядывает на вспотевшего подростка, на его скомканный в руках

сыромятный кнут, на истомленных, привязанных к ограде лошадей. Лукаво приподнимает бровь: «Здорово, парень! Издалече?» - «Из хутора Чесноково, колхоз имени Шевченко!» - выпаливаю я так, будто только что из Парижа или Рио-де-Жанейро явился. – «Ну-ну, бывай!...» - он кивает на прощание и скрывается в райкоме партии, который тут же, рядом…» [10, с. 14]. За этой встречей было много других, завязались теплая дружба и переписка.

Уникальная библиотека музейного комплекса в селе Дарьинское хранит книги с автографами политических и общественных деятелей. Среди них воспоминания Б.Ж. Жумагалиева, журналиста, участника Великой Отечественной войны, а в послевоенное время - секретаря Уральского обкома партии, на протяжении 10 лет общавшегося с писателем на казахстанской земле. Он вспоминает, что на встречах с писателем Шолохову очень часто задавали вопрос «Как оказалась здесь, в Приуралье, ваша семья». Все недоумевали как родные великого писателя, депутата Верховного Совета СССР не были эвакуированы, например, в Алма-Ату или Ташкент, также как и другие крупные деятели культуры и искусства. А семья Шолохова оказалась в деревне под Уральском. «Да так случилось, - сказал Шолохов. – Главное я рад, что семья по воле судьбы оказалась в Казахстане, здесь ей было хорошо. Мы не только заимели много друзей, но и по существу сбратались, думаю, навсегда». Более подробно Михаил Александрович, по воспоминаниям Б.Жумагалиева, рассказал позже. Шолохова вызвали в Москву для встречи группы советских писателей с иностранцами. Встретил он там своего недруга, пустившего слух, будто Шолохов оставил семью под немцами и сам к ним собрался. После ссоры, ушел, а на следующий день был телефонный звонок, смысл которого и далее Б. Жумагалиев приводит: «Вас сам ждет. Что-то вы там вчера натворили». «Вхожу. Вижу Сталина у стола. Стоит руки не подает. Глаза безразличные. Молчит. Смотрел, смотрел на меня, потом произносит: «Где ваша семья, товарищ Шолохов?» Только я стал отвечать – входит генерал и подает ему какой-то листок. Сталин прочитал, листок свернул, генерала отослал – посмотрел на меня и произнес: «Впрочем, теперь мы знаем, где ваша семья. Вы правильно сделали, что эвакуировали ее. Мы попросим товарищей из Казахстана присмотреть за вашей семьей» [11, с. 277-278].

Долгие годы дружбы связывали писателя с Казахстаном после окончания войны, много соратников и друзей приобрел он здесь. В течение 30 послевоенных лет он приезжал в Приуралье, рыбачил, охотился, встречался и беседовал с жителями края, считал Приуралье, Казахстан второй родиной. П.Гавриленко вспоминает: «Всегда с большим интересом Шолохов слушал игру на домбре и пение казахских импровизаторов. Писатель просил, чтобы ему по возможности, переводили эти песни дословно. И однажды в Чапаевском районе мы, сопровождающие писателя, не сумели толком перевести песню, которую исполнил отец местного лесника А.Еркембаев. Михаил Александрович упрекнул нас за то, что мы плохо знаем казахский язык» [9, с. 15].

Несомненно, важная работа по сбору сведений проводилась и проводится сотрудниками музея, инициативными людьми, «болеющими» за свое дело.

Все руководители музея вносили посильный вклад в его становление и развитие. Среди них - директор музея в период с 1989 по 1994 годы Зоя Николаевна Латыпова. Очень многое удалось ей сделать. В интервью она отмечает, что пришла работать в музей, будучи уже на заслуженном отдыхе, куда по ее словам на маленькую зарплату и идти никто не хотел. «Сначала музей работал на общественных началах, а потом договорились на мизерную зарплату.

Здание требовало ремонта. А тогда еще деньги менялись. Время такое было. Не до музеев. Там из экспонатов одни плакаты висели, а мы экспозиции сделали, экспонаты находили. Переписку с Вешенским музеем наладили, с сотрудником. Краеведческий отдел сделали в музее. А потом начали экскурсии водить» [12].

Благодаря ее труду появились записи устных свидетельств о жизни Шолоховых в Дарьинске. Зоя Николаевна обошла всех сельских жителей, кто когда-то разговаривал, видел или имел хоть какое-то отношение к писателю.

При работе над темой мы также постарались внести свой вклад в фиксацию устных свидетельств носителей сведений о М.А. Шолохове. При этом мы пользовались рекомендациями специалистов по устной истории, описавших особенности проведения устных опросов и интервью. Вот что пишут о сборе информации Е.К.Лейбова и О.М. Хлытина: «Фиксация устных свидетельств производится в форме ауди-и видеозаписи, а также ведения протокола интервью или беседы. Аудиозапись сохраняет не только голос респондента, но способна донести до слушателя его интонации, тон и тембр, манеру и характер речи, и тем самым передать информацию о возрасте человека, его образовании, физическом и душевном состоянии, эмоциях, которые он испытывал в момент записи. Видеозапись позволяет увидеть мимику и жесты респондента, которыми сопровождается его устная речь. Ведение протокола может быть осуществлено в виде стенограммы, конспекта, плана» [13, с. 16].

В работе использовались письменные транскрипты устных опросов, записанных на диктофон. При их обработке мы опирались на рекомендации исследователя Т.К. Щегловой, которая по проблеме о транскрибировании устного источника высказывается следующим образом: «Недопустимо собственное редактирование текста. Запись должна отражать тот словарный запас, которым обладает рассказчик. «Олитературивание» текста недопустимо. Исследователь должен придать устной истории рассказчика письменную форму; проблема состоит в том, что процесс перевода устного слова в печатное может сопровождаться потерей информации о личности рассказчика. Любая переработка «сырого материала» антинаучна» [4, с. 98].

В данной статье нам хотелось бы привести фрагменты письменных транскриптов, выполненных нами по результатам устных опросов жителей села Дарьинское. Это воспоминания Свечникова В.А., встречавшегося с писателем на его родине, в станице Вешенской и Латыповой З.Н., одного из самых инициативных директоров музея им. М.А. Шолохова.

Простота, присущая Шолохову в общении и с высокопоставленными чинами, и с простыми жителями была известна всем. Простоту и сердечность М.А. Шолохова отмечает житель Дарьинска, который побывал в станице Вешенской в составе делегации Приурального района еще при жизни писателя. Свечников В.А., бывший на должности водителя в райисполкоме, в интервью описывает встречу с Шолоховым так: «Была делегация к нам из Алматы. Здесь мы ее встречаем, первый секретарь райкома партии был Дунаев В.В. И зашел вопрос о музее. И он говорит «А я вам организую поездку». Взял и позвонил. В течении недели, по-моему, вопрос решился. Он сказал, завтра, чтоб были там. Шолохов позвонил ему. Мы быстро в Волгу всем составом сели, и если вам это будет интересно, много затарились мы для него гостинца, казы и все-все, заехали на мясокомбинат. Приехали туда уже на следующий день. Приехали к нему, открыли ворота, там большая загородка, колючая проволока. Охранники там еще тогда были. Шолохов сидит в качалке. Вечер был, горит свет. Он сидит, читает газету: «Здравствуйте, товарищи приуральцы! Как дела? С какими машинами

пришли?» Я говорю, да с одной. Он: «Разве можно так? Вдруг что-то сломается? Кто вам поможет?» Вот так отругал нас. «Ну-ка покажи, ты какого там мне зверя привез?» А мы привезли красную рыбу с меня рост, замотали ее в войлок, и она почти не растаяла. Замороженная была» [14].

Как сельский житель Свечников В.А., обратил внимание и на хозяйственную жизнь дома Шолоховых: «Картошку сажают. Помидорчики, огурчики. Большая площадь. Где-то две или три отары овец едильбаевской породы. Свое все: куры, гуси, утки. Коровы, молочко, творог. Конечно, у него есть тот, кто ухаживает. Двор большой. Забор, огорожено все. Чувствуется хозяйство. Рядом дом и культурные насаждения: яблони, вишни, огурцы, помидоры» [14].

Внимательность и сердечность к каждому человеку также была замечена им: «Беседу с каждым вел, кто ты такой, где чего, с какого года. Он с каждым разговаривал. А у меня спросил: «Молодой человек, вы женаты?». Я говорю, да женат. А он: «А ваша жена, как? Русская?». Я говорю, нет, украинка. «О, она тебя не бьет?» И смех такой раздался… Он очень простой человек. Уже к концу дела. Говорит, ну что мне подарить уральцам? Вытащил такой блестящий платок и депутату Верховного Совета СССР Коржовой, подошел и накинул платочек. Ну, а мужчинам ну что я подарю? Подписал по книге всем. Мне подарил «Они сражались за Родину».

Подтверждают отмеченные выше качества М.А. Шолохова и по материалам интервью с Латыповой З.Н. Так, она отмечает: «Все о писателе хорошо отзывались. Вспомнился случай, мне рассказывали, когда одна женщина с маленькой дочкой пешком из города шла, а Шолоховы на машине проезжали, заметили их, пожалели, забрали в машину, а девочку сам Шолохов к себе на колени посадил. Так и доехали» [12].

Наша история приобретает иное измерение, когда мы изучаем прошлое сквозь принцип «мир человека в истории». Устная история способна создавать новые направления исследований, взаимодействовать в тесном сотрудничестве с традиционной историографией. В любом случае, перед нами неофициальная история, зачастую без запретов, и тем, она ценна, так как дает возможность увидеть прошлое с точки зрения отдельной личности. Историческая память личности, наполненная эмоциональностью, ценностными ориентирами имеет огромное значение. Являясь своеобразным протестом против «застывшей» академической истории, основанной на письменных источниках, устная история использует жизненный опыт самых разных людей. Интервью и дословные записи сообщений всегда играют ведущую роль в получении значимых для исследователя историй жизни, позволяют осветить те зоны исторической науки, которые остались без внимания, дополнить портреты видных деятелей штрихами неповторимости.

Литература:

1. *Бутько В.Н. Устная история: преимущества и недостатки // Наука и современность. – 2010. – № 1. – С. 118-123.*
2. *Майничева А.Ю. Рассказы о переселении / Традиционная культура русских Западной Сибири XIX-XX веков: очерки истории и быта. – Омск, 2003. – 243 с.*
3. *Томпсон П. Голос прошлого: устная история / Пер. с англ. – М.: Весь Мир, 2003. – 368 с.*
4. *Щеглова Т.К. Устная история: учебное пособие – Барнаул: АлтГПА, 2011. – 364 с.*

5. *Теория и методология истории: учебник для вузов / Отв. ред. В.В. Алексеев, Н.Н. Крадин, А.В. Коротаев, Л.Е.Гринин.– Волгоград: Учитель, 2014. – 504 с.*

6. *Чеканова О.А. «Не житье здесь, братцы, а рай…». М.А. Шолохов и Приуралье // Мир Шолохова. – 2015. – № 2. – С. 126-131.*

7. *Булыгина Т.А. Новые исследовательские практики изучения местной истории // Краеведческий музей и источники местной истории. – http://www.newlocalhistory.com/node/870. Дата обращения: 10.02.2017 г.*

8. *Абдрахманов Т.К. 25-летию музейного комплекса М.А.Шолохова в селе Дарьинское. В доме, хранящем память // Зеленовская районная общественно-политическая газета «Аул тынысы». – 2004. – № 41. – С. 2.*

9. *Гавриленко П. Шолохов среди друзей: очерки. Изд. 3-е, переработ. и доп. – Алма-Ата: Жазушы, 1975. – 190 с.*

10. *Корсунов Н. Ф. Незабываемое // В книге: С Шолоховым в России и Казахстане. – Оренбург: Оренбургская книга, 2005. – С. 7-196.*

11. *Жумагалиев Б. Велик и прост // В книге: С Шолоховым в России и Казахстане. – Оренбург: Оренбургская книга, 2005. – С. 197-294.*

12. *Материалы беседы с коренной жительницей села Дарьинское Зеленовского района Западно-Казахстанской области З.Н. Латыповой от 08.12.2016 г.*

13. *Лейбова Е.К., Хлытина О.М.Устные исторические источники на школьных уроках истории: учебно-методическое пособие. – Новосибирск, 2011. – 149 с.*

14. *Материалы беседы с коренным жителем села Дарьинское Зеленовского района Западно-Казахстанской области В.А. Свечниковым от 25.11.2016 г.*

Нұрғалиева А.М., Сапарова И.Г.

М.А. Шолоховтың Дариян ауылында мекендеу тарихи мәселелерін зерттеуде дереккөзі ретінде куәгерлердің естеліктері

Бұл мақалада тарихи дереккөзі ретінде басы-қасында болғандардын көрген-білгендердің маңыздылығы дәлелденеді. Отан Соғысы жылдарында атақты совет жазушысы М.А.Шолохов және оның отбасы Батыс Қазақстан облысы Дарьинское ауылда тұрғаны туралы мәселері зерттелінеді. Деректерді жинау және өңдеу әдістеріне сипаттама беріледі.

Тірке сөздер: *Ауызша тарихы, транскрипт, сұхбат, куәгерлердің естеліктері, «уақыт рухы», М.А.Шолоховтың мұражайы, Дарья ауылы, Батыс Қазақстан.*

Nurgaliyeva A.M., Saparova I.G.

Memories of witnesses as a primary source when studying the issues of history of M.A.Sholkhov's residence in village Daryinskoye

This paper proves the importance of memories of witnesses as a primary source. It is studied the issues of history of famous soviet writer M.A.Sholokhov and his family residence in village Daryinskoye, West Kazakhstan oblast, during the Great Patriotic War. It is given data collection methods and data handling procedures.

Keywords: *Oral history, transcript, interview, memories of witnesses, «spirit of times», museum of M.A.Sholokhov, village Daryinskoye, West Kazakhstan.*

***

ӘОЖ 93:552.53(292.486)(045)

Джумагалиева К.В. – тарих ғылымдарының кандидаты,
С.Сейфуллин атындағы Қазақ агротехникалық университеті
Абишева Ж.Р. – тарих ғылымдарының кандидаты,
С.Сейфуллин атындағы Қазақ агротехникалық университеті
E-mail: zhanat_2511@mail.ru

ОРЫНБОР КАЗАЧЕСТВОСЫ ЖӘНЕ ОНЫҢ ШАРУАШЫЛЫҒЫНЫҢ ДАМУЫ

Аңдатпа. *Мақала Орынбор казачествосының экономикалық-шаруашылық өмірін зерттеуге арналған. Авторлар казактардың арасында таралған әр түрлі кәсіптің дамуына тоқталып өтеді. Тарихи деректерді талдай отырып, әйгілі Орынбор түбітті орамалының таралуында казак әйелдерінің қосқан үлесі анықталды.*

Тірек сөздер: *Орынборлық казачество, қолөнер, кәсіптер, тоқымашылық, түбітті орамалдар, омарташылық.*

XVIII ғасырдың соңына қарай қазақ даласы тұс-тұстан казак қоныстарының жүйесімен шырматылды. Ресей империясындағы он бір казак әскерінің төртеуі (Орал, Сібір, Орынбор, Жетісу) Қазақстанның террриториясында құрылып, казактар патша әкімшілігінің өлкедегі әскери тірегіне айналды. Алғашқы кезде қазақ жерін отарлау екі бағытта жүргізілді: Қазақстанның батыс бөлігінде (Кіші жүзде), Солтүстік пен шығыста (орта жүзде). Бұл бөліктің барлығында да Ресейдің казак әскерлері бекіністі шептер, яғни қамалдар тұрғызды. XVIII ғасырдың бірінші жартысында ұзындығы 1780 шақырымды қамтитын Гурьев қалашығынан басталып, Жайықтың бойымен Алабұға шебіне дейін жеткен Жайық бекіністі шебі салынды. Содан кейін Орск, Верхне-уральск, Есіл, Омбы, Семей, Өскемен және т.б. бекіністерінің іргесі қаланды. Сөйтіп, Жайық, Орынбор және Сібір шептерінің бойында казак қоныстарын салу көшпенді қазақ елі пайдаланып келген жерлерді орыстардың тартып алуына мүмкіндік тудырды. Соның салдарынан дәстүрлі көшіп-қону жолдары бұзылды.

Патша үкіметінің XVIII-XIX ғасырларда қазақ даласында казак әскерлерін әкімшілік жолмен құру жөнінде шешім қабылдауы самодержавиенің Ресей шекарасын кеңейту жөніндегі отаршылдық ниетінен туындады. Өлкенің қаншалықты пайдалы екеніне көз жеткізген үкімет кейін жаңадан тартып алынған жерлерге көшіп келушілерді қоныстандыру арқылы олардан казак әскерлерін жасақтады. Жайықтың жоғарғы жағы мен Орал тауларына дейінгі және әрі қарай солтүстік-шығысқа, Сібір казак әскерлерінің территориясына дейінгі аймаққа қоныстанған Орынбор казак әскерлері XVIII ғасырдың орта кезінде пайда болды. Оның құрылуы «үкіметтің әскери отарлауының тікелей салдары еді. Әскери бекіністер желісін құру, Поволжье, Приуралье және Оралды Москва мемлекетіне бекіту оның мақсаты болып табылды» [1].

1840 жылдың 12 желтоқсанында император I Николай «Орынбор казак әскері туралы ережені» қабылдады. Бұл құжатқа сәйкес, жаңа шекара шебіне казак әскерлерінің толық билігі бекітілді. Алайда осы тұста жергілікті халықты көшіру бірден жүзеге асырыла қоймады. Себебі, 40-жылдары Кенесары Қасымұлы бастаған ұлт-азаттық қозғалысы кең өріс алуынан жергілікті өкімет орындары сескенген еді. Халық наразылығынан үрейленген патша үкіметі

қазақтарды қоныс аударуды кейінге қалдыра тұрды. 1743 жылы патша жарлығымен Орынбор казак әскерлері ресми түрде бекітіліп, оларға үлкен әскери жалау тапсырылды. Келер жылы Орынбор генерал-губернаторының иелігіне Жайық казактары да бағындырылды. Сол арқылы оған кең-байтақ территорияға билік жүргізудің шексіз иелігі тиді.

1743 жылы және 1758 жылы патша жарлығымен Орынбор казактарына көптеген жерлер бөлініп берілді. Кейіннен олар Жайықтың бүкіл оң жағалауын иемденіп алды. Бірте-бірте Жайық бойы алып әскери аймаққа айналып шыға келді. 1775 жылы құрамында 6 мыңдай адамы бар казак әскерлерінің қатары 1800 жылы 20 мыңға дейін көбейді. Оралда 40-қа жуық казак станциялары салынды. Саны жағынан Орынбор казактары дондықтар мен кубаньдықтардан кейінгі үшінші орынға көтерілді. Олар мықты қаруланып, әр казакта дала кезу барысында қосымша ерткен бір ат, карабин мен пистолет, басқа да суық қарулары болды. Казактардың қазақтардан үстемдігі осында еді. Ал мұндай қару-жарағы жоқ қазақтарға туған жерге деген сүйіспеншілік, отаншылық қасиеттері күш беретін.

Міне, осындай қоныстанушылардың салдарынан, Жайық өзенінің бойы Ресей мен қазақ даласы арасындағы шекараға айналды. Жайық пен Орынбор казактары орыстардың Қазақстан мен Орта Азияға жасаған басқыншылық қозғалысының негізгі күшін құрады. Орынборлық казактар қуаң далада Ресей ықпалын күшейту, шекара мен сауда жолдарын күзету, патша үкіметі мен қазақ хандары арасындағы келісім жүргізу мақсатында қызмет етті.

Алғашында қазақтар мен Ресей үкіметі арасындағы қарым-қатынас бейбіт жағдайда болды, өзара тиімді шаруашылық және сауда байланыстары жалғасып жатты. Кейіннен қазақтарға бірте-бірте қысым жасалып, олар ата-баба жерінен ығыстырыла бастады. Жайық жағалауынан қуылды, өзеннің оң жағына өтуге қазақтарға тиым салынды. Бағынбаған ауылдардағы қазақтарды талқандау үшін далаға жүйелі түрде казак отряды жіберіліп, бас көтергендері қатаң жазаланды. Қазақтар бас көтермес үшін, 1837 жылдың 18 қарашасында Орынбор ведомоствосының қазақтарды «орыстарды өлтіргені, ұрып-соққаны және құлдыққа сатқаны үшін» әскери сотқа беру туралы жарғысы шықты. Сөйтіп, патшаның езгісіне қарсы көтерілгендердің кез-келгені әскери губернатордың сотына берілді. Аталған шара қазақтардан жаңа жерлерді тартып алуға жағдай жасады. 1840 жылы патша жарлығымен миллион гектардай алқап Орынбор казактарының иеліктеріне берілді. Соның нәтижесінде 3000-дай қазақ отбасы ол жерлерден қуаң далаға қуылып тасталды. Деректерге сүйенсек, осы 1840 жылы Орынбор казак әскерлерінің құрамында 2 әскери округте 10 полкке бөлінген 63 мыңдай адам болған екен. Казактардың қол астында сол кезде қазақтардың шұрайлы деген 8 миллион десятина жері жатты [2].

Батыс-Сібір қалаларындағы, жоғары Дон мен Тамбов провинциясындағы казактар Орынбор казак әскерлерінің негізгі кадрлары болды. Кейінгі онжылдықта оған Запорожье мен айыппен төменгі Доннан келген казактар қосылды. Осы жердің бұрынғы иелері башқұрлар мен ноғайлар да «казактік қызметке» жазылды. Казактардың арасында хотон қалмақтар да болды. Казак тұрақтары станицалық қалашықтар мен поселкаларда орналасты.

Казактар шекараны қорғау қызметін атқаруы тиіс еді. Бірақ та олар жер және мал шаруашылығымен айналысуға мүмкіндік алды. Әлбетте, бұл бай өлке топырақтың құнарсыздығы, ауа-райының құрғақшылығына байланысты молшылықпен ерекшеленбеді. Жаздық бидайды егу артықшылыққа ие болды. Мал шаруашылығымен айналысу аз табыс әкелді. Ұсақ малдар, яғни ешкі,

қойлар қолөнер кәсібінің дамуына қолайлы болды. Олардың өнімдерінен әйгілі орынборлық орамал, шәлілер, жүннен дайындалған бұйымдар, қолғап, бетперделер жасалды.

Шаруалар секілді Орынбор әскерінің негізгі кәсібі диқаншылық болды. Бұл кәсіп өмір сүрудің негізгі көзі еді. Бүшмаш - Сун – Қарақыпшақ болыстарында шоғырланған Орынбор және Орск уездеріндегі башқұрлардың негізгі бөлігі ара шаруашылығымен айналысты. Башқұрлар негізінен бал мен балауыз жинаумен шектелді. Бұл кәсіп балауыз майшам заводтарының жанында орналасқан жоғарыда аты аталған жерлерде қолдауға ие болды. Жергілікті омарташылар селолық базарларда сатып алушыларды таба алмаған жағдайда, балауыз майшам заводтарына өздерінің балауыздарын өткізді. Губернияның көптеген жерлерінде омарташылықпен ішінара шаруалар мен казактар да айналасты. Ара өсірудің көлемін анықтау өте қиын болды. Губернияда орташа есеппен 2-ден 2 ½ пұт бал мен 400 пұтқа дейін балауыз беретін 4000 омарта бар деп есептелінді. 1895 жылы Орынбор губерниясында бір адамға орта есеппен 63 рубль 96 тиыннан келетін, жиынтық табысы 19126 рубльді құрайтын омарта кәсібімен 287 ерлер мен 12 әйел айналысты. XIX ғасырдың аяғында табысы 23 мың рубльді құраған бал шаруашылығымен 1367 адам айналысты [3, 7 б.].

XIX ғасырдың 80 – жыларының соңынан бастап тұрғындардың арасында сауданың дамуы, темір жол байланысының ашылуы, аймаққа қоныс аударушылардың ағылуына байланысты шаруашылық қызметінің басқа түрлері де пайда болды. Әсіресе аймақта орман шаруашылығы, жүн иіру, тоқу, ағаш шебері, тұз кәсіпшіліктерімен қатар омарташылық, бақша өсіру, балық шаруашылығы, аңшылық, кірешілік те тұрақты дамыды [4, 150 б.].

Алғашқылардың бірі болып түбіт өндірісіне назар аударған П.И. Рычков болды. Ол ешкіден пайда табудың жолын, яғни түбітті түтіп, одан киім тоқуды ұсынды. 1766 жылы П.И. Рычков «Опыт о козьей шерсти» атты зерттеу жұмысын жариялады. Автор өлкеде түбіт тоқитын кәсіпті ұйымдастыруды ұсынды. Алайда сол уақытта оның пікіріне ешкім көңіл аудармады.

Түбіттен бұйымдар шығару кәсібіне шетелдіктер қызығушылық танытты. 1824 жылы Орынбор өлкесінен сатып алынған ешкі түбіті Францияға жіберілді. «Боднер» фирмасы әдемі шәлілерді шығаруды бастап, нәтижесінде көп пайдаға кенелді. Шамамен осы уақытта «Липнер» ағылшын фирмасы «Орынборға ұқсату» сериясымен түбіттен орамалдар шығаратын ірі кәсіпорынды ұйымдастырды. Бірақ та Орынбордан түбітті сатып алатын шетелдік кәсіпкерлер шикізатты сатып алу шығының қысқарту мақсатымен ешкіні өздерінде өсіруді шешті. 1818 жылы түрік тілінің маманы, французбдық профессор Жубер Одессаға келді. Жубер Орынбор мен Астрахань аралығындағы қазақтар кашемирлік ешкілердің тұқымы - дала арқылы Тибеттен келген ешкілерді ұстайтындықтарын естіп, оларды сатып алуға шешім қабылдады. Сөйтіп 1300 ешкіні сатып алып, оны кеменің трюмімен Марсельге алып кетеді. Ұзақ саяхаттың нәтижесінде тек 400 ешкі мен бірнеше текелер ғана тірі қалды. Бірнеше жылдан кейін бұл ешкілердің түбіттерінің сапасы жоғалғандықтан, тәжірибе өзін ақтамады. Себебі ешкілер өздерінің сапасын қырғыз даласының климаттық жағдайында ғана сақтайтын болып шықты [5, 11-12, 42-45 бб.].

1872 жылы Мәскеудегі көрмеге қатысқаннан кейін тұрғындардың арасында түбітті орамалдарға сұраныс өскендіктен, аймақта бұл кәсіп кең құлашпен дамыды. Егер де 70 – жылдары аталмыш кәсіппен 20-25 мың рубльге дейін табыс түсірген 200-300-ден аса тоқымашылар айналысса, XIX ғасырдың 80 – жылдарының орта кезінде «сатылымнан түскен түсім 100000 рубльден асқан»

4000 тоқымашы тартылды [6, 16 п.].

Түбіт кәсібі Орынбор губерниясының 3 уездінде – Орск, Орынбор, Верхнеуральскіде шоғырланды. Ресейдің барлық территориясында түбіт өнімдерінің таратылуы, нарықтағы сұраныстың едәуір жоғары екендігін дәлелдейді. Куәгерлердің айтуы бойынша орамалды базарда сатқандағы табыс шамамен 100-120 мың рубль болатындығы, ал бұл сол заман үшін қомақты ақшаны құрайтындығы белгілі болып отыр [7, 167 п.]. Көбінесе аталмыш кәсіппен казактардың әйелдері айналысты. Алайда Т.Э. Лактюнкина атап өткендей, түбіт өнімдерін Нижегород, Самара жәрмеңкелеріне, сонымен қатар Ресейдің басқа қалаларына таратын алыпсатарлар айтарлықтай табысқа кенелді. Жылына орамалды және түбіттің басқа өнімдерін таратудан түскен қаражат айналымы 25516 рубльге жеткен [4, 155 б.]. «Алыпсатарлар, станцияларды аралап, тоқымашыларға түбіт орамалдар, шәлілер, шарфтар, шұлықтарға тапсырыс беріп, оларды көтерме бағамен арзанға сатып алып, кейін үстеме, яғни екі есе қымбат бағаға сатты» [6, 16 п.].

Енді түбіт тоқу кәсібімен айналысқан тоқымашылардың даму динамикасын кестемен көрсетейік.

1 кесте – 1889-1895 жж. Орынбор губерниясының уездері бойынша тоқымашылар санының өсуі [3, 14 б.].

Уездер	**1889 ж.**			**1895 ж.**		
	Тоқымашылардың саны	**Табыстың жалпы сомасы**	**Орта есеппен айға**	**Тоқымашылардың саны**	**Табыстың жалпы сомасы**	**Орта есеппен айға**
Орынбор	595	2970	5 руб.	7253	85477	12 руб.
Орск	1617	16660	10 руб. 30 тиын	1347	8245	6 руб. 12 тиын
Верхнеуральск	544	3218	6 руб.	743	10670	14 руб. тиын
Барлығы:	2756	22848	8 руб. 29 тиын	9343	104392	11 руб. тиын

Кестеден көріп отырғандай, Орынбор уезінде небәрі алты жылдың ішінде тоқымашылардың саны бірден көтеріліп, жергілікті тұрғындар шаруашылығының негізі түрі – түбіт тоқу кәсібі болғандығы байқалады. Егер де пайыздық қатынаста қарастыратын болсақ, онда 1889 жылы Орынбор уезіндегі тоқымашылардың көрсеткіші 21,6 %, Орскіде 58,7 %, Верхноуральскіде 19,7 % құраса, ал 1895 жылы тоқымашылардың ең көп көрсеткіші Орынбор уезінде 77,6 % құрады. XIX ғасырдың 90-жылдарының басында тоқымашылардың саны 6343 адамға, ал 1895 жылы 9343 адамға жеткен. 1889 жылы жалпы табыс 22848 рубльді құраса, 90-жылдардың басында 62095 рубльге, 1895 жылы 104392 рубльге көтерілген [8, 134 п.]. Демек, табыстың сомасы 90-жылдардың басында 42297 рубльге немесе 5 есеге өскен. Жоғарыдағы кестеден тағы бір байқалатыны, 1889 жылы тоқымашылардың ең көбі Орск уезінде, ал 1895 жылы Орынбор уезінде шоғырланды. Тоқыма кәсібімен айналысқандардың көп бөлігін орынборлық казактардың әйелдері құрады. Орынборлық шеберлер 1882 жылы Мәскеу қаласында өткен көркем-өнеркәсіптік көрмеге қатысты. Орынбор казак әскері уряднигінің әйелі Мария Николаевна Ускова көрмеге өз қолымен дайындалған 595 рубль сомасындағы 9 орамалды алып келді. Коллеж

хатшысының әйелі Дарья Сергеевна Лошкарева жалпы сомасы 440 рубльді құрайтын 6 шәліні, ал мещанның әйелі Лукерья Алексеевна Умнова 230 рубль сомасына 30 түбітті орамалды тоқыды [9, 40, 47 бб.].

1882 жылы Орынбор губерниясындағы уездерде әртүрлі кәсіппен айналысқандардың жалпы саны 49080 адам болса, 1895 жылы олардың саны екі есеге, яғни 83682 адамға өскен. Губерниядағы ерлердің айналысатын кәсібі бірінші орында орман шаруашылығы мен кірешілік болды [3, 9 б.].

Орынбор губерниясындағы орман кәсібіне отын дайындаумен қатар, орман өнімдерін, атап айтар болсақ, қарамай (деготь), көмір, себет, жәшік, қайың қабығынан жасалған ыдыстар мен күректер жасау да жатты. Кәсіптің бұл түрлері, әсіресе ауқымды орман алабы бар Верхнеуральск пен Орск уездерінде кең тарады. Шаруалармен қатар отын дайындау ісімен казактар да айналысты. 1896 жылғы мәлімет бойынша, бұл кәсіпке 5121 адам тартылды, оның 20 казактар болды. Ағаш кесуге 2338 адам, ал казактардың арасынан 158 қатысты. Казактардың көпшілігі, яғни 1502 казак, ал жалпы губерния бойынша 2123 адам жүк тасумен айналысты. Губерния тұрғындарының арасында жүк тасудан түскен табыстың жалпы көлемі 123660 рубльді құрады, ал бір адамға 58 рубльден келді. Орынбор казактарына бір адамға 35,9 рубльден келген табыстың көлемі 54001 рубльді құрады. 1896 жылғы мәлімет бойынша белгілі бір кәсіппен айналысқан губерния тұрғындарының арасында жоғары табыс мал шаруашылығы (126 рубль), омарташылық (180 рубль), балық аулау (99 рубль), ағаш өнеркәсібімен (97,8 рубль) айналысқандардың үлесіне тиді. Түбіт кәсібімен айналысқан әйелдердің ең төменгі табысы 12-15 рубль болды. Сонымен қатар жаппай сипат алған кәсіптің бірі бақша өсіру шаруашылығы болды. 1894 жылы Орынбор губерниясында бақша егумен жалпы табысы 173095 рубльді құраған 3962 әйел мен 460 ерлер шұғылданса, ал 1895 жылы жалпы табысы 315528 рубль болған 7621 әйел мен 4158 ерлер айналысты. Бір жылдың ішінде бұл кәсіппен айналысушылардың саны 2,6 есеге артқан [3, 7 б.]. Демек, XIX ғасырдың 80-90 жж. Орынбор губерниясындағы казактар кәсіптің барлық түріне бейімделіп, күнкөрістің көзін жақсы білген. Төмендегі кестеде келтірілген мәліметтер соның бір дәлелі бола алады.

2 кесте – «Орынбор губерниясындағы 1896 ж. кәсіптің дамуы»

Кәсіптің түрлері	**Орынбор губерниясы**				**Орынбор казактарының арасында**			
	Ерлер	**Әйелдер**	**Әрқайсысының табысы**	**Барлық табыстың көл.**	**Ерлер**	**Әйелдер**	**Барлық табыстың көл.**	**Барлық табыс**
Мал шаруашылығы	94	8	126	12 850	68	-	389	26 490
Теріні өңдеу	370	36	62	25 280	111		78,2	8 685
Қайыс бұйым	62	11	83	6 125	42	-	79,3	3 333
Ер тоқым	21	8	44	1 280	21	-	111	2 330

Етікші	450	32	64	31 000	334	4	89,3	30 184
Ағаш өнеркәсібі	5 118	3	97,8	500 850	20	-	216	4 330
Ағаш кесу	2 338	5	23,1	54 218	152	-	24	3 760
Ағаш шебері	1 308	38	67,9	90 377	262	-	84	22 084
Аң аулау	209	-	31,3	6 547	55	-	14,9	820
Омарташылық	5	-	180	900	66	1	54,3	3 636
Ұсташылық	739	56	72,8	57 845	247	-	103	25 468
Тігінші	486	83	61,2	34 824	202	29	72	16 635
Пима жасау	349	41	42,2	16 474	198	20	56,9	12 417
Түкті орамалдарды тоқу	-	30	15	450	-	7 853	12	94 155
Бақша өсіру	-	210	30	6 300	460	3 752	39,6	166 795
Балық аулау	165	1	99	16 443	138	-	39,9	8 262
Кен тасу	736	-	42,8	31 500	740	-	10	7 400
Сыртқа барып, жалданып кәсіп ету	3 614	1 183	29,1	139 545	317	55	37,3	13 875
Жүк тасушы	2123	-	58	123 660	1 502	-	35,9	54 001
Тезек дайындау	-	-	-	-	400	247	15,1	9 775
Барлығы:	18 187	1 745			5 335	11 961		

Кестеден байқағандай, казак әйелдерінің негізгі бөлігі түкті орамал тоқу, бақша өсіру, тезек дайындау секілді кәсіптермен ғана айналысқан. Назар аударатын тағы бір мәселе, губерния бүкіл аймаққа өзінің түкті орамал мен шәлілер тоқуымен аты шыққаның ескерсек, аталған кәсіп казак әйелдерінің негізгі шаруашылығы болғанын байқау қиын емес. Губернияда бақша өсіруде де казак әйелдерінің үлесі жоғары болса, ал тезек дайындаумен тек казактар мен казак әйелдері ғана айналысқанын көреміз.

Демек, XIX ғасырдың 70-90-шы жылдары Орынбор казактары үшін кәсіпкерліктің дамыған уақыты болды. Казактар күнкөрістің көзі ретінде шаруашылықтың барлық түрімен де айналысты. Белгілі бір кәсіппен тек казактар ғана емес, олардың әйелдері де шұғылданды. Орынбор казактарының арасында товар-ақша қатынасының өрістеуі өсімқорлықты жандандырып жіберді.

Сауданың дамуына байланысты, әсіресе жәрмеңке саудасының өрістеуіне орай казактардың товар айналымы өсіп, олар өз өнімдерін сыртқа шығаруға мүмкіндік алды. Сөйтіп, Орынбор казактары мен олардың әйелдерінің қолынан шыққан өнімдер тек аймақта ғана емес, шетелдерде де үлкен сұранысқа ие болды.

Әдебиеттер:

1. Машин М.Д. Из истории родного края: Оренбургское казачье войско. – Челябинск, 1976. – 40 с.

2. Витевский В.Н. И.И.Неплюев и Оренбургский край в прежнем его составе до 1758 г. Ист. Монография. Вып. 1-2, Казань, 1889-1890. – 89 с.

3. Обзор Оренбургской губернии на 1896 г. – Оренбург, 1896. – 64 с.

4. Лактюнкина Э.М. Развитие промыслов и ремесел в Оренбургской губернии в конце XIX–начале XX вв. // Банникова Е.В.Торговля и купечество в феодальной России. – Оренбург, 2002. –171 с.

5. Уханов И. Оренбургский платок. – М.: Изд. Советская Россия, 1976. – 95 с.

6. ГАОО, 164-қ, 1-т, 96-іс.

7. ГАОО, 10-қ, 2-т, 66-іс.

8. ГАОО, 10-қ, 2-т, 77-іс.

9. Оренбургские экспоненты на Всероссийской промышленно–художественной выставке 1882 г. в Москве // Составитель член Оренбургского выставочного комитета П.И. Распопов. Отделение печати С.П.Яковлева. – М., 1882. – 70 с.

Джумагалиева К.В., Абишева Ж.Р.

Оренбургское казачество и их хозяйственное развитие

Статья посвящена экономико-хозяйственной жизни оренбургского казачества. Особое внимание уделено развитию различных промыслов, которые получили наибольшее развитие среди них.

Ключевые слова: *Оренбургское казачество, ремесло, промыслы, ткачество, пуховые платки, пчеловодство.*

Dzhumagaliyeva K.V., Abisheva Zh.R.

Orenburg Cossacks and their economic development

Article is devoted to economical and economic life of the Orenburg Cossacks. The special attention is paid to development of various crafts which gained the greatest development among them.

Keywords: *Orenburg Cossacks, craft, crafts, weaving, down scarfs, beekeeping.*

***

УДК 94(575.2)

Тукешева Н.М. – кандидат исторических наук, научный сотрудник,
Западно-Казахстанский областной центр истории и археологии
E-mail: naztuk@mail.ru

СОБЫТИЯ 1916 ГОДА В УРАЛЬСКОЙ ОБЛАСТИ И БУКЕЕВСКОЙ ОРДЕ КАК ЧАСТЬ НАЦИОНАЛЬНО-ОСВОБОДИТЕЛЬНОГО ДВИЖЕНИЯ КАЗАХСКОГО НАРОДА

Аннотация. *В данной статье рассматриваются события 1916 года на территории Уральской области и Букеевской Орды как часть национально-освободительного движения казахского народа. На основе анализа документального материала автор характеризует основные очаги восстания 1916 года на территории Уральской области и Букеевской Орды, начавшиеся как протестное движение против мобилизации казахов на тыловые работы согласно указу российского императора от 25 июня 1916 года. Автор приходит к заключению об исторической закономерности восстания 1916 года, необходимости рассмотрения региональных очагов как часть антиколониальной борьбы казахского народа*

Ключевые слова: *Восстание, движение, национально-освободительное, Уральская область, Букеевская Орда, казахский народ.*

Известно, что в 1916 году огромную территорию Казахстана, Средней Азии и Киргизии охватили народные волнения, переросшее в национально-освободительное восстание. В Казахстане по данной проблеме выделяют два крупных очага событий 1916 г. На территории Тургайской и Семиреченской областях. Однако, по мнению отдельных исследователей, документальный и фактический исторический материал доказывает, что географический масштаб событий 1916 г. в Казахстане был значительно шире. Одним из регионов, где развивалось протестное движение в 1916 году, была территория Западного Казахстана [1, с. 119-120]. На территории современной Западно-Казахстанской области массовые выступления казахов происходили в Уральской области и Букеевской Орде, входившей тогда в Астраханскую губернию.

Непосредственным поводом к восстанию послужило «высочайшее повеление» российского императора от 25 июня 1916 г. Высочайшее повеление гласило: «Для работ по устройству оборонных сооружений и военных сообщений в районе действующей армии, а равно для всяких иных необходимых для государственной обороны работ, привлечь в течение настоящей войны нижепоименованное мужское инородческое население империи, в возрасте от 19 до 43 лет включительно». Трудовая повинность распространялась на инородцев Астраханской губернии и всех губерний Сибири, Сыр-Дарьинской, Ферганской, Самарской, Акмолинской, Семипалатинской, Семиреченской, Уральской, Тургайской и Закаспийской областей, мусульманское население Терской, Кубанской областей, Закавказья и т.п. [2].

Причиной подписания такого законодательного акта стала проблема нехватки, как военных, так и трудовых ресурсов. Поэтому было решено обеспечить рабочие силы оборонных объектов и предприятий за счет населения империи, которая не несла воинскую повинность. Это дало бы возможность также призвать на фронт русских рабочих и пополнить ряды российской армии [3, с. 105]. Иначе говоря, для инородческого населения, освобожденного от

воинской повинности, вводили трудовую повинность. За отбывание трудовой повинности полагалось оплата и полное государственное обеспечение. Необходимо отметить, что по предложению министра финансов в 1915 году был установлен военный налог на лиц не несущих воинской повинности. Годовой оклад определялся от размера имущества. Для всех областей края налог должен был взыматься в процентном размере от суммы всех видов прямых налогов. Так, в Тургайской области был определен в размере 13%, в Уральской области составил 17 %, в Семипалатинской – 18%, Акмолинской - 20%, Туркестанском крае - 21%, Астраханской губернии – 40% [4, с. 24]. Теперь наряду с уплатой налога население должно было нести трудовую повинность. Покибиточный сбор был увеличен во время войны с 3 рублей до 4 рублей [5]. В 1916 году подорожал талон, который стоил ранее 14 коп. теперь стал стоить 15-16 коп. Вместо серебряной монеты выпустили марку в 15-20 коп. [6, с. 6]. Эти данные свидетельствуют о тяжелом социально-экономическом положении казахского народа в годы Первой мировой войны.

Власти начали торопливо проводить распоряжение царя. Второй пункт «повеления» требовал согласования двух ведомств. А именно военное ведомство и Министерство иностранных дел должны были совместно разработать подробные правила привлечения «инородцев» к тыловым работам. На практике Министерство внутренних дел телеграфировало свое распоряжение 27-28 июня 1916 года губернаторам в наикратчайшие сроки произвести мобилизацию казахов от 19 до 31 года. Однако выяснилось, что власти объявив мобилизацию инородцев, не подготовились к их перевозке к назначенным приемным пунктам военного ведомства. Астраханский губернатор дважды объявлял призыв и дважды его отменял. Власти опасались использования такой ситуации «агитаторами» для большего волнения народа (согласно копии телеграммы из Астрахани управляющему земским отделом от 26 июня 1916 г.) [7]. Указ царя не был опубликован, а сразу объявлен местными властями и стал в спешном порядке реализовываться. На местах стали допускаться грубость и злоупотребления, требование в кратчайшие сроки явиться к месту сбора призывников, которые привели к конфликтам между народом и представителями власти. До этого времени казахи не привлекались никогда к выполнению воинской повинности. Народ возмущен был тем, что одновременно призываются мужчины 25-ти возрастов. Не предусмотрен поэтапный призыв, не предусмотрены льготы для семьи, компенсирующие отсутствие мужчины трудоспособного возраста. Посемейные списки составлялись без выяснения реального возраста, не проверялись путем сбора аульного схода. Власти интересно было только быстрая мобилизация. Следствием этого был самосуд населения, когда стали отбираться старые списки. «Местами волостные управители пожелали на почве мобилизации свести счеты со своими партийными врагами, стали сочинять новые списки, включив всех своих противников в возрасте 19-31, другие стали торговать списками, предлагали за деньги изменить возрасты призываемых» (Из «Памятной записки о киргизах») [7]. Правительственное распоряжение начало проводиться местными властями скоропалительно без особой подготовки. На местах начались злоупотребления властей, местных и русских. Беспокойство нарастало с каждым днем. Каждый казах призывного возраста приобретал или занимал у сородича коня и объединялся с другими молодыми людьми в 50, 100, иногда и в 1000 человек. Они вооружались палками, косой, зубцами от грабель, редко охотничьими ружьями. Состояние казахских джигитов сравнивали с положением коня,

«которому в бедро неожиданно запущено шило и он, выскакивая, делает разные гневные выкрутасы, чтобы сбросить с себя предмет, причинивший ему такой неожиданный укол» [7].

Молодые люди 19-30 лет бросали свои работы и, сгруппировавшись по 20-30 человек, ездили из аула в аул, гостили, прощаясь с родными местами. Некоторые начали искать пути избавления от призыва, желая не попасть в списки [6, с. 6].

Один из очевидцев событий 1916 года Тамимдар Сафиев[1] не поехал с джигитами, а направился в Таловку. Он немного умел писать на русском и его посадили писать списки, в которых он увидел и свои данные. По возвращении домой молодой человек стал думать о способах отсрочки от призыва. Думал, что возможно возьмет справку об отсрочке в Оренбургском медресе, где он учился в то время. В августе он, посоветовавшись с родственниками, уехал в Оренбург. Т.Сафиев был знаком с А.Байтурсыновым и М.Дулатовым, которым студенты казахи помогали в выходные дни отправлять по почте газеты, но от них решения не услышал. Однажды встретил учившегося с ним в медресе татарина Китабова, заявившего, что его зять заключил договор о поставке мяса в армию и взял в аренду бойню в аренду. Теперь он набирает рабочих, которые, работая на его предприятии, получат отсрочку от призыва. Китабов отвел Т.Сафиева к своему зятю Уахидову и устроил на работу. Через 15-20 дней Т.Сафиеву за подписью Астраханского губернатора прислали документ об его отсрочке от призыва. В народе распространялась весть, что у тех, кто убежит от призыва на тыловые работы, вместо них будут отправлены их братья или отцы. По этой причине Т.Сафиев написал письмо в пункт призыва в Таловку и домой родственникам, где сообщал о своем устройстве на работу и получении отсрочки [6, с. 6]. Т.Сафиев также сообщает, что богатые казахи платили Уахидову 100-200 рублей, чтобы он взял их сына на работу к себе. Т.Сафиев сам устроился через его племянника и работал в его конторе за месячный оклад в 15 руб. [6, с. 6].

В связи со сложившейся ситуацией в крае А.Букейханов предложил провести съезд представителей казахского населения и 7 июля 1916г. послал запрос тургайскому генерал-губернатору [8, с. 55]. Примечательно, что в одном документе губернатор Уральской области сообщал Оренбургскому губернатору о совещании, состоявшемся 7 июля 1916 г. в шестом ауле Кызылжарской станицы, в котором принимали участие казахи из разных волостей. По итогам обсуждения казахи решили отказаться от призыва и не выдавать посемейных списков. Мулла Кажигалий Аулимбердиев упрекался в письме чиновника как агитатор против призыва казахов указанного аула на тыловые работы. Губернатор указывал, что в руках муллы было письмо от Алихана Букейханова, который писал, что против

[1] Автор этого мемуара был Сафиев Тамимдор (Тамимдар) (10.1898. -…) Он родился в 4-й волости Таловской части Внутренней (Букеевской) орды Астраханской губернии. Происходил из скотоводов, был каракалпаком по происхождению. В 1916 году учился в медресе «Хусаиния», в Оренбурге, откуда он был призван. По направлению Земгорсоюза он поехал на линию Западного фронта, где курировал казахских рабочих. После роспуска рабочих весной 1917 года вернулся домой и в 1917-1918 годы окончил двухмесячные учительские курсы в Ханской ставке и стал учителем начальных мусульманских школ. В последующем вступил в ряды ВКП(б) и работал агитатором при политотделе Казкрайвоенкомата в Урде (1918-19). Т. Сафиев был также членом редколлегии газеты «Ушкын» (центральный орган Казревкома), членом правления Букеевского областного губсоюза потребительского общества (1920-23) и др.

казахов не будут применены радикальные меры [9, с. 25-26]. Вместе с тем А. Букейханов попал под подозрение жандармского управления как агитатор отказа об отправлении казахов на тыловые работы. В телеграмме начальнику Самарского губернского жандармского управления под грифом «совершенно секретно» сообщалось, что в связи с тем, что А.Букейханов предлагал в своем письме казахам Кызылжарской станицы отказаться от призыва в отношении него, проживавшего в городе Самаре, необходимо разрабатывать меры. На записку начальника Оренбургского губернского жандармского управления от 27 июля 1916 г. был прислан ответ, в котором указывалось, что А.Букейханов является ученым лесоводом, депутатом 1-й Госдумы, кадетом и за его корреспонденцией ведется наблюдение [9, с. 25-26]. В Самаре А.Букейханов проживал в первой своей политической ссылке.

На местах начали искать виновников «смуты» среди народа. Так, в одной из телеграмм управляющему земским отделом астраханский губернатор И.Н. Соколовский называет одним из тех, кто создает тревожное настроение среди народа Кулманова Бахтигерея. Губернатор докладывает о проведении расследования в отношении Б. Кулманова и выяснении, что он окончил университет, был членом 2-й Государственной Думы (Копия телеграммы из Астрахани управляющему земским отделом от 20 июля 1916 г.) [7]. Губернатору не понравилось и то, что при посещении им 8 июля 1916г. Ханской ставки Букеевской Орды он попросил льготы для казахов с целью облегчения их бытовых условий, в которых не было необходимости. Свою просьбу он высказал во время подношения губернатору традиционного «хлеба-соли» [4, с. 359]. Более того Б.Кулманов отправился в Петербург, чтобы добиться освобождения казахов от призыва и возлагал надежду на успешное решение этих проблем через мусульманскую фракцию в Госдуме. Соколовский уведомляет также, что принято решение о высылке Б. Кулманова с территории губернии на период объявления чрезвычайного положения (Копия телеграммы из Астрахани управляющему земским отделом от 20 июля 1916 г.) [7]. Действительно, Б.Кулманов был выслан по распоряжению губернатора из пределов Астраханской губернии [4, с. 359]. Б. Кулманов был обвинен в «подстрекательстве жителей Новой Казанки к волнениям» [8, с. 55].

В следующей своей телеграмме от 25 июля 1916 года губернатор Астраханской области извещает руководство о выезде двух групп казахских депутатов в Петербург с целью решения отмены реквизиции казахов. В телеграмме перечисляется состав одной из депутатских групп и сообщается об их увольнении с занимаемых должностей: «Гайдула Мукашева, киргиза Торгунской части, уволенного от должности правителя части, Джумгали Карагаева, киргиза Таловской части, также уволенного от должности правителя части; также уволенного Батырхана Ниязова, киргиза Таловской части, помощника присяжного поверенного округа Саратовской судебной палаты, лишенного права практики, и Мендыханова, уволенного от должности помощника правителя части и ныне служащего во Временном совете» [10, с. 564]. В распоряжение администрации Орды губернатором было отправлено три взвода казачьего полка для подавления, как выразился губернатор «агитации в степи» (Из Телеграммы астраханского губернатора Соколовского в Министерство внутренних дел о выезде в Петроград депутации от Букеевской орды для ходатайства об отмене «реквизиции» казахов на тыловые работы) [10, с. 564].

Борьба с «агитаторами» не улучшило эффективности реализации царского указа. В первую очередь гнев толпы вылился на местных исполнителей

исполнения указа, которые занимались составлением, так называемых, посемейных списков и допускали нарушения. Более организованные выступления были в Каракульской волости Лбищенского уезда, Чингирлауской, Чиликской Илекского уезда. Царское правительство направило в эти волости карательные отряды и военно-следственные комиссии [11, л. 2, 11].

В Чинигирлауской волости восставшие в 1000 чел. из местности «Караоба» преследовали волостного управителя, который на паре белых коней и тарантасе пытался бежать. На берегу Урала Управзем Ахмед Сарыбалин (Сарбалаев) с писарем Галией Тяукиным остановился и спрятался в минарете мечети отца Сарбала-Хаджи, однако восставшие выволокли его во двор и убили обоих [11, л. 11-12]. В результате этого происшествия власти арестовали по одним источникам 13 человек, которых закрыли в Уральской областной тюрьме [7]. По другим было арестовано свыше 25 человек активистов. В сентябре 1916 г. окружной военно-полевой суд г. Уральска приговорил пятерых к смертной казни через повешение и остальных к разным годам лишения свободы и ссылку в Сибирь. В числе казненных были казахи Чингирлауской волости из №3 и №6 аулов. Это Даужан, Кожа, Таже и Баймулда [11, л. 11-12]. В числе привлеченных и на суде оправданных были Тургиевы: Курманбай и Иманбай, также учитель Кунжан Казыев. На суде давали показания в оправдание казненных джигитов казахи Караобинской волости, Искак Исенбаев, Калбыр Бутаев, Ахмедгерей Жармаев [11, л. 12]. Карательному отряду и военно-следственной комиссии удалось подавить восстание в Чингирлауской волости.

На начальном этапе восстания казахи Караобинской волостей (Караобинская, Тихомировская, Нижне Барбашевская, Верхне Барбашевская) собравшись на Меновой двор выехали за 10-15 км. в степь в юго-западном направлении. В сборе было порядка 2 тыс. конных джигитов. В среду к всадникам присоединились джигиты Джуванашкульской волости, хотя их управитель Нарымбаев Бегала не разрешил им иметь связь с джигитами Караобинской волостей. На приглашение караобинцев Бегала ответил, что они сами обсудят свою судьбу [11, л. 13].

Караобинцы решили установить связь с волостями вокруг с. Джамбейты. Направили делегацию самому влиятельному аксакалу управителю Тасубанской волости Андижану Джубаналиеву с призывом объединить силы для восстания, не давать джигитов. Просили прислать своих делегатов для переговоров и связи. Из Караобинских волостей делегацию возглавил Исенгалий Ищанов. Ему поручили от Андижана узнать мнение казахов смежных с Караубой волостей [11, л. 14]. Было известно, что восставшие Анкатинской волости приступили к преследованию управителя Хакима Бекебасова, который переодевшись в женские одежды скрылся. О готовящемся восстании сообщили Уральскому губернатору. После чего карательный отряд укрепился в Меновом дворе и потребовал к себе делегацию аксакалов в 50 человек из Караобинской волости. Вслед за этим выезжали такие же карательные отряды русских казаков для подавления восстания в Лбищенском, Илекском уездах через с.Подстепное [11, л. 16].

В определенных районах казахи отнимали посемейные списки у управителей и аульных старшин с целью их уничтожения. Такой случай произошел в Чиликской волости Уральского уезда, Суналинской волости Лбищенского уезда [7]. По воспоминаниям Бекжанова Карима в сентябре 1916г. было восстание в ауле №12 Чиликской волости. Аул был бедный батрацкий [11, л. 9]. В Чиликской волости убили управителя, сожгли канцелярию и списки джигитов [11, л. 11]. Управителя Суюна скрывали баи Жиенала, Шуюнала в

своей юрте на местности Шора-Копа, Донгелек-Карасу [11, л. 13]. В результате власти взяли под стражу 26 казахов в Уральскую областную тюрьму. Из них впоследствии 4 человека были казнены по приговору военно-окружного суда в г.Уральске по обвинению в сопротивлении властям, предусмотренном статьями 263 и 264 уложения о наказании [7]. Первым разбил дверь юрты бая Айса Аймбетов. В результате были осуждены к казни – Избасов Айтжан, Ажаев Хазихан, Айшуаков Имангазы и Аймбетов Айса [11, л. 13].

В помощь местным властям стали отправлять уездных начальников во главе с хорошо вооруженными казачьими отрядами, так как собравшиеся мужчины мешали составлять списки крестьянским начальникам и не пускали для участия в этом волостных управителей, аульных старшин и аксакалов. О событиях в пятом ауле Чингирлауской волости и волнениях в Лбищенском уезде сообщает в своей телеграмме в Петербургский Департамент полиции начальник Уральского отделения жандармского полицейского управления Тамбово-Уральской железной дороги П.А. Баблонов. Он докладывает также о командировании в эти волости войсковых частей [10, с. 564].

В волости, где возникали конфликты, были высланы отряды казаков. Так, в Чингирлауской волости по аулам были расквартированы 75 казаков, содержание которых обходилось казахам в сутки 25 баранов и 25 пудов овса. Появление в степи казачьих отрядов вызвало беспокойство населения. Казахи стали оставлять свое имущество, хозяйство и откочевывать в другие районы. Чтобы успокоить народ, по мнению совещания казахов необходимо отозвать из степи казачьи отряды и созвать съезды уполномоченных от населения. Кроме этого собравшиеся казахи обратили внимание властей, что кочевники поставляют на нужды войны скот и мясо. Указывается, что в некоторых уездах, в том числе Уральском казахи являются основной рабочей силой, так как многие крестьяне находятся на фронте. В связи с данным обстоятельством сено осталось не скошенным, а хлеб неубранным [7].

Для разгона толпы из возмущающихся казахов военные применили оружие. Так, казачий отряд под командованием Лбищенского уездного начальника, подполковника фон-Галлера произвел выстрел залпом по казахским всадникам Каракульской волости, которые якобы отказывались разойтись по его требованию. Среди повстанцев были убитые, после чего всадники вынуждены были отступить [7]. Крестьянский начальник первого участка Уральской области для представления списков назначил три дня [4, с. 357]. В Каракульской волости выступали против отряда больше тысячи восставших всадников. Они имели очень мало огнестрельного оружия. Большинство были вооружены холодными оружиями – пики, чокпары, топоры, вилы. Восставшие встретились с карательными отрядами в местечке «Катты –куль Аппак» меж озер. Шедшие толпой – конные-восставшие казахи не выдержали огонь из винтовок и пулеметов [11, л. 11].

Некоторые начальники были вынуждены составлять списки без участия местного управления из казахов. Так, например, поступил крестьянский начальник 2-го участка Лбищенского уезда Лебедев. Он сам составил списки лиц призывного возраста по Улентинской, Булдуртинской, Сабынульской и Калдыгайтинской волостям Лбищенского уезда на основании сомнительных посемейных списков, так как местные аксакалы, старейшины отказались принимать в этом участие. В Кызылжарской волости Лбищенского уезда крестьянский начальник 3-го участка Лбищенского уезда Логашкин был избит разъяренной толпой народа за неправильное составление списков. Был

арестован почетный и уважаемый казах Кызылжарской волости Хажгалий Маулимбериев по обвинению его по статье 129 уголовного уложения и отправлен в Лбищенскую тюрьму [7].

В 17-м ауле Чиликской волости Уральского уезда казахи, вооруженные палками и нагайками напали на волостного управителя Суюна Колпакова и находившихся с ним писарей и аульных старшин. Целью напавших было отнять аульные посемейные списки, которые согласно предписанию, полученного от Петрова 6 июля 1916 г. управитель вез к крестьянскому начальнику 2-го участка Уральского уезда. Во исполнение предписания управитель Чиликской волости Суюн Колпаков вместе с писарем волости Киселевым, кандидатом Сайфилем Осанкуловым, старшинами Джакием Джулиевым, Алматом Аймурзиевым, Джандавлетом Алиевым выехал 10 июля из Чиликского базара на Карачаганский. При волостном управителе и писаре А.Киселеве находились также и другие документы, которые были необходимы для составления и уточнения посемейных списков. Это посемейные списки аулов за текущее трехлетие, входящий и исходящий журналы, переписка и приходо-расходная книга с документами. Напавшие выделили из своей среды несколько человек для переговоров в лице Чамака Кусмагамбетова, Ихсана Терекбаева и Худайбергена Байменова и потребовали, чтобы волостной управитель написал подписку о том, что не будут составляться новые списки. По приказанию волостного управителя Колпакова аульный писарь Мертемир Таукенов под диктовку волостного писаря Киселева написал требуемую подписку, а Колпаков и аульные старшины эту подписку скрепили своими подписями. Затем потребовали выдачи им старых посемейных списков за 1897 г. С запиской от Кисилева был отправлен аульный писарь Бахтиар Избасаров и киргиз Хайр Утегенов, которые привезли требуемые списки и отдали их Джумабаю Айтмагамбетову. От волостного потребовали также написать рапорт на имя крестьянского начальника о том, что на них напала толпа казахов и отобрала посемейные списки. На другой день волостной управитель с сопровождавшими его людьми был вынужден вернуться в Чилик [10, с. 565-566].

Вооруженные столкновения и неповиновение властям происходили повсеместно. Упоминается, что род жаппас делали порох [5]. Совершались нападения на богатых торговцев и хутора. Казахи разгромили состоятельный хутор на станции Чулак-Анката в районе Урюктукульской волости Лбищенского уезда, принадлежавший мещанке г. Риги Елизавете Мейер. В материалах следствия причиной погрома указывается принадлежность немке по происхождению. Некоторые представители местной власти, опасаясь за свою жизнь стали выезжать в областной центр - г.Уральск [7]. Однако источники отмечают, что на этом этапе организованного сопротивления не было, как и сформировавшихся лидеров этого движения. Это было выражение недовольства народа против несправедливого указа

Таким образом, списки лиц призывного возраста казахского населения были составлены в чрезвычайной обстановке. Такая ситуация продлилась до начала сентября 1916г.

Совещание казахов Тургайской, Уральской, Акмолинской, Семипалатинской и Семиреченской областей для обсуждения вопроса призыва казахов на тыловые работы в помещении Тургайского областного правления состоялось с разрешения властей 7 августа 1916 года. Тургайский губернатор в своем выступлении просил содействия в исполнении «высочайшего повеления». Присутствующими был избран председатель собрания в лице А.Букейханова с двумя секретарями О.Алмасовым и М.Дулатовым [7]. В протоколе совещания

были описаны причины недовольства населения: «Губернаторы степных областей предписали г.г. крестьянским начальникам немедленно объявить киргизам означенное повеление и приступить к составлению списков киргизам призывного возраста первой очереди при участии волостных управителей, аульных старшин и аксакалов (стариков), определяя возрасты призываемых на основании посемейных списков, что не замедлили выполнить крестьянские начальники» - говорилось в записке [7]. В документе указывались причины недовольства казахского населения, для которых указ царя от 25 июня был неожиданным и стал проводиться быстрыми темпами. Данный закон для населения, который ранее не привлекался к воинской повинности, было достаточно неожиданным. Реализация без особой подготовки, разъяснения среди населения, поэтапность введения, призыв большого количества мужского населения трудоспособного возраста не могло не вызвать возмущения народа. Отсутствие документов у казахского населения определяющих возраст призывников усугубило ситуацию нарушениями, которые стали допускать местные власти «кому было 17 лет от роду, тому местные власти давали 23 года, кому же было 38 лет, тому давали 28 лет, и стал практиковаться торг на повышение и понижение возрастов за определенную мзду» [7]. Эти и другие факторы, по мнению депутатов, повлияли на волнения среди казахов. Депутаты просили учесть, что жестко административными мерами они не достигнут цели, так как большая часть казахов призывного возраста не явиться на назначенные пункты. Они указывали на то, что карательные меры могут привести к большему усугублению ситуации и просили взять в учет социально-экономическое положение народа, обусловленное неурожаем хлеба и отсутствием кормовых трав для скота. Учитывая все эти факторы, представители казахского общества просили разрешить отсрочки призыва казахов на работы до мая 1917 года, тем более, что «требования 2-го пункта высочайшего повеления не выполнены самим министром внутренних дел и военным министром и на указанное исправление ошибки требуется время» [7]. Было отмечено, что решение об отсрочке необходимо принять срочно, так как 24 сентября наступает мусульманский праздник «Курбан-байрам» и начало это праздника совпадает с пятницей, что считается мусульманами всего мира «особенно великим». Подобное решение перед великим праздником мусульман скажется положительно на настроении народа [7].

На основании всех приведенных фактов, свидетельствующих о грубых нарушениях в процессе составления списков мобилизации казахов на тыловые работы собравшиеся обсудить эту важную проблему представители казахского общества предложили властям принять ряд мер состоящий из 18 пунктов:

1. отсрочить призыв рабочих для северных уездов до 1 января 1917 года, а для южных уездов до 15 марта 1917 года.

2. Призвать в первую очередь одну треть 19-31 возрастов, начиная с младшего возраста, так как в этом возрасте наибольшее число несемейных.

3. Прием лиц, проживающих за пределами места приписки, согласно их желанию, производится или по месту жительства, или приписки.

4. Оставить в семье одного работника призывного возраста при полу-работнике (17 или старше 50 лет).

5. Принятых, по возможности, оставлять на работах по обороне государства на местах.

6. Принятому предоставить право заменить себя другим лицом.

7. На каждое аульное общество оставить по одному мулле.

8. Оставить мугалима учителя на каждые 50 кибиток для обучения детей киргизской грамоте, причем, предпочтение должно быть отдано тем, кто имеет шаадат-нам (свидетельство) от медресе.

9. Освободить от призыва учащихся мусульманских медресе в городах.

10. Старые списки, представленные спешно, неправильны, - нужно их возвратить: избрать комитет, составленный лицами, избираемыми по одному от каждого десятка домохозяев, и поручить этому комитету составление нового списка в присутствии аульного схода.

11. Так как в дело мобилизации волостные управители или претенденты на их должности впутали свои дела по выборам, то необходимо приостановить на время мобилизации производящиеся выборы должностных лиц киргизской администрации.

12. В приемной комиссии с правом голоса должны участвовать по два уполномоченных от каждой волости, уполномоченные участвуют в приемной комиссии при приеме рабочих своей волости.

13. Принятым рабочим предоставить право соединяться в артели в 30 человек. При артели должен быть переводчик, и на 10 артелей один мулла.

14. Заболевшие рабочие пользуются медицинским уходом наравне с ранеными.

15. Рабочие киргизы должны быть в ведении учреждений городского и земского союзов. О правах и обязанностях учреждений, заведующих рабочими киргизами, должна быть издана инструкция.

16. Для доставления рабочим одежды и провизии с мест должны быть даны бесплатные вагоны в необходимом количестве и пропуск двум лицам от каждой волости.

17. По уважительным причинам по мере надобности киргизы рабочие пользовались бы отпуском.

18. Об изложенном совещание постановило ходатайствовать перед правительством.

Протокол был подписан председателем А.Букейхановым и секретарями М.Дулатовым и О.Алмасовым [7]. На имя председателя Госдумы М.В. Родзянко 15 сентября 1916 г. Б.Каратаев и Ж.Сейдалин отправили «Памятную записку о киргизах», в которой было охарактеризовано реальное положение по поводу мобилизации казахов [8, с. 55]. В «Памятной записке о киргизах», составленной казахскими депутатами для представления в Государственную Думу, были описаны условия проведения «высочайшего повеления». По составленным спискам с 15 сентября 1916 года начали набор казахов на тыловые работы.

Наряду с этим в газету «Казах» поступали корреспонденции о проведении мобилизации на местах с допущением нарушений. Так, с села Таловка Уральской области сообщают, что мобилизация у них началась 18 сентября 1916 г. Богатые казахи призывного возраста за плату 1-1,5 тыс. рублей получали справки о плохом состоянии здоровья и оставались работать на казенных работах. На тыловые работы забирали казахов бедняков, не проверяя их здоровье. Появились посредники между приемной комиссией и переводчиками [12, с. 120]. Казахи не могли разговаривать напрямую с членами комиссии и переводчиками, поэтому посредники вели переговоры от их имени. За свои услуги они получали «согумбие», откормленную лошадь или просто определенную сумму денег. Некоторые казахи продавали все свое имущество, чтобы освободить сына от мобилизации на тыловые работы в действующей

армии. Посредниками были образованные люди, в частности фельдшера. Вся эта ситуация началась с 18 сентября и продолжалась до начала ноября. Место приемной комиссии стало похоже на рынок. Местная интеллигенция возмущалась сложившейся ситуацией, но не могла никак повлиять [12, с. 127]. Т.Сафиев, мобилизованный в 1916 году также как и все молодые мужчины, вспоминает, что получил письмо из Таловки от Мифтахиддина Уали, в котором сообщалось о тех бесчинствах, которые происходили в ауле. Приехали чиновники из Орды, Астрахани. Дошло до того, что играли в карты, ставя на кон мужчин призывников. Цена одного доходило до 200-500 рублей. Богатые казахи нанимали вместо своих сыновей других парней и отправляли их на работы. Автор письма сообщал также об очень тяжелом положении простого народа [6, с. 6].

О злоупотреблениях стали жаловаться депутатам мусульманской фракции. Так была получена записка от казахов Букеевской Орды Астраханской губернии датируемая 29 ноября 1916г. В записке говорилось о нарушениях, которые происходили по составлению списков мобилизованных на тыловые работы в Камыш-Самарской и Таловской части Астраханской губернии. Уполномоченному Аракчееву помогали советами учитель Карабаев, медицинские показания составлял врач Тихомиров. В этом списке числился правитель Камыш-Самарской части Карабай и волостной старшина шестой волости Хараджан. Они обвинялись в злоупотреблении своей властью, в том, что брали взятку за освобождение от мобилизации в размере от 500 до 1000 руб. Аксакалы и интеллигенция пытавшиеся писать ходатайства подвергались административным взысканиям, арестам и ссылке [4, с. 358].

Однако, в конце ноября 1916 года военный губернатор Уральской области Н.Н. Распопов докладывал в Министерство внутренних дел о том, что казахи Уральской области спокойны, а произошедший инцидент между казахами и крестьянами поселка Андреевского из за скота был решен миролюбиво, не потребовав вмешательства администрации [10, с. 567]. Вместе с тем, нарушения в процессе мобилизации на тыловые работы казахов продолжались. Об этом свидетельствует телеграмма от 31 ноября 1916 г. Б. Каратаева председателю Госдумы, министрам Внутренних дел, военному министру и министру земледелия, лидерам депутатских фракций о нарушениях постановления Министерства Внутренних дел об освобождении от призыва коневодов-табунщиков и пастухов, в частности со стороны вице-губернатора Уральской области Мордвинова, что первые партии мобилизованных были отправлены с Уральска без проверки возраста, здоровья призывников, тогда как в их составе были юноши 15-18 лет и больные с тяжелыми заболеваниями, указывалось также на возможность заражения других в составе партии мобилизованных. Из Уральской области на 1 декабря 1916 года было мобилизовано 16900 человек [8, с. 57]. Массовые мобилизации казахов на тыловые работы, как следствие оказания сопротивления властям, откочевка с мест проживания привели к снижению численности населения. В 1916 г. численность населения упала на 39 тыс., в 1917 году на 116, 3 тыс. человек. В итоге население сократилось на 10%. Сокращение численности населения затронуло все уезды региона. В большей степени пострадал Букеевский уезд, где население сократилось на 78, 4 тыс. человек. В целом по западноказахстанскому региону снижение численности населения является показателем процесса крупных демографических изменений, начавшегося с 1916 года. Это необходимо рассматривать как воздействие первой мировой войны, а именно событий 1916 года [13, с. 172].

Военное командование направляло мобилизованных казахов в распоряжение учреждений Земгорсоюза (Земский городской союз), ведомства путей сообщения, Министерство внутренних дел, Министерство земледелия. Казахских рабочих в эшелонах направляли по железнодорожным станциям. Например, 1500 рабочих из Букеевской Орды работали на лесозаготовках в Рязанской губернии [12, с. 127]. Из Букеевской Орды 1700 человек были направлены 21 ноября 1916 г. в Москву. Из которых 770 человек были оставлены в Подмосковье, остальные направлены на вокзалы Москвы загружать и разгружать вагоны. В частности, на Брянском вокзале работали 100 казахов из Букеевской Орды. Среди них были казахи, не достигшие 19 лет, то есть не подлежащие призывному возрасту. Многим из них тяжелый труд грузчика был непосилен, они надрывались и заболевали. Так заболевшему казаху 5-й волости Нарынского отдела Наби Альмухамедову было 17 лет, Сабиру Хасанову 17 лет, Жалилу Абдуллаеву 18 лет. Рабочие жили в бараках, которые для утепления начали обмазывать глиной только в декабре. Материальное обеспечение было плохое, одежда обношенная, сапоги рваные, отсутствовали рукавицы. К рабочим приставляли одного муллу и двух переводчиков [12, с. 127]. В Оренбурге Т.Сафиев встречался с А. Байтурсыновым, который познакомил его с А.Букейхановым. Позиция интеллигенции была такова: образованные казахи должны ехать и быть вместе с народом. В газете «Казах», издававшемся в Оренбурге, вышла статья о том, что часть мобилизованных казахских рабочих возьмет под свой контроль Земский городской союз. Эта организация обещала хорошие условия труда, оплату труда и наличие переводчиков. Авторы статьи писали о необходимости ехать молодым образованным мужчинам и быть вместе с народом. Т.Сафиев обратился за советом к редактору газеты А.Байтурсынову, который убедил его в необходимости ехать в Москву и быть среди казахских рабочих. Сказал, что А.Букейханов и другие образованные молодые люди уехали туда [6, с. 6]. В середине октября Т.Сафиев поехал в Москву, где А.Букейханов отвел его, Х.Болганбаева, Хасенгали к руководству Земгорсоюза. Там им сказали, что они зачисляются и отправляются на западный фронт, где есть казахские рабочие, что они будут находиться под контролем их канцелярии в Минске. Им выдали талоны на одежду и сказали о месячном окладе в 100 руб. Через 5-6 дней они выехали в Минск. Из Минска их отправили на станцию Молодежный, находящийся на расстоянии 70-80 км. от города к казахским рабочим. Прифронтовая линия близко подошла к этой станции. Рабочие копали окопы. В 7-й дружине было 1000 казахов. Из штаба Т.Сафиев был направлен дальше к казахским рабочим, которые находились в 4-5 км. от штаба дружины. Территорию бомбили немецкие аэропланы. Казахские рабочие были родом из Бортинской волости Актюбинского уезда. Они осветили свои проблемы: Во-первых, так как мы являемся религиозным народом, нам должны выделить 5 раз в день время для намаза и одного муллу. Во вторых, пусть обеспечиваются санитарно-гигиенические условия, врач следит за здоровьем рабочих. В третьих, питание пусть будет не из общей кухни, а специально выделенный из рабочих человек будет заниматься доставкой, расчетом и распределением продуктов питания. Т.Сафиев провел переговоры с представителями земгорсоюза и военным отделом в лице двух прапорщиков. Первые два требования выполнили сразу. В это время из Москвы прибыли два представителя земгорсоюза. Это был известный татарский писатель Гаяз Смаков и не менее известный человек среди татар Садри Максудов. Гаяз Смаков помог в разрешении проблемы с обеспечением продуктами питания [6, с. 6] .

В дневнике Т.Сафиева есть информация также о том, что они выписывали газеты «Казах», «Алаш», журнал «Айкап» в Минск, откуда их забирали на станцию. С родных мест присылали вагонами посылки продуктов. Представители инородческого отдела посещали часто место, где работали казахские рабочие, чтобы ознакомиться с положением их дел. Среди работников инородческого отдела были и студенты. Так, например приезжал студент из Костаная по фамилии Бекентаев. Пробыл в лагере 2-3 дня и отметил удовлетворительное положение рабочих по сравнению с другими дружинами. Бекентаев сообщил о создании инородческого отдела на базе земгорсоюза усилиями казахской интеллигенции. Цель этого отдела было оказание помощи, содействие в улучшении бытовых и других условий. Во главе организации был Алихан Букейханов, к которому примкнули Миржакып Дулатов, Асфендиар Кенжин, Мырзагазы Есболов, Муктар Саматов, Хусаин Бекентаев, Бекмухамбетов и другие представители казахской интеллигенции, учащаяся молодежь [6, с. 6]. Действительно А.Букейханову удалось добиться создания инородческого отдела при Комитете Земсоюза Западного фронта. Центральный орган располагался в Минске и состоял из представителей национальной интеллигенции. На последнем этапе до августа 1917 г. инородческим отделом руководил А.Кенжин, который возвратился к себе в Уральскую область после упразднения отдела [8, с. 58-59].

Рабочие продолжали работать до апреля 1917 года. В начале апреля пришло известие, что рабочих освобождают и возвращают на родину. Представитель Земгорсоюза объявил эту весть как приказ Временного правительства. Т. Сафиев телеграммой сообщил о возвращении рабочих в редакцию газеты «Казах» и в Таловку своему товарищу. Сам попросил отпуск на 20 дней и возвратился домой в Таловскую часть Букеевской Орды. Больше он не возвращался в штаб земгорсоюза и его никто не вызывал [14, с. 8]. Временное правительство приостановило мобилизацию инородцев 14 марта 1917 года, а в начале мая объявило об их возращении на родину [8, с. 59].

События 1916 года на территории Уральской области и Букеевской Орды, входящие в настоящее время в состав Западно-Казахстанской области были частью общенационального движения казахского народа периода колониализма. Восстание 1916 года охватило все регионы казахского края, в том числе и Западного Казахстана. Основными очагами протестного движения были Лбищенский и Уральский уезды Уральской области и Букеевская Орда. Особенно в документах фигурируют Чингирлауская, Чиликская волости Уральского уезда, Суналинская, Кызылжарская волости Лбищенского уезда Уральской области.

Восстание 1916 года было исторической закономерностью предшествующих антиколониальных восстаний за национальную независимость под руководством казахских батыров Срыма, Исатая, Махамбета и др.

В 1926 году отмечали 10-летний юбилей событий 1916 года на территории Уральской области. Об этом свидетельствуют Протоколы I, II Букеевских уездных съездов Советов (1925, 1927 гг.), заседаний президиума, пленума Букеевского губисполкома, заседаний комиссии по проведению празднования 10-летия со дня национально-освободительного восстания казахского народа (1916 г.) и 10-летия Октябрьской революции (1927 г.) [15, л. 1-17]. Правление Общества изучения Киргизского края направило и опубликовало на страницах газет «Красный Урал» и «Кзыл Ту» воззвание «К 10-летнему юбилею Казахского восстания 1916 года» в котором просило оказать содействие

в сборе материалов о данном историческом событии [16, л. 2]. В воззвании указывается обширный перечень вопросов по которым необходимо отсылать материалы: общие причины, ближайшие поводы; типичные формы, политические и экономические последствия восстания 1916 г.; организация повстанцев, их вооружение, продовольствие, средства связи и т.п.; последовательный ход восстания в отдельных районах и областях; обособленные этапы и эпизоды борьбы; биографические сведения о вождях и выдающихся деятелях двмжения; подавление восстания, причины и следствия, действитя карательных отрядов, судебные репрессии, жертвы, материальный и хозяйственный ущерб для населения; передвижение групп казахского населения в связи с восстанием, уход в пределы бывшей России, современное положение беженцев; отражение событий 1916 г. в художественном творчестве казахского народа [16, л. 3].

При Уральском губисполкоме была составлена комиссия по проведению кампании в связи с 10-летием восстания казахов в 1916г. ОИК просил Губернский суд позволить председателю Уральского отделения ОИК ознакомиться с делами судебного характера, связанными с подавлением восстания 1916г. на предмет выборки сведений и материалов для составления краткого обзора по этим материалам [16, л. 7]. Из протокола заседания комиссии по проведению кампании по Уральской губернии ясно, что были запланировано ряд мероприятий с привлечением общественных, профсоюзных и культурных учреждений. В частности, проведение траурных заседаний с тематическими докладами, постановка спектакля, посещение братских могил, переименование улиц, сбор исторических документов и материалов, открытие уголков в Уральском музее, проведение конкурса художественных произведений о событиях 1916г., включение в программу обучения школ на первый триместр 1926-1927 учебного года наряду с историей казахского народа историю восстания 1916 г. [16, л. 5].

Литература:

1. Мажитов С. Проблемы истории, теории и историографии народно-освободительного движения XVIII - начала XX вв. в Казахстане: монография. – Алматы: Мектеп, 2007. – 350 с.

2. Айрапетов О. Восстание в Туркестане. 1916-2016… Историческая справка. –http://www.russianskz.info/history. Дата обращения: 04.12.2016 г.

3. Котюкова Т. Восстание 1916 г. в Туркестане: ошибка власти или историческая закономерность? // Обозреватель. – 2011. – №8. – С. 105-110.

4. Восстание 1916 года в Туркестане: документальные свидетельства общей трагедии. Сб. док. и материалов / Сост., авт. предисл., вступ.ст. и коммент. Т.В. Котюкова. – М.: Марджани, 2016. – 468 с.

5. Опрос Беркимбаева и Бесекенова о событиях восстания 1916 года. 1935 г. / История Актюбинской области. Хроника региона в документах, исследованиях, фотографиях. –http://myaktobe.kz/. Дата обращения: 08.12.2016 г.

6. 1916 жыл оқиғасы. Т.Сафиев. ауд. Г.Мырзағалиева // Орал өңірі. – 2016. – №131. – Б. 6.

7. Чулошников А. К истории восстания киргиз в 1916 г. // Красный архив. – 1926. – №3 (16). – www.vostlit.info. Дата обращения: 10.12.2016 г.

8. Аманжолова-Киселева Д.А. Начальный этап формирования движения Алаш // Вопросы истории и археологии Западного Казахстана. Ежегодник. Вып. 1. / Под ред. Сдыкова М.Н. – Уральск: Полиграфсервис, 2014. – 248 с.

9. История Западного отделения Алаш-Орды: сб. документов и материалов / Под общ. ред. М.Н. Сдыкова. Т.1 – Уральск: Полиграфсервис, 2012. – 464 с.

10. Восстание 1916 года в Средней Азии и Казахстане: сб. документов. – М.: АН СССР, 1960. – 786 с.

11. ГА ЗКО. Ф.87, Оп.1, Д.8, Св.1, Л.2-16.

12. Асфендиаров С.Д. Национально-освободительное восстание 1916 года в Казахстане. – Алма-Ата – М.: Казахстанское краевое издательство, 1936. – 150 с.

13. Сдыков М.Н. История населения Западного Казахстана. – Алматы, 2004. – 408 с.

14. 1916 жыл оқиғасы. Т.Сафиев // Орал өңірі. – 2016. – №133. – Б. 8.

15. ГА ЗКО. Ф. 325, Оп.1, Д.141, Св.11, Л.1-17.

16. ГА ЗКО. Ф. 432, Оп.1, Д. 9, Св.1, Л. 2-5.

Тукешева Н.М.

1916 жылғы қазақ халқының ұлт-азаттық қозғалысының бір бөлігі болып табылатын Орал облысы мен Бөкейордасы территориясында болған оқиғалар

Жұмыста 1916 жылғы қазақ халқының ұлт-азаттық қозғалысының бір бөлігі болып табылатын Орал облысы мен Бөкейордасы территориясында болған оқиғалар қарастырлады. Автор құжаттық материалдарды талдау негізінде Орал облысы мен Бөкейорда территориясындағы болған ресей императорының 1916 жылғы 25 маусымындағы жарлығына сәйкес қазақтарды қара жұмысқа алуға қарсы шыққан 1916 жылғы көтерілістің ошақтары туралы сипаттайды. Автор 1916 жылғы көтерілісті тарихи заңды құбылыс ретінде қарастыра отырып, көтерілістің аймақтық ошақтарын қазақ халқының отаршылдыққа қарсы күресінің бөлігі деген қорытындыға келеді.

Тірек сөздер: *Көтеріліс, қозғалыс, ұлт-азаттық, Орал облысы, Бөкейордасы, қазақ халқы.*

Tukesheva N.M.

The events of 1916 on the territory of Uralsk oblast and Bukey Horde as the part of the national liberation movement of the Kazakh people

The events of 1916 on the territory of Uralsk oblast and Bukey Horde as the part of the national liberation movement of the Kazakh people are considered in this article. The author characterizes the main focuses of the uprising 1916 on the territory of Uralsk oblast and Bukey Horde on the basis of analysis of the documents and he says that it began as the protest movement against mobilization of the Kazakhs to rear works according to the decree of the Russian Emperor of June, 25th, 1916. The author comes to the conclusion about historical regularity of the uprising 1916, necessity of considering the regional focuses as the part of anticolonialist fight of the Kazakh people.

Keywords: *Insurrection, movement, national liberation, Uralsk oblast, Bukey Horde, Kazakh people.*

***

УДК 78 (4/9)

Мусагулова Г.Ж. – кандидат искусствоведения,
доцент института литературы и искусства им. М.О. Ауэзова
E-mail: gulmi_mus@mail.ru

ТВОРЧЕСКИЕ ПОЗИЦИИ АССАМБЛЕИ НАРОДА КАЗАХСТАНА ВОСТОЧНО-КАЗАХСТАНСКОЙ ОБЛАСТИ

Аннотация. *В представленной статье даны сведения о реализации научно-исследовательского проекта «Историческая значимость Ассамблеи народа Казахстана в межэтнической культурной интеграции». В ней последовательно и системно рассматриваются вопросы, которые впервые находят свое освещение в научном проекте, тесно соприкасающимся с музыкальной культурой многонациональной Республики.*

Ключевые слова: *Казахстан, Ассамблея, народ, искусство, мелодия, культура, этнос, музыка, инструмент, фольклор, жанр, композитор, ансамбль, исполнитель.*

Разностороннее углубленное изучение и системный подход обширного пласта отечественной культуры музыкального искусства этносов, проживающих на территории Казахстана одна из злободневных и актуальных тем современной музыкальной науки. С данных позиций рассмотрению поджлежит широкий круг актуальных проблем – описание быта, особенностей трудовой деятельности, специфики семейного устройства, сохранение вековых традиций, фольклорное наследие, композиторское творчество, религиозные убеждения. Освещение вопросов развития отечественного музыкального искусства в целом и определение вклада каждого из этносов в общую культурную сокровищницу Казахстана, отражение их роли в достижении духовного совершенства, мира, согласия и сохранения самоидентичности в поле зрения ученых различных направлений – философии, истории, религиоведения, литературоведения, искусствоведения и др.

В этой связи исследуемый в отделе музыковедения Института литературы и искусства им. М.О. Ауэзова МОН РК научно-исследовательский проект на актуальную тематику «Историческая значимость Ассамблеи народа Казахстана в межэтнической культурной интеграции» (2015-2017), выполняемый по программе фундаментальных исследований, представляет одно из наиболее значимых направлений в области отечественной музыковедческой науки и приближается к своему логическому завершению.

Главным этапом изучения предстает проблема функционирования, сохранения, пропаганды этно-культурных объединений и центров многонационального Казахстана, а также просвещения в массы многопланового фольклорного музыкального наследия рассматриваемых этносов, взаимодействие АНК с этнокультурными центрами и объединениями.

В проектируемой программе важнейшим структурирующим и организующим стержнем предстает созданная по инициативе Президента РК Нурсултана Назарбаева Ассамблея народа Казахстана и планомерная государственная политика, руководимая первым Президентом, в которой декларируется идея единства, дружбы, взаимного согласия и уважения каждого этноса, населяющего нашу республику. Являясь духовным и организующим центром, Ассамблея играет ключевую роль и имеет несомненно решающее

значение для функционирования искусства национальных диаспор. Представленная организация стала важным элементом политической системы Казахстана, скрепившим интересы всех этносов, обеспечившим неукоснительное соблюдение прав и свобод всех граждан, независимо от их национальной принадлежности. Исследование направляющей деятельности этой организации вносит значительный вклад в понимание роли национальных культурных центров в развитии музыкального искусства и композиторских школ, включающих представителей различных национальностей.

В этой сфере были выделены такие важные проблемы, как выявление специфики национального мировоззрения и мировосприятия каждого из разных народов на пути их постижения общечеловеческих, гуманистических идей и постулатов. В формировании многообразного этнического культурного пространства Казахстана свою лепту вносят не только национальные музыкальные театры, вокально-инструментальные коллективы, эстрадные ансамбли и яркие представители каждого отдельно взятого народа, но и танцевальные коллективы, поэты, писатели, художники. Исследование их целенаправленной деятельности по возрождению национальной духовности искусства и культуры Казахстана дало новый уровень понимания данной научной проблематики. Актуальность исследования заключается в разностороннем изучении и системном анализе отдельно взятых этнических объединений, их целостности, уникальности бытования традиций и обычаев, развития культурной жизни диаспор Казахстана на современном этапе, творчество отдельных исполнителей, коллективов и композиторов. Произведения изучаемых этносов рассматриваются в связи с музыкально-теоретическими характеристиками фольклора, а также в контексте современного казахского музыкознания.

В процессе его реализации нами была произведена командировка в ВКО, в город Усть-Каменогорск для установления связей с татаро-башкирским национальным культурным центром. Получена информация, относительно культуры, обычаев и обрядов представленных этносов. Вместе с тем принято участие в республиканском фестивале современного композиторского наследия «Ұлы Дала Елі», посвященного 25-летию независимости РК.

Были уточнены многие аспекты по поводу поселения исследуемых этносов на территорию РК, зафиксированы интересные исторические сведения о праздничных мероприятиях, проводимых в татарском этно-культурном центре Усть-Каменогорска. Получены сведения о деятельности Ассоциации «Идел», которая организовывает научно-практические конференции в данном регионе по проблемам сохранения татарской культуры, проводит республиканские Сабантуи, ежегодный музыкальный фестиваль «Мелодии Иртыша».

Научная командировка в ВКО в город Усть-Каменогорск для установления и закрепления связей с татаро-белорусским национальным культурным центром была особенно полезна в плане изучения культурных аспектов данных этносов. Перед нами открылась возможность впервые ознакомиться с их историей, традициями, бытом и непосредственно музыкальным наследием. Многочисленные мероприятия, активно проводимые представленными этносами в Казахстане, их творческие порывы в самых различных направлениях демонстрируют бережное отношение к истокам и пропаганде национальной культуры на мировом уровне. Значительное содействие в сборе материала по этому региону оказали специалисты секретариата Ассамблеи Народа Казахстана Восточно-Казахстанской области.

По литературным источникам изучен фольклор татар и башкир данного региона с его отличительными особенностями. Среди них такие жанры как эпос, сказки, легенды, баиты, песни, загадки, пословицы и поговорки; музыкальный инструментарий: гармонь-тальянка, курай (типа флейты), кубыз (губной варган), скрипка, гусли. Вместе с тем записаны, а также расшифрованы и проанализированы музыкальные образцы, предоставленные деятелями культуры и композитором татарского этноса – Маратом Сутюшевым. Его сочинения разнообразны по жанровому диапазону и образному содержанию. Произведения композитора исполняются на различных конкурсах, международных форумах, музыкальных фестивалях. Это музыка для детей, камерно-инструментальная и симфоническая музыка. Доминирующим в творчестве Т.Сутюшева является сфера музыки для детей, которая несет отпечаток многолетней работы композитора с детской аудиторией. Создание многочисленных инструментальных произведений, песен, хоров, оперы-сказки «Федорино горе», фортепианного цикла «Детский альбом» служит тому ярким доказательством. Тематика сборника детских фортепианных пьес весьма разнообразна – лирическое, с элементами мягкого юмора «Скерцо», контрастная созерцательно-драматическая пьеса «Рауан», меланхоличный, полный романтических грёз «Вальс воспоминание». Раскрывая тончайшие оттенки настроений, композитор сочетает психологические картины с пейзажными и бытовыми зарисовками.

Увертюра «Фиеста» для эстрадно-симфонического оркестра, пьеса «Жаңа күн», «Три инвенции для оркестра», «Экспромт» для скрипки и фортепиано, «Каприччио» для саксофона и фортепиано, а также многие другие сочинения автора демонстрируют профессионализм и удачное совмещение народного материала в сочетании с европейскими формами. Подобный симбиоз заметно прослушивается в таких его произведениях как «Парафраз» и Хат». Вместе с тем «Хат» для хора и оркестра народных инструментов можно рассматривать в контексте взаимовлияния и взаимопроникновения татарской музыки и казахских мотивов.

В 2014 году на Международном фестивале музыки в Актюбинске «Көк байрағым, желбіре», посвященном 75-летнему юбилею Союза композиторов Казахстана, сопровождавшимся рядом концертов вокальной, камерной и эстрадно-симфонической музыки прозвучали произведения для хора и оркестра народных инструментом в исполнении коллективов Актюбинской областной Филармонии им.Г.Жубановой. Камерный хор исполнил произведения следующих композиторов - «Жаңылтпаштар» a'capella Б.Аманжола, «Биік ұш бейбітшілік көгершіні» Т.Андосова, «Последняя коммуналка» С.Апасовой, «Дайдидау» Л.Жумановой, «Үш бақытым» К.Сакая. Колоритно и свежо прозвучало «Хат» М.Сутюшева. Композитор татарского этноса постоянно находится в поиске новых звуковых красок и сочных гармонических находок.

В последнее время композитор уделяет большое внимание оркестру народных инструментов. Наряду с традиционными формами (пьеса «Боз тайлак») автор ищет новые тембровые сочетания, экспериментирует с составом.

Так, пьеса «Сағыныш сазы» написана для вибрафона соло в сопровождении оркестра, где используется рояль и мелодическая гармоника. Стремление к современному звучанию народных инструментов прослеживается в транскрипциях произведений для кобыза и биг бэнда («Скерцо» К. Дюйсекеева), а также кобыза и органа («Қоңыр» Коркыта). Большое влияние в этом направлении оказывает творческое сотрудничество М. Сутюшева и

Заслуженной артисткой Республики Казахстан, известного музыканта Гайни Болтаевой.

Яркий национальный колорит отличает песню «Син булмасан» (стихи Габдуллы Тукая), написанную для баритона в сопровождении оркестра народных инструментов, а также лирическую пьесу «Запоздалое свидание», посвященную памяти Ольги Обориной – первой исполнительницы на домре – приме в оркестре им. Таттимбета.

Вокальное творчество композитора разнообразно по содержанию. В основном, это песни и романсы. Для произведений этого жанра характерно бережное отношение к поэтическому тексту в сочетании с богатым гармоническим развитием. Преобладающая лирика, (которой отмечено творчество автора в целом) прослеживается в различных по настроению сочинениях: песня «Торғайым» (стихи К. Жумагалиева), романсы «Махаббат бұлығы» (стихи Ф. Онгарсыновой), «Синие ленты», «О любви» (стихи С. Зайцевой), «Душа» (стихи Н. Исмагиловой).

«Серпін» - новая пьеса композитора для камерного оркестра. Здесь смешаны разные стили - от барокко до современных трансформаций казахского кюя. Это можно наблюдать как в мелодико – гармоническом, так и в метро - ритмическом и архитектоническом аспекте. Форма произведения имеет яркие признаки сонатности, а единая пульсация, проходящая через все произведение, передает ему динамичность, создает приподнятое настроение.

Во время поездки в г.Усть-Каменогорск нами также взято интервью у башкирского композитора О. Юлтыевой и получена запись ее последнего произведения под названием «Башкирский танец» написанный для оркестра народных инструментов. Особую популярность среди слушательской аудитории оно приобрело благодаря очень сочной, колоритной, яркой динамике. Представленное произведение, удачно интерпретирующее претворение башкирского фольклора демонстрирует растущий профессионализм и владение мастерством инструментовки. Быстрый темп, оживленное движение, повторяющийся пентатонный ряд, с танцевальной ритмикой рисуют картины праздничного веселья родственных народов - татар и башкир. Данное, глубоко оптимистичное творение прошло многочисленную апробацию на различных мероприятиях, проводимых в рамках деятельности СКК [1].

Помимо данного произведения творческий арсенал Усть-Каменогорского композитора представляют следующие сочинения: Фортепианная пьеса «Туманные образы», романс «Через двенадцать лет», соната для ф-но, концерт для кларнета с оркестром, фортепианная танцевальная сюита, «Прелюдия и фуга» для квинтета деревянных духовых инструментов.

Особого внимания в г. Усть-Каменогорске заслуживает открывшийся в 1992 году «Дом дружбы», при котором присутствовал Президент Республики Н.А.Назарбаев, а 6 сентября 2010 года он стал первым почетным гостем на открытии уникального в своем роде сооружения – этнодеревни, которая служит олицетворением толерантности и единства многочисленных этносов, проживающих в данном регионе. На сегодняшний день – это крупный центр по воспитанию молодежи в самых передовых традициях Ассамблеи народа Казахстана, с глобальной позицией, связанной с идеей миролюбия, братства, согласия. Это событие органично совпало с проведением межрегионального Форума по укреплению сотрудничества между Казахстаном и Россией. На проведении данного мероприятия присутствовал, на тот момент являвшийся акимом ВКО Б.Сапарбаев, по инициативе которого и была построена этно деревня.

В 2011 году на встрече с восточноказахстанцами, проходившей во дворце спорта Президент Республики произнес следующие слова: «В восточном Казахстане создана уникальная структура Ассамблеи народа Казахстана. Помню, как в 1992 году я открывал в Усть-Каменогорске первый в Казахстане Дом Дружбы. Эта инициатива была подхвачена другими регионами страны. В прощлом году я посетил первую в Казахстане этнодеревню. Восточный Казахстан – это наглядный пример того, как этническое разнообразие стало фактором дружбы и добрососедства. Мы должны всегда помнить, что дружба, взаимопонимание – главная ценность, и мы обязаны передать это достояние нашим детям и внукам» [2]. Наряду с татарским этно-культурным центром, в Усть-Каменогорской этнодеревне активно функционируют корейский, белорусский, немецкий, украинский, уйгурский, польский, чеченский и азербайджанский.

К существовавшим восьми Домам дружбы присоединились заново открывшиеся, 25 мая 2011 года Дом дружбы Бородулихинского района, 27 июня 2011 года в городе Курчатов, далее были открыты подобные учреждения в Семипалатинске, Риддере и Шемонаихе.

Малая Ассамблея народа Казахстана в 2002 году объединила 19 этнокультурных центров. За последние годы при содействии секретариата АНК ВКО было создано 63 этнокультурных объединений (ЭКО), а по состоянию на 2011 год в области действует 80 этнокультурных объединений и два молодежных объединения «Ынтымак» и «Бірлік». Среди них: в Усть-Каменогорске – 22, в Семее – 14, Риддере -11, Курчатове – 3, в Абайском районе – 1, Бескарагайском – 1, Бородулихинском – 6, Глубоковском - 4, Жарминском – 3, Зайсанском -2, Зыряновском – 6 и Шемонаихинском 9.

В 2015 году, в год празднования 20-летия Ассамблеи народа Казахстана в ВКО прошел ряд значительных мероприятий, среди которых, ставший традиционным форум дружбы «Под единым шаныраком». В юбилей АНК он был приурочен к празднику единства народа Республики. На его открытии выступил Аким ВКО и председатель АНК Д.Ахметов с поздравительной речью. Данное мероприятие продолжилось выступлениями вокального ансамбля «Ладушки», творческих коллективов этнокультурного центра «Русская песня», «Ажарым», «Сарман», «Бастеньки», «Крыничка», «Лира», «Барвинок», «Ақниет», вместе с тем танцевальные коллективы «Арарат», «Улыбка», «Торади», «Вайнах». Далее члены этнокультурных объединений предлагали всем гостям и участникам мероприятия национальные угощения и предметы художественного и прикладного искусства.

21 марта при организации АНК ВКО дома дружбы прошел фестиваль, «Одна судьба, одна страна», приуроченный к 20-летию Ассамблеи народа Казахстана. Коммунальное Государственное учреждение «Дом дружбы» г.Усть-Каменогорска при открытии областного театра драмы пригласили Президента Республики для встречи с представителями творческой интеллигенции. Президент Республики Н.Назарбаев высказал свое мнение: «За годы Независимости мы создали новый Казахстан, воспитали новое поколение, увеличили экономику, повысили доходы населения. Мы преодолели два крупных кризиса. Ассамблеи народа Казахстана, двадцатилетие которой мы отмечаем в этом году, стала примером для многих стран мира. Наша республика стала местом проведения больших международных мероприятий. Все это было достигнуто благодаря единству и стабильности. Необходимо беречь их как наше самое главное достояние» [1].

12 апреля в Доме Дружбы ВКО была проведена Пасха, сопровождавшаяся народными плясками и играми, 1 мая свыше 15.000 восточноказахстанцев приняли участие в шествии под лозунгом «Я патриот Казахстана», а 5 мая к 70-летию ВОВ представители разных этнокультурных объединений поздравили ветеранов войны и труда и посвятили им концерт художественной самодеятельности.

С 29-30 мая в г. Усть-Каменогорске прошел XIII международный фестиваль русского традиционного фольклора «Беловодье».

6 июля АНК ВКО праздновала день столицы – Астаны. На улицах Астаны прошел праздничный концерт с участием представителей разных этносов этнодеревни под названием «Астана – столица единства и согласия».

Была посещена этно-деревня на празднике «Сабантуй» в Усть-Каменогорск (16 июля 2016) и записан концерт на видео носители, на котором приняли участие различные этно-культурные центры, продемонстрировав свое музыкальное мастерство. Прозвучали песни в исполнении татар, немцев, поляков, русских ВКО, с праздником Усть-Каменогорцев поздравили старейшины, руководители аппаратов и представители различных этно-культурных объединений данного региона.

Известно, что этнодеревня в Усть-Каменогорске – это яркая иллюстрация одного целого в виде деревни, в которой проживают многочисленные этносы Казахстана в мире и согласии, демонстрируя как живут на одной улице дружные и миролюбивые соседи под одним шаныраком. В ней проходят важные мероприятия в виде сессий АНК и научно-практические конференции. На летней сцене постоянно проходят различные концерты, приуроченные к памятным датам. Этнодеревня включает в себя значительную часть Восточно-Казахстанского областного архитектурно-этнографического природно-ландшафтного музея-заповедника. На территории комплекса расположены этно-дома, выдержанные в традиционном стиле того или иного этноса с внешним и внутренним убранством.

За данный период в качестве научного руководителя научно-исследовательского проекта «Историческая значимость Ассамблеи народа Казахстана в межэтнической культурной интеграции» нами предоставлены научно-практические комментарии по разъяснению и реализации Концепции укрепления и развития казахстанской идентичности и единства общенациональной патриотической идеи «Мәңгілік ел», а также посещен методический семинар-тренинг, организованный Центром по изучению межэтнических и межконфессиональных отношений в Центральной Азии в Академии управления при Президенте РК 13-14 апреля 2016 (г. Астана).

В рамках реализации научно-исследовательского проекта «Историческая значимость Ассамблеи народа Казахстана в межэтнической культурной интеграции» также освещена деятельность композиторов различных этносов, которые на современном этапе закономерно заслуживают должного внимания. В плеяде талантливых композиторов следует выделить имена таких композиторов как С.Апасова, В.Стригоцкий-Пак, Я.Хан, Х.Сетеков, О.Хромова, Н.Хинков-Айтбаева и многие другие. Деятельность вышеперечисленных авторов впервые находит освещение в данном проекте.

Вместе с тем в нем другими исполнителями НИП представлены творчество этно-фольклорных ансамблей, различных коллективов и композиторов многообразных диаспор в контексте становления и развития музыкального искусства Казахстана. Исследованы специфические особенности и

жанровые проявления в музыке не только татар, белорусс, но и узбеков, турок-ахыска, курдов, болгар и мн.др. Обозначены духовные ценности представителей указанных этносов, проживающих в республике, которые в комплексе образуют многокрасочную палитру культурного пространства. А также выявлен их индивидуальный вклад в общую, единую систему художественных тенденций и направлений.

Значимость представленного научно-исследовательского проекта заключается в выявлении сохранности исконных музыкальных традиций каждого этноса в связи с историческими условиями, в исследовании самобытной картины этнического многообразия, эстетических ценностей в общих тенденциях искусства и поиск новых направлений в творчестве индивидуальных авторов. Важно проследить воздействие этнокультурных факторов, национального менталитета на развитие культуры многонационального Казахстана. Его закономерным итогом послужит завершаемая коллективная монография с идентичным названием, нацеленная на раскрытие особенностей синтеза и взаимовлияния с художественными традициями местной культуры. Вместе с тем в ней выявлены соотношение национальных традиций и иновлияний на творчество выбранных композиторов, по мере возможности рассмотрены творчество наиболее ярких представителей музыкального искусства различных национальных этносов. Руководителем и исполнителями проекта найдены новые направления в творчестве индивидуальных исполнителей, авторов произведений, фольклорных и современных коллективов, выявлен художественный уровень анализируемых образцов, особенности рассматриваемых композиторских школ и направленность репертуара.

Новаторский подход обусловлен также комплексным, многосторонним изучением искусства многочисленных диаспор Казахстана, рассмотрением феномена национальных особенностей и жанровых проявлений в контексте заявленной идеи первым Президентом Республики Казахстан Н.Назарбаевым о толерантности и единстве с различных методологических подходов, включающих этнографию, этномузыкологию, культурологию и музыкальную фольклористику.

Литература:

1. Интервью кандидата искусствоведения, доцента Г.Мусагуловой с композитором О.Юлтыевой от 14.07.2016. (г.Усть-Каменогорск).

2. АНК ВКО. Под единым шаныраком: буклет. – Усть-Каменогорск: Коммунальное Государственное учреждение «Дом дружбы», 2015. – 36 с.

Мұсағұлова Г.Ж.

Шығыс Қазақстан облысындағы халықтар Ассамблеясының шығармашылық қырлары

Мақалада «Қазақстан халықтары ассамблеясының этносаралық интеграциясының тарихи маңыздылығы» атты ғылыми-ізденіс жобасының жүзеге асуы туралы деректер келтіріледі. Мұнда алғаш рет көпұлтты Қазақстанның музыка мәдениетінің дамуына байланысты сұрақтар жан-жақты және жүйелі түрде қарастырылады.

Тірек сөздер: *Қазақстан, Ассамблея, халық, өнер, әуен, мәдениет, этнос, музыка, аспап, фольклор, жанр, композитор, ансамбль, орындаушы.*

Musagulova G.Zh.

Creative positions of Kazakhstan peoples' Assembly in the East Kazakhstan region

In this article the information about the realization of the research project "The historical importance of the Assembly of peoples of Kazakhstan in interethnic cultural integration" is given. Consecutive and system issues which find the lightning in the research project for the first time and are closely connected with the music culture of multinational republic are considered in it.

Keywords: *Kazakhstan, Assembly, people, art, melody, culture, ethnos, tool, folklore, genre, composer, ensemble, performer.*

***

УДК 94 (574) «14/17»

Жалекенова Г.Т. – магистр, старший преподаватель,
ЗКГУ им. М. Утемисова
E-mail: Gulya_jalekenova@mail.ru
Ермекова А. – студент ЗКГУ им. М. Утемисова
E-mail: aidanita_95@mail.ru

СТЕПНЫЕ УЛОЖЕНИЯ КАЗАХОВ XV-XVIII вв.

Аннотация. *В данной статье рассматриваются источники обычного права казахов, официальные сборники и записи норм обычного права казахов в истории Казахстана XV-XVIII вв.*

Ключевые слова: *Обычное право, заң, адат, Тауке хан, Есим хан, Касым хан.*

Казахское обычное право очень долго, в течение нескольких столетий, развивалось на натуральном, замкнутом хозяйстве. Это наложило определенный отпечаток на отдельные правовые нормы обычного права. Не случайно почти до середины XIX в. в отдельных записях обычного права не встречаются нормы, регулирующие торгово-денежные отношения; ведения судопроизводства не требовало никаких письменных доказательств. Обычаи кровной мести, самосуд над виновным, барымта и т.п. оставались в течение продолжительного времени важными способами восстановления нарушенного права. Все эти пережитки как проявление патриархальщины и культурной отсталости казахского общества допускались общими нормами обычного права [1, с. 229].

Обычное право – совокупность юридических обычаев, санкционированных и гарантированных государственной властью, соблюдавшихся в принудительном порядке в целях сохранения существующих общественных отношений. Обычное право казахов обозначалось термином әдетили заң. Сложившись на протяжении длительного времени, оно было тесно переплетено со всей социально-экономической и политической жизнь кочевого общества.

Для казахского обычного права характерны следующие особые черты:

1. Консерватизм, выражавшийся в закреплении многих патриархальных, родовых обычаев, правил (например, обязательства о взаимопомощи сородичей);

2. Наличие множества пережиточных правил и институтов (обычай кровной мести, самосуд, узаконение института барымты);

3. Слабое разграничение понятия уголовного преступления и гражданского правонарушения;

4. Отсутствие понятия институтов политических преступлений (измена стране, дезертирство с поля боя, неподчинение военачальникам);

5. Отсутствие права частной собственности на землю (пастбища); правовое равенство общинников сочеталось с предусмотрением привилегий для аристократии (султанов, ходжей, биев);

6. Сравнительная гуманность мер наказания за нарушение права частной собственности и преступлений против органов управления;

7. Партикуляризм обычного права [2, с. 62-63].

Казахское обычное право состоит из следующих трех источников:

а) обычай («әдет» или «заң»);

б) практика суда биев («бидің билігі»);

в) положение съезда биев («ереже»).

Несмотря на то, что казахи признавали себя мусульманами, шариат не всегда играл большой роли в правовой системе. Этому способствовала принадлежность степняков к ханифистскому толку суннизма, признающему самостоятельное значение обычного права там, где экономические и социальные отношения не соответствовали нормам шариата [3, с. 110].

Главным источником казахского обычного права является веками, создававшийся и совершенствовавшийся устный обычай – адат.

Термин «адат» у восточных народов употребляется для обозначения обычаев или правил поведения, соблюдающихся в обществе в силу установившейся традиции.

Среди ученых нет единого мнения по поводу происхождения этого термина. Общеизвестно, что «адат» - слово арабского происхождения, означающее «обычай». Но этим семантика его не исчерпывается. Чаще всего в научной литературе слово «адат» употребляется для обозначения совокупности обычно-правовых норм. В Большой Советской Энциклопедии «адат» определяется следующим образом: «Адат – обычное право у народов, среди которых распространен ислам. Адат противопоставляется шариату – религиозному мусульманскому праву, имеющему источником Коран».

Однако слово «адат» не тождественно обычному праву. Под «адатом» следует понимать вообще обычай народа, т.е. значение термина «адат» шире, чем обычное право, которое является совокупностью юридических обычаев. На этот факт указывали исследователи обычного права еще в конце XIX в. Например, Н.Торнау в своей книге «Особенности мусульманского права» писал, что у арабов для выражения юридического обычая, как источника права, употребляется слово «урф». Однако для выражения произвольного законодательства «на арабском языке не имеется юридического термина, слово же урф, или адат, значит обычай» [4, с. 85].

У казахов термин «адат» употребляется для обозначения обычая, привычки, причем не делается разграничения между правовым и неправовым обычаем. В казахском языке употребляется и другой термин, более соответствующий точному смыслу обычного права - «заң». Однако под этим термином подразумевается не только обычное право, но и закон. В дальнейшем в своей дипломной мы будем придерживаться принятого в специальной литературе словоупотребления термина «адат» - как обозначения совокупности обычно - правовых норм [5, с. 33].

Казахское обычное право («адат») как одна из форм идеологической части надстройки также создавалось на базе своего экономического базиса и развивалось, изменялось в соответствии с развитием и изменением своего базиса.

Базис казахского феодального общества, развивавшийся при сохранении значительных пережитков патриархально-родовых отношений, породил соответствующие себе правовые взгляды и правовые учреждения. Казахское обычное право представляло собой по своей сущности феодальное право, а по своей форме - патриархально-феодальное. Казахское обычное право как часть феодальной надстройки служило исключительно интересам класса феодалов-баев, в ущерб интересам феодально-зависимых и других угнетенных слоев общества [1, с. 228-229].

Нормы обычаев и обычно-правовые нормы у казахов не всегда имеют четкие границы. Они могут быть обозначены во многом условно, в ходе аналитической деятельности. Иначе и не могло быть, поскольку обычное право постоянно черпало регулятивное содержание и обогащалось за счет норм обычаев, происходило как бы непрерывное «переливание» обычаев в обычно-правовые нормы. В казахском обществе не было особого термина для обозначения класса обычно-правовых норм, связанных с управленческой деятельностью, исполнение которых по ходатайству сторон могло привести к вмешательству государственных или ассоциированных органов в классовом обществе.

Употреблялись единые для обычаев и обычно-правовых норм выражения и термины: «ескі әдет», «әдет ғурып», «ата-баба салты» (древние, давние обычаи, традиции, обычай предков). Вместе с тем, когда необходимо было подчеркнуть важное значение норм, употреблялись другие термины: «жора», «жарғы», «жол», «жоба», что можно перевести как «правило», «установление», «раз испытанный путь», «правила-ориентиры». Иногда эти термины употреблялись в парном сочетании: «жол-жора», «жол-жоба». Но термин «жарғы» не связывали с другими понятиями. По-видимому, под «жарғы» подразумевались высшие формы норм, установленные или санкционированные верховной властью в государстве. Можно с уверенностью сказать: во всех проанализированных случаях словоупотребления имелись в виду обычно-правовые правила [5, с. 16-17].

Одним из важных источников казахского обычного права является «ереже» – малые кодексы обычно-правовых норм [5, с. 29].

Некоторые сложные, затрагивающие интересы разных объединений, дела рассматривались не одним бием, а коллективом судей. Коллегиальный суд, состоящий из 5-6биев, назывался жүгініс, а съезд 10-20биев–кеңес. Прежде, чем приступить к рассмотрению дел, бии договаривались об общих нормах права, которыми они будут руководствоваться. Эти положения назывались ереже и в большинстве случаев не записывались [3, с. 113].

Они созывались по мере необходимости для рассмотрения значительных и наиболее сложных дел между волостями под надзором царского чиновника - уездного начальника, а также конфликтов между волостями разных уездов под надзором чиновника областного правления. В чрезвычайном съезде принимали участие все знатные бии, аулы и волости которых были вовлечены в спорные дела.

Работа съезда, на рассмотрение которого, как правило, передавались сотни разных дел, начиналась с составления ереже – как бы малого кодекса обычно-правовых норм, на основании которых будут решаться дела. С одобрения ведущих биев, прибывших на съезд из разных родовых коллективов и волостей, уездный начальник назначил, Толе бия – главного бия съезда, которому поручалось возглавить комиссию по составлению ереже. Это была подлинно творческая работа. Исходя из определявших неписанных принципов и отдельных «древних уложений» и прецедентных судебных решений она должна была в

письменной форме сформировать конкретные нормативные правила, имеющие силу закона на данном чрезвычайном съезде биев. Все бии, рассматривавшие взаимные споры и претензии в рамках данного съезда, обязаны были руководствоваться только этим «малым кодексом» норм обычного права.

Составление ереже обеспечивалось: приведение в систему обычно-правовых норм; введение необходимых изменений в некоторые обычно - правовые нормы в соответствии с новыми условиями и политикой официальных органов правительства; разработка, согласно общим принципам казахского обычного права, в случае необходимости отдельных норм, регулирующих новые сферы общественных отношений в аулах; единообразие применения обычно-правовых норм.

Ереже, в составлении которых участвовали уважаемые, известные во всем жузе или уезде знатоки обычного права казахов, имели прецедентное значение. Одним из таких источником было ереже, составленное под старшинством Абая Кунанбаева на берегу Черного озера в 1885 г.

Ереже - письменные источники казахского обычного права второй половины XIX и начала XX в. Несмотря на позднюю запись, в которой отразились и новые пласты обычно-правовой системы, они представляют собой ценнейшие нормативные материалы для изучения более ранних правовых явлений вказахском обществе [5, с. 29-30].

Ереже служило по существу руководством не столько для биев данного Чрезвычайного съезда, сколько руководством для единоличных судов биев, для волостных съездов биев при разрешении ими уголовных и гражданских дел. Ереже по истечении некоторого времени фактически становилось постоянно действующим законом.

Ереже– не только источник права во второй половины XIX в. и начала XX в., оно было источником более раннего периода. Составление ереже практиковалось еще при хане Тауке. Ереже носило характер «соглашения» между биями на их съезде для разрешения наиболее сложных дел [1, с. 236].

Один из значительных источников казахского обычного права является судебный прецедент («бидің билігі»). По которому все спорные вопросы, требующие судебного разбирательства, производились преимущественно биями, как главными представителями народного права. Решения бийского суда основывались, прежде всего, на народных юридических обычаях. Знания бия, удостаивались выходцы из народа отличавшиеся честностью, справедливостью, ораторским искусством, знанием обычаев. Решения по спорным вопросам наиболее авторитетных и прославленных биев запоминались и передавались из уст в уста [6, с. 63].

Практика суда биев дополняла и уточняла нормы обычного права, и являлась важным формообразующим источником права, но эта практика суда биев до XIX в. нигде не оформлялась в письменной форме, что открывало широкие возможности для любых решений в правоприменительной практике. Бии ссылались на авторитет известных своих предшественников вплоть до легендарного Майкыбия [2, с. 66].

Одно из условий плодотворного и активного изучения всего комплекса проблем - достоверное и глубокое знание источников обычного права. Поэтому хотелось бы особо остановиться на вопросах истории официальных сборников и записей норм обычного права казахов.

Известно, что существовал обычно-правовой сборник «Жеті-Жарғы», составленный Тауке ханом при активном участии знаменитых в то время биев из

трех жузов вблизи г.Туркестана в конце XVII– начале XVIII в. (в русских источниках именуется Уложением Тауке хана).

В письменном памятнике народностей Среднеазиатского Востока XIII в.– «Кодекс Куманикус» слово jarsu обозначает решение, суждение, приказ, суд. А.К Аренде в своей книге «Материалы по истории киргизов и Киргизии» указывает, что слово «йаргу» в монгольско-татарском наречии означает суд и следствие по обычному праву и йасе. В словаре В.В. Радлова «Древнетюркские наречия»: йаргу–йаргы, жарғы – решение, судебное решение, процесс тяжба, суд, судебный приговор, юридическое право, приказание [7,с. 214].

Трудно сказать что-либо определенное об источниках «Уложения хана Тауке»; некоторые ученые ищут их в Ясе Чингиз-хана, другие говорят о полной независимости «Жеты-Жаргы» от Ясы. Поскольку Яса представляла собой продукт обычного права, то, естественно, что его традиционные нормы, вошедшие в свое время в состав Ясы и не потерявшие своего значения в условиях казахского общества конца XVIII в., были учтены составителями «Жеты-Жаргы», но в соответствии с требованиями своего времени. Очевидно, в качестве основного источника «Жеты-Жаргы», скорее всего, следует рассматривать старое обычное право казахов, а также неписаные законоположения казахских ханов, предшественников Тауке [8, с. 425].

Все говорят о том, что Уложение Тауке хана имело рукописные формы. Принятое с большим трудом и в результате многоразовых представительных совещаний, оно могло быть только устной декларацией. В пользу этого предположения говорит и тот факт, что этот сборник правовых норм подлежал распространению и исполнению на территории всех трех жузов. Рукописное оформление Уложения не представляло особой трудности - среди участников совещаний было немало образованных, владевших арабской письменностью людей. К сожалению, до сих пор рукописного варианта «Жеті-Жарғы» не удалось обнаружить.

До нас дошли лишь отдельные отрывки - нормы Уложения Тауке хана, записанные русскими учеными и путешественниками [5, с. 27-28].

Наиболее ранними являются записи казахского старшины К.Шукуралиева. Т.Спасский, побывавший в казахской степи в началеXIX в., со слов местных биев записали ряд норм, входивших в Уложение Тауке хана. Полный текст приведен у С.Г. Кляшторного и Т.И. Султанова «Казахстан Летопись трех тысячелетий». Определенные сведения о реформаторской деятельности Тауке хана в области обычного права содержатся в труде русского путешественника – поручика Г.Гавердовского «Обозрение киргиз-кайсацких орд и степей». Более подробно о «Жеті-Жарғы» говорится в труде «Описание киргиз-казачьих, или киргиз-кайсацких орд и степей» крупного ученого- востоковеда А.И. Левшина. Однако в них нормы этого уложения не выделены из общей системы обычного права. Имеются основания полагать, что «Жеті-Жарғы» знали некоторые видные знатоки обычно-правовых норм, жившие в конце XIX - начале XX в. Об этом писали такие известные деятели Казахстана, как Абай Кунанбаев, ШакаримКудайбердиев. По их мнению, подлинными биями - знатоками обычного права казахов - могут считаться те, которые знают «Жеті-Жарғы» Тауке хана. К началу XX в. таких людей осталось совсем немного.

О том, что были рукописные варианты «Жеті-Жарғы» говорит следующий факт, в 1961-1963гг. крупнейшему исследователю истории государства и права Казахстана академику НАН РК С.З. Зиманову удалось разыскать и приобрести часть

рукописного материалаизвестного бия Среднего жузаСаккулака, жившего в XIX в. Среди рукописного материала оказались отдельные выписки из «Жеті-Жарғы».

Представляют перспективными поиски «Жеті-Жарғы» в арабских, персидских, турецких и китайских источниках. Сегодня трудно найти новые его следы на территории Казахстана, хотя и это не исключено. Дело в том, что рукописи ряда лиц, считавшихся собирателями письменных документов и материалов старины, по тем или иным причинам не сохранились, частью утеряны их наследниками[7, с. 213].

Вместе с тем современная историческая и правовая науки сделали несколько больших шагов вперед в изучении обычного права казахов, к которому и относится изучаемый вопрос. Большое количество статей, монографий, диссертаций на тему «Жеті-жарғы» приблизили нас к неизмеримо большему пониманию проблемы, чем это было сто или даже двадцать лет назад. Наряду с широко известными и ставшими уже классикой работа Культелеева Т.М «Уголовное право казахов» [4],появились новые, фундаментальные исследования, в частности работы Ж.О.Артыкбаева, среди которых прямое отношение к нашей теме имеет обширное учебное пособие «Жеті-жарғы», изданное в 2005 году. Четвертый том энциклопедии «Қазақтың Ата Зандары» в 10 томах является настольной книгой для интересующихся нашей темой и историей государства и права Казахстана в целом. Сделаны и определенные открытия в этой области.

Целый ряд исследователей при рассмотрении важнейшего источника обычного права казахов – свода законов хана Тауке, более известного в научной литературе как «Жеті-жарғы» использует при его характеристике эпитеты «степная конституция», «первая казахская конституция» и т.д.

Например, в статье Е.Абенова, Е.Арынова и И.Тасмагамбетова «О законах Тауке» отмечается:«С появлением во второй половине XVII века «Жеті-жарғы» фактически принимается конституция, регулирующая правовые отношения в государстве» [9, с. 174]. Другой автор Е.Адам так и озаглавил свою статью в сборнике «Қазақтың Ата Зандары», – «Жеті-жарғы, или первая казахская конституция»[10, с. 175].

Авторы указанных работ называя«Жеті-жарғы» -конституцией, вполне справедливо подчеркивали выдающуюся роль этого исторического памятника, как единственного достаточно изученного источника обычного права казахов, кроме того они подчеркивали его несомненно ведущую роль в регулировании общественных отношений в казахском ханстве на протяжении нескольких веков.

Не исследованным и остаются установления Касым хана (1510-1520гг.) и Есим хана (1598-1628гг.), вошедшие в историю под названиями: «Есім ханнның ескі жолы» и «Қасым ханның қасқа жолы». Судьи-бии в XVIII и XIX вв. нередко ссылались на эти установления как на авторитетные источники обычно-правовых норм. По отдельным судебным решениям в какой - то мере можно судить в самом общем плане об их характере. Однако в руках исследователей пока нет более или менее достоверных данных о нормативном содержании этих установлений [5, с. 28-29], но в четвертом томеэнциклопедии «Қазақтың Ата Зандары» в 10 томах имеется рукопись Сакқұлақұлы Ералы «Есім ханның ескі жолы», состоящая из 4 статей

Таким образом, казахское обычное право казахов состояло из 3 источников: обычай («әдет» или «заң»); практика суда биев («бидің билігі»); положение съезда биев («ереже»), каждый из которых играл важную роль в жизни казахского общества. На основе этих источников были сформированы

первые законы казахской степи : «Светлый путь Касым хана», «Исконный путь Есим хана», «Жеты-Жаргы» Тауке хана, регулирующие межличностные, межродовые и отношений внутри казахского государства.

Литература:

1. Древний мир права казахов: в 10 томах. Том 2. – Алматы: Жеті Жарғы, 2003. – 464 с.

2. История государства и права Казахской ССР. Часть 1. – Алматы, 1982. – 229 с.

3. Абиль Е. История государства и права Казахстана. – Караганда: Учебная книга, 2005. – 256 с.

4. Культелеев Т.М. Уголовное обычное право казахов. – Алма-Ата: Издательство Академии Наук Казахской ССР, 1995. – 302 с.

5. Проблемы Казахского обычного права. – Алма-Ата: Наука, 1989. – 144 с.

6. Сатанова Л.М. История государства и права Республики Казахстан. – Алматы, 2012. – 248 с.

7. Ахметова Н.С., Кожахметов Г.З. «Жеті-Жаргы» – памятник обычного права казахов // Қазақтың Ата Зандары: в 10 томах. – Алматы: Жеті Жарғы, 2005. – 552 с.

8. История Казахстана: с древнейших времен до наших дней: в 5 томах. Том 2. – Алматы: Атамұра, 2010. – 624 с.

9. Абенов Е.М., Арынов Е.М., Тасмагамбетова И.Н. Казахстан: эволюция, государство и общество // Қазақтың Ата Зандары: в 10 томах. – Алматы Жеті Жарғы, 2005. – 552 с.

10. Адам Е. Жеті-жарғы, или первая казахская конституция // Қазақтың Ата Зандары: в 10 томах. – Алматы Жеті Жарғы, 2005. – 552 с.

Жалекенова Г.Т., Ермекова А.С.

XV-XVIII ғ.ғ. қазақтардың далалық заңдар жинағы

Бұл мақалада XV-XVIII ғг. Қазақстан тарихындағы қазақтардың дәстүрлі құқығы бойынша дереккөздер, қазақтардың дәстүрлі құқық нормаларының ресми жинақтары мен жазбалары қарастырылған.

Тірек сөздер: *Дәстүрлі құқық, заң, азат, Тәуке хан, Есім хан, Қасым хан.*

Jalekenova G.T., Yermekova A.S

The steppe codes of the kazakhs in XV-XVIII centuries.

This article describes the source is customary law of the kazakhs, official collection and records of norms of customary law in Kazakhstan in XV-XVIII centuries.

Keywords*: Customary law, law, Tauke khan, Yessim khan, Kasym khan.*

***

Международная научно-практическая конференция
«Вопросы истории Казахстана и научная школа академика Т.З. Рысбекова»,
посвященная 70-летнему юбилею видного ученого.

29 октября 2017 года в Казахском драматическом театре г.Уральска прошла международная научно-практическая конференция «Вопросы истории Казахстана и научная школа академика Т.З. Рысбекова», посвященная 70-летнему юбилею видного ученого.

На счету Т.З. Рысбекова – 640 научных и научно-методических трудов, в том числе 11 монографий и очерков, 26 учебных и методических пособий, 384 публикаций в научных сборниках и журналах, 142 публикации в СМИ. Большинство его работ издавались в Казахстане, некоторые труды также изданы в Англии, Германии, России и поэтому известны широкой научной общественности в мире.

Также ученый является редактором 16 книг, рецензентом 58 научных работ. Ранние труды Туякбая Зеитовича посвящены советской истории, культурно-просветительской деятельности того времени, становлению образования, охватывают достаточно широкий исторический период.

Т.З. Рысбеков является автором многочисленных научных исследований, посвященных становлению казахской государственности, тюркской культуре в соответствии с орхонскими памятниками письменности, раннефеодальным отношением в казахской истории, формированию казахстанского патриотизма в новейший исторический период и др. В настоящее время сформирована научная школа Т.З. Рысбекова, его ученики работают во всех регионах нашей страны и за рубежом.

Юбиляра поздравил аким области Алтай Кульгинов, отметив его вклад в развитие истории Казахстана. Также в ходе конференции был презентован пятитомник избранных трудов академика Туякбая Рысбекова.

С докладами на современные темы исторической науки, в том числе о формировании научной школы академика, выступили доктор исторических наук, академик Национальной Академии наук РК Х. Абжанов, профессор, в.н.с. ИРИ РАН города Москвы Д. Аманжолова, ученые-историки из Алматы, Атырау, Уральска, Актобе, коллеги, соратники и ученики Т.З. Рысбекова.

Также в ЗКГУ имени М. Утемисова был открыт именной кабинет академика под номером 215. Туякбай Зеитович стоял у истоков трансформации вуза из педагогического в многопрофильный университет, в котором сейчас обучаются студенты по 70 разным специальностям. В аудитории имени Туякбая Рысбекова будут размещены его труды, почетные грамоты и медали, которыми он был отмечен за свою трудовую и научную деятельность. Планируется, что помимо учебных лекций в кабинете будут проходить спецкурсы, семинары для углубленного изучения научной школы академика. Это нужно нашим студентам для развития научно-исследовательской работы и для преемственности поколений.

***

БІЗДІҢ МЕРЕЙТОЙ
НАШИ ЮБИЛЯРЫ
OUR JUBILEES

Қазақстан Республикасының еңбек сіңірген қайраткері,
«Парасат» орденінің кавалері, ҚР Ұлттық ғылым академиясының
құрметті мүшесі, тарих ғылымдарының докторы,
профессор, ардагер ұстаз
Тұяқбай Зейітұлы Рысбеков

Еліміздегі белгілі тарихшы-ғалым, қоғам қайраткері "Қазақстан Республикасына еңбек сіңірген қайраткер", "Парасат" орденінің кавалері, Махамбет Өтемісов атындағы Батыс Қазақстан мемлекеттік университетінің Құрметті ректоры - Тұяқбай Зейітұлы Рысбеков бүгінде асқар таудай ердің жасы, мерейлі 70 жасқа толып отыр!

Профессор Тұяқбай Зейітұлы Рысбековтің М.Өтемісов атындағы Батыс Қазақстан мемлекеттік университетінде еңбек жолы 1971 жылдан бастау алады. Ғалым 1971-1972 оқу жылынан бастап А.С.Пушкин атындағы Орал педагогикалық институтының тарих факультетіндегі КСРО тарихы кафедрасының оқытушысы ретінде педагогикалық қызметіне кіріседі.

Орал педагогикалық институтында қызмет атқару барысында Тұяқбай Зейітұлы ғылыми – зерттеу жұмысын жергілікті кеңестердің қалыптасу және даму тарихына баса назар аудара мұрағат құжаттары мен кітапхана деректері арқылы тереңірек зерттеуге ден қояды. 1974 жылы Алматыға С.М.Киров атындағы Қазақ мемлекеттік университетінің аспирантурасына жолдама алып, 1977 жылы «Деятельность местных Советов Казахстана по руководству культурно – просветительной работой в ауле и селе (1933-1940 гг.)» тақырыбында кандидаттық диссертациясын сәтті қорғап шығады. 1978 жылы тарих ғылымдарының кандидаты атағын алған Тұяқбай Зейітұлы КСРО тарихы кафедрасының аға оқытушысы қызметін одан әрі жалғастырады. 1979 жылы доцент академиялық дәрежесін иеленген тарихшы 1979-1987 жылдар аралығында институт басшылығының тағайындауымен КСРО тарихы кафедрасының меңгерушісі қызметін атқарады. Одан соң 1988 - 1991 жылдар аралығында факультет деканы қызметіне тағайындалады. Декан болған жылдары ол факультеттің материалдық – техникалық, оқу – әдістемелік базасының кеңеюін, жаңа мамандықтардың ашылуын қолға алып, студенттердің сапалы білім алуына жағдай жасап, шебер ұйымдастырушылық қабілетін көрсетеді.

Ғалым факультеттің сан қырлы жұмысымен қатар, ғылыми зерттеу жұмыстарында нәтижелі жүргізіп отырды. 1990 жылы «Советы Казахстана в период упрочения и развития социализма (1938-1960 гг.)» атты тақырыпта докторлық диссертациясын қорғайды [3, 3б.]. 1991 жылы тарих ғылымдарының докторы ғылыми атағы бекітіліп, профессор академиялық дәрежесін қоса алады. Оның іскерлігін байқаған басшылық осы жылы наурыз айында А.С.Пушкин

атындағы Орал педагогикалық институтының ректоры етіп тағайындайды. Аталған оқу орнының басшысы ретінде үкімет нұсқауымен институттың Ғылыми Кеңесінде дербес Қазақстан тарихы кафедрасын құру мәселесі күн тәртібіне қойылды. Сол кезеңдегі институттың толы қарбалас әкімшілік қызметімен қоса жаңа құрылғалы отырған кафедраның бүкіл жауапкершілігін өз мойнына ала кафедра меңгерушілігін қоса атқара бастайды. 1991 жылы 1 қыркүйегінде құрылған Қазақстан тарихы кафедрасы құрамында 24 оқытушы, оның ішінде 3 профессор, 5 доцент, 3 кандидат, 2 аға оқытушы, 11 оқытушы, 1 аға зертханашы, 1 зертханашы қызмет жасаған болатын.

Ал 1999 жылдан бастап университет деңгейінде 07.00.02 – Отан тарихы мамандығы бойынша тарих ғылымдарының кандидаты ғылыми дәрежесін алу үшін арнайы кандидаттық диссертациялық кеңестің ашылуына, ал 2005 жылы осы ғылым саласы бойынша докторлық диссертациялық кеңестің ашылуына бірден – бір себепкер де осы профессор Тұяқбай Зейітұлы болатын. Профессор кафедраның ғылыми әлеуетін көтеріп қана қоймай, Қазақстанның батыс аймағына, тіптен республика көлемінде сапалы мамандар даярлап, оқу орындарының ғылыми әлеуетінің артуына жағдай жасайды. Қазіргі таңда кафедра ғылыми-әдіснамалық орталық ретінде Ә.Марғұлан атындағы Археология, Р. Сүлейменов атындағы Шығыстану институттарымен, Абай атындағы Қазақ Ұлттық педагогикалық, Әл-Фараби атындағы Қазақ Ұлттық және Л.Гумилев атындағы Еуразия Ұлттық унверситеттерімен тығыз байланыста. Оларға қоса кафедра Ресей Федерациясының Орынбор, Самара, Саратов, Астрахань, Волгоград облыстарындағы жоғары оқу орындары тарихшыларымен сенімді қарым-қатынас орнатқан.

Профессор Т.З.Рысбеков Қазақстан Республикасы кафедрасын басқарған кезеңде кафедра университеттің барлық оқу, тәрбие және ғылыми жұмыстарына белсене араласты. Бұл кезеңде кафедраның ғылыми әлеуеті өсе бастады. Аспирантураны бітірген жас ғалымдар диссертацияларын сәтті қорғап, кафедра үміт ақтады.

Қазіргі кезде профессордың іргесі берік ғылыми мектебі қалыптасқан. Оның жетекшілігімен шәкірттерінің ішінде 2 ғылым докторы, 20 ғылым кандидаты, 30-ға жуық тарих магистрлары өздерінің ғылыми диссертацияларын сәтті қорғап, ғылыми дәрежелерін алған.

Академик Т.З. Рысбековтың 600-ден астам еңбектері Қазақстанның саяси және әлеуметтік – экономикалық дамуы, ұлт – азаттық көтерілістер тарихы, XYIII-XIX ғ.ғ. Қазақстанның Ресей империясының құрамына ену мәселелері, XIX-XX ғ.ғ. Қазақстанның әлеуметтік-демографиялық дамуы, егемен және тәуелсіз Қазақстанның тарихы, белгілі тарихи тұлғалардың өмірі мен қызметі және Қазақстанның жоғары білімінің өзекті мәселелерін зерттеуге арналған.

Ғалым Кеңестер тарихын зерттеу барысында Батыс Қазақстан облысы тарихына қатысты көптеген деректер жинақтады. 2007 жылғы көрсеткіш бойынша Тұяқбай Зейітұлы өлке тарихына қатысты 62 ғылыми жұмысын жариялаған. Солардың ішінде маңызды еңбектерінің бірі «Өскен өлке тарихы» (1997 ж.), «Тарихи тұлғалар: уақыт және өмір жолдары» (2014, Орал) аталады. Зерттеудің бұрынғы жұмыстардан ерекшелігі автордың тұлғатану мәселелерін тереңдете зерттеуі деуімізге болады. Қазіргі кезде ғалымның 11 ғылыми монографиясы, 26 оқулық пен әдістемелік құралдар, 5 электронды оқулық, 384 ғылыми журналдарда мақалалары мен 142 бұқаралық ақпарат құралдарында еңбектері жарияланған. Жалпы, барлығы 640-тан астам еңбектерінің тізімі бар.

Аталған монографиялар мен мақалалар жинағы қалың оқырманның қызығушылығын туғызды, жастардың іздеп жүріп оқитын еңбектеріне айналды.

Мұның барлығы қажырлы еңбекпен, терең ізденіспен келді. Ол елеусіз қалмады. Нәтижесінде шәкірттеріне үлгі бола отырып, республика бойынша 2013 жылғы «ЖОО-ның үздік оқытушысы 2013» атанды.

Тұяқбай Зейітұлы өзінің 46 жыл уақытын өзіміз еңбек ететін М.Өтемісов атындағы Батыс Қазақстан мемлекеттік университетіне, оның ішінде «Қазақстан Республикасы тарихы» кафедрасына арнады. Сондықтан оның жетістігі кафедра мерейі болса, кафедраның алар асуы ұстаздың қуанышы болмақ. Сондықтан күні бүгін БҚМУ құрметті ректоры, профессор Тұяқбай Зейітұлы Рысбековтің мерейлі 70 жылдық тойымен шын жүректен құттықтай отырып, шәкірттерінің жемісті еңбегімен, қаумалаған ғылыми, зиялы қауымның ықыласына бөлене беріңіз, қаламыңыз мұқалмай ірі еңбектеріңізбен қуанта беріңіз демекпіз! Деніңізге саулық, отбасыңызға амандық тілейміз!

Ізгі тілекпен,
М.Өтемісов атындағы БҚМУ ҚР тарихы кафедрасының ұжымы

***

Педагогика ғылымдарының докторы,
профессор, академик, ПӘҒА тұрақты мүшесі (Мәскеу қ.),
ҚР Мәдениет және ақпарат министрлігінің мәдениет қайраткері,
ҚР Білім беру министрлігінің құрметті қызметкері,
ҚР Еңбек сіңірген қайраткері

Ержанов Махамбет Ержанұлы

Өнер мен білім – ұлтымыздың рухы десек, сол өнері мен шығармашылығы арқылы ел сүйіспеншілігіне бөленген тұлғаның бірі - Махамбет Ержанұлы Ержанов. Еліміздің өнері мен білімі саласында белгілі есім, Ақжайық жұртшылығына танымал азамат, ҚР еңбек сіңірген қайраткері.

Ол – Ғалым**.** Педагогика ғылымдарының докторы, профессор.

Ол – Ұстаз. Жүздеген жоғары кәсіби деңгейлі музыканттарды тәрбиелеуге маңдай терін төккен педагог.

Ол – кәсіби домбырашы, музыка маманы. Ұлтымыздың біртуар саңлақтары Базарбай Жұманиязов, Құбыш Мұхитов, Айтжан Тоқтағановтардай профессорлардың тәлім-тәрбиесі арқылы, саздың сиқырлы құдіреті мен тереңіне бойлай білген өнер иесі.

Ол – мәдениет пен өнер, қоғам қайраткері.

Ол – білікті басшы, шебер ұйымдастырушы.

Ғалымның білімге құштарлық пен ізденушілікке толы жемісті еңбегі елеусіз қалмай, Қазақстан Республикасының Білім беру ісінің құрметті қызметкері және Қазақстан Республикасының Мәдениет және ақпарат министрлігінің мәдениет қайраткері белгілерімен және «Қазақстан Тәуелсіздігіне 10 жыл», Ы.Алтынсарин медальдарымен, Қазақстан Республикасының Білім беру және ғылым министрлігінің және облыстық Білім басқармасының құрмет грамоталарымен марапатталды. Қазақстан Республикасының мәдениет қайраткері 2011 жылғы желтоқсанның 5-дегі №4474 Қазақстан Республикасының жарлығы бойынша «Қазақстанның еңбек сіңірген қайраткері» құрметті атағы берілді.

2013 жылдың ақпан айынан бері М.Өтемісов атындағы Батыс Қазақстан мемлекеттік университетінің мәдениет және өнер факультетінде кафедра меңгеруші қызметін атқара жүріп, магистранттардың ғылыми жұмыстарына жетекшілік етуде. Республика көлемінде құнды оқу құралы болып саналатын: «Домбыра үйрену мектебі», «Домбыра үйрену әдістемесі», «Қазақтың халық аспаптарына арналған аспаптану әдістемесі», «Домбыраға арналған шығармалар 1-2 бөлім», «Қазақ халық оркестріне арналған күйлер мен шығармалар» - партитуралар, «Мәдени-тыныңу қызметі» - оқу құралы дарын жазды.

Білім мен ғылымда, өнерде өнегелі қолтаңбасы бар Махамбет Ержанұлы туралы шәкірттерінің берер бағасы – биік. Оның өмірі мен шығармашылық жолы кісілік пен кішілікке толы. Ал шыққан асулары да – тұяқты тұлпар мен қанатты сұңқарға тән, асқақ та биік асулар. Сол асулар әрқашан жасы үлкенге – таным, ал жасы кішілерге – тағылым.

Маемиров Асхат Максимұлы
Қазақстанның еңбек сіңірген қайраткері
Доктор PhD Астана Қазақ концертбірлестігінің директоры

Доктор биологических наук, профессор
Дарбаева Талшен Есеномановна

Доктор биологических наук, профессор Талшен Есеномановна Дарбаева - ученый, владеющий энциклопедическими знаниями о растительности и флоре Северо-Западного Казахстана.

Талшен Есеномановна родилась в пос. Спартак Приурального района Уральской области. В 1976 году закончила естественно-географический факультет Уральского педагогического института. В 1983-1987 гг. поступила в аспирантуру при Ботаническом институте АН СССР в г. Ленинграде. Кандидатскую диссертацию защитила в 1987 г. по теме «Растительность овражно-балочных систем бассейна среднего течения р. Урал». В 2003 году защитила докторскую диссертацию на тему «Флора меловых возвышенностей Северо-Западного Казахстана» в Ботаническом институте им. В.Л. Комарова в г. Санкт-Петербурге.

Многолетняя и успешная научная деятельность юбиляра прошла в стенах ЗКГУ им. М.Утемисова. Под ее руководством выполняются фундаментальные и прикладные научные исследования по изучению флоры и биоразнообразия растительного мира Северного Прикаспия, его современного состояния, рационального использования и охраны существующих экосистем. Ею фундаментально исследованы меловые возвышенности Подуральского плато, Общего Сырта, Эмбенского плато в пределах Актюбинской, Атырауской и Западно-Казахстанской областей и впервые проведена инвентаризация флоры Северо-Западного Казахстана. Под ее руководством выявлено 938 видов растений и составлен список охраняемых растений, включающий 186 видов, из них 10 видов занесены в Красную книгу РК, а остальные виды включены в Зеленую книгу Западно-Казахстанской области.

На основе результатов исследований были опубликованы более 143 научных публикаций, из них 8 монографии, где приводится описание более 1200 видов сосудистых растений региона с включением ботанических номенклатурных данных, жизненных форм, экологических групп ареала обитания, категории редкости. Монография «Конспект флоры меловых возвышенностей Северо-Западного Казахстана» (2003) является первым крупным научным обобщением инвентаризации флоры не только Казахстана, но и сопредельных территории России (частично Оренбургской и Саратовской областей).

Результаты проведенных научных исследований под руководством Т.Е.Дарбаевой по изучению трансформации пойменных экосистем реки Урал, являющейся трансграничной между Российской Федерацией и Казахстаном, показывает, что произошла коренная перестройка лесных и луговых ценозов, что привело к их смене и флуктации на галофитные и ксерофитные.

Талшен Есеномановна является известным ботаником не только Казахстана, но и ближнего и дальнего зарубежья. При активном участии Т.Е.Дарбаевой проходили совместные международные экспедиции с профессором из Германии Г. Фрайтагом (2000), профессором Национального университета штата Айова (США) Р.Шультцом (2011), с учеными-геоботаниками

МГУ им.М.В.Ломоносова (2007, 2009, 2014, 2016). Она принимала активное участие в проведении совместной российско-казахстанской научной экспедиции по маршруту академика П.С. Палласа в 2010 г., организованной совместно с Евразийским союзом ученых и круглого стола «Итоги совместной российско-казахстанской научной экспедиции по маршруту П.С. Палласа».

С 2017 года Талшен Есеномановна является членом редколлегии «Ботанического журнала» (ISSN:0006-8136), учредителем которого является Российская академия наук (г.Санкт-Петербург).

Т.Е. Дарбаева является куратором гербария Западно-Казахстанского государственного университета им. М.Утемисова, включенного в международную базу данных «The Index Herbariorum». Под ее руководством был создан web сайт гербарного фонда со ссылкой на фотографический материал и электронный каталог, включающий более 1500 видов растений и 30000 дуплетов.

Она также умело сочетает научную деятельность с педагогической работой. Под ее руководством подготовлено 16 магистров по специальностям 6М011300 - Биология, 6М060700 - Биология и 6М060800 - Экология. Дарбаева Т.Е. написала пять учебных пособий: «Растительный мир Западно-Казахстанской области» на казахском и русском языках (2001, 2003), «Систематика растений» на казахском языке (2009), «Методическое пособие по изучению флоры и растительности» (2017), «Батыс Қазақстанның өсімдіктер алуантүрлілігі» (2017).

Преданностью к науке, добросовестным трудом, корректностью и требовательностью к себе и окружающим она заслужила огромный авторитет и уважение среди студентов, учителей, коллег и многих ученых.

Коллектив естественно-географического факультета ЗКГУ имени М.Утемисова от всей души поздравляет Талшен Есеномановну с очередным юбилеем, желает ей крепкого здоровья, долгих лет жизни, успехов и удачи в научной и педагогической деятельности.

***

МАЗМҰНЫ
СОДЕРЖАНИЕ
CONTENTS

ПЕДАГОГИКА-ПЕДАГОГИКА-PEDAGOGICS

Кузьмичева А.Е., **Сулейменов А.Т.**
МЕСТО И РОЛЬ ПРЕДМЕТА «МЕТОДЫ МАТЕМАТИЧЕСКОЙ ФИЗИКИ» В ПОДГОТОВКЕ УЧИТЕЛЯ……..……..3
Кривирадева Б.И., Фейзулдаева С.А.
БАСТАУЫШ МЕКТЕП МҰҒАЛІМІН САБАҚТАСТЫҚ ҰСТАНЫМЫ АРҚЫЛЫ КӘСІПТІК-ТҰЛҒАЛЫҚ ДАЯРЛАУ.....11
Медешова А.Б., Дарханов Н.А., Акимова С.М., Курмашева Д.Н., Тлеккабылова Д.Ж., Бақытжанова Г.Б.
БАСТАУЫШ БІЛІМ МАЗМҰНЫН ЖАҢАРТУДЫҢ ТЕОРИЯЛЫҚ КӨЗҚАРАСТАРЫ.....18
Куанбаева Б.У., **Имашев Г.**
ГАРМОНИКАЛЫҚ ТЕРБЕЛІС ГЕНЕРАТОРЫН ЗЕРТТЕУДІ ELECTRONICS WORKBENCH БАҒДАРЛАМАСЫ КӨМЕГІМЕН МОДЕЛЬДЕУ.....27
Жұмашева Н.С.
ҒЫЛЫМ РЕТІНДЕ ШЕТЕЛДЕГІ МЕКТЕПКЕ ДЕЙІНГІ ПЕДАГОГИКАНЫҢ ДАМУ ТАРИХЫ (ПЛАТОН, АРИСТОТЕЛЬ, М.Ф. КВИНТИЛИАН, Т.МОР, Т.КАМПАНЕЛЛА, Я.А. КОМЕНСКИЙ, И.Г. ПЕСТАЛОЦИИ, Ф.ФРЕБЕЛЬ, М.МОНТЕССОРИ).....36
Утегенова К.Т., **Кужбанова Н.Е.**
ЭФФЕКТИВНОСТЬ ПРИМЕНЕНИЯ ИНТЕРАКТИВНЫХ МЕТОДОВ НА УРОКАХ РУССКОГО ЯЗЫКА В СРЕДНЕЙ ШКОЛЕ……44
Калимбетов Б.Т., Омарова И.М.
ФОРМИРОВАНИЕ ПРОЕКТНЫХ И ИССЛЕДОВАТЕЛЬСКИХ УМЕНИЙ СТУДЕНТОВ ПРИ ОБУЧЕНИИ МАТЕМАТИЧЕСКОМУ АНАЛИЗУ...…….52
Мерхайдарова Н.Н.
ОБЩИЕ ВОПРОСЫ ОРГАНИЗАЦИИ ИНТЕРАКТИВНОГО ОБУЧЕНИЯ СТУДЕНТОВ В УЧЕБНОМ ПРОЦЕССЕ…….……62
Абуова А.Е., Есенаманова Ж.С., **Есенаманова М.С., Наурызбаев А.**, **Утеуова П**.
ЖОҒАРЫ ОҚУ ОРЫНДАРЫНДА ҚОЛДАНБАЛЫ ЭКОЛОГИЯЛЫҚ БІЛІМ БЕРУ ӘДІСТЕРІ МЕН НЫСАНДАРЫН ТАЛДАУ.....68
Испулова Р.Н., **Қажкенов О.**
ДЕЯТЕЛЬНОСТЬ УЧИТЕЛЯ ФИЗИЧЕСКОЙ КУЛЬТУРЫ В УСЛОВИЯХ СОВРЕМЕННОЙ ШКОЛЫ……...……..75
Кузьмичева А.Е., Каримова Д.К.
СИСТЕМА КОНТРОЛЯ СТУДЕНТОВ БАКАЛАВРИАТА ПО КВАНТОВОЙ МЕХАНИКЕ……82
Мұқанова Қ.Қ.
ЖАҢА ТЕХНОЛОГИЯ НЕГІЗІНДЕ ҚАЗАҚ ТІЛІН ОҚЫТУ ЖӘНЕ ПСИХОЛОГИЯ ҒЫЛЫМЫ.....90
Есенаманова М.С., **Абуова А.Е.**, **Есенаманова Ж.С., Талапиденова А.**, **Аубекерова Н., Мухамбетова А.**
ВНЕДРЕНИЕ ПОЛИЯЗЫЧИЯ В ОБРАЗОВАТЕЛЬНУЮ ПРОГРАММУ В ПЕРИОД ПОДГОТОВКИ ПО ЭКОЛОГИЧЕСКОМУ НАПРАВЛЕНИЮ.....97

Маратова А.М., Афонин Ю.А.
СТРУКТУРНО-ФУНКЦИОНАЛЬНАЯ ХАРАКТЕРИСТИКА МОДЕЛИ ФОРМИРОВАНИЯ СОЦИАЛЬНО-ПРОФЕССИОНАЛЬНОЙ МОБИЛЬНОСТИ СТУДЕНТОВ ВУЗА……..……....103
Жубанова Ш.А.
ИНОЯЗЫЧНОЕ ПРОФЕССИОНАЛЬНО-ОРИЕНТИРОВАННОЕ ОБУЧЕНИЕ МЕЖКУЛЬТУРНОМУ ОБЩЕНИЮ СТУДЕНТОВ НЕЯЗЫКОВЫХ СПЕЦИАЛЬНОСТЕЙ: НОВЫЕ ТЕХНОЛОГИИ……..…….110
Ходжанова Б.Х.
МЕКТЕП ОҚУШЫЛАРЫНА ҚОСЫМША БІЛІМ БЕРУ ЖҮЙЕСІНДЕ ӨЛКЕТАНУ БАҒЫТЫНДА ҰЙЫМДАСТЫРЫЛАТЫН ПЕДАГОГИКАЛЫҚ ЖҰМЫСТАР.....116
Абугалиева Г.С.
ИННОВАЦИОННЫЕ ТЕХНОЛОГИИ В АКМЕОЛОГИЧЕСКОЙ ПОДГОТОВКЕ БУДУЩИХ ПЕДАГОГОВ…….....123
Жармаганбетова Н.С., Уалиахметова Ж.Н.
ПЕДАГОГИКАЛЫҚ ҚҰЗІРЕТТІЛІКТІ ЖОБАЛАУДЫҢ МАМАН ДАЙЫНДАУДАҒЫ РОЛІ.....132
Баудиярова Э.Н., Жумагалиева М.Ю.
ЭКОНОМИКАЛЫҚ ПӘНДЕРДІ ОҚЫТУДА БЕЛСЕНДІ ИННОВАЦИЯЛЫҚ ӘДІСТЕРДІ ПАЙДАЛАНУ.....140
Калаханова С.Б.
ПСИХОЛОГИЯЛЫҚ ПӘНДЕРДІ АҒЫЛШЫН ТІЛІНДЕ ОҚЫТУДА ФРЕЙМДІК ТҰРҒЫНЫ ҚОЛДАНУ.....150
Кенжетаева А.И.
ЭСТЕТИЧЕСКОЕ ВОСПИТАНИЕ ХОРЕОГРАФОВ В ПРОЦЕССЕ НЕПРЕРЫВНОГО ОБРАЗОВАНИЯ СРЕДСТВАМИ СПОРТИВНОГО БАЛЬНОГО ТАНЦА…….158

ФИЛОЛОГИЯ-ФИЛОЛОГИЯ-PHILOLOGY

Темірболат А.Б., Жанбырбаев Б.А.
АҢЫЗДАН АҚИҚАТ ТУДЫРҒАН ӘБІШ КЕКІЛБАЕВ.....167
Хасанов Ғ.Қ., Құраубай А.С.
В.В.РАДЛОВТЫҢ «ОПЫТ СЛОВАРЯ ТЮРКСКИХ НАРЕЧИЙ» СӨЗДІГІНДЕГІ ҚАЗАҚ СӨЗДЕРІ МАҒЫНАСЫНЫҢ КЕҢЕЮІ МЕН ТАРЫЛУЫНА ТАЛДАУ.....174
Есенова Қ.Ө.
СӨЗ ҚҰДІРЕТІН ЗЕРДЕЛЕГЕН ҒАЛЫМ.....182
Пангереев А.Ш.
ЖЕР-СУДЫҢ ЕЖЕЛГІ МӘНІ МЕН МАҢЫЗЫ.....188
Жигалин Н.С., Иртикеева А.Ф.
ФОРМЫ СЛОВА И ПРИДАТОЧНЫЕ ЧАСТИ СО ЗНАЧЕНИЕМ ОДНОВРЕМЕННОСТИ……194
Исмаилова Г.К., Фоминых К.И.
СОВРЕМЕННЫЕ ЛЕКСИКОГРАФИЧЕСКИЕ ИСТОЧНИКИ НЕОЛОГИЗМОВ АНГЛИЙСКОГО ЯЗЫКА…….....203
Рахманова Н.М.
ТАБИҒАТ ТЕҢДІГІН БҰЗУ ТӨРКІНІНЕ БАСТАР ЖОЛ.....211
Кушкимбаева А.С.
ДИАЛОГТЫҢ КЕЙІПКЕР БЕЙНЕСІН АШУДАҒЫ МАҢЫЗЫ.....218

Чечетко М.В., Уксикбаева А.Б.
«ПӘКТІК ӨЛЕҢДЕРІ» МЕН «ТӘЖІРИБЕ ӨЛЕҢДЕРІ» ШЫҒУ ТАРИХЫ ЖӘНЕ МАЗМҰНЫ.....224
Дюсембина Г.Е.
ҚАЗАҚ МЕРЗІМДІ БАСПАСӨЗІНДЕГІ «БИЛІК» КОНЦЕПТІСІНІҢ РЕПРЕЗЕНТТЕЛУІ.....232

ТАРИХ- ИСТОРИЯ-HISTORY

Рысбеков Т.З., Конисбаева А.К.
«ОМЕГА» АСПАП ЖАСАУ ЗАУЫТЫ: ҚҰРЫЛУЫ, ДАМУ ТАРИХЫ.....240
Alzhanova E.E.
ADMINISTRATIVE DIVISION OF TURKESTAN IN THE SECOND HALF OF THE NINETEENTH CENTURY……247
Нургалиева А.М., Сапарова И.Г.
ВОСПОМИНАНИЯ ОЧЕВИДЦЕВ КАК ИСТОЧНИК ПРИ ИССЛЕДОВАНИИ ВОПРОСОВ ИСТОРИИ ПРЕБЫВАНИЯ М.А.ШОЛОХОВА В СЕЛЕ ДАРЬИНСКОЕ.....256
Джумагалиева К.В., Абишева Ж.Р.
ОРЫНБОР КАЗАЧЕСТВОСЫ ЖӘНЕ ОНЫҢ ШАРУАШЫЛЫҒЫНЫҢ ДАМУЫ.....263
Тукешева Н.М.
СОБЫТИЯ 1916 ГОДА В УРАЛЬСКОЙ ОБЛАСТИ И БУКЕЕВСКОЙ ОРДЕ КАК ЧАСТЬ НАЦИОНАЛЬНО-ОСВОБОДИТЕЛЬНОГО ДВИЖЕНИЯ КАЗАХСКОГО НАРОДА……..270
Мусагулова Г.Ж.
ТВОРЧЕСКИЕ ПОЗИЦИИ АССАМБЛЕИ НАРОДА КАЗАХСТАНА ВОСТОЧНО-КАЗАХСТАНСКОЙ ОБЛАСТИ.....284
Жалекенова Г.Т., Ермекова А.
СТЕПНЫЕ УЛОЖЕНИЯ КАЗАХОВ XV-XVIII вв……291

ҒЫЛЫМИ ӨМІР / НАУЧНАЯ ЖИЗНЬ / ACADEMIC LIFE.....298
БІЗДІҢ МЕРЕЙТОЙ / НАШИ ЮБИЛЯРЫ / OUR JUBILEES.....299

АВТОРЛАР ҮШІН МӘЛІМЕТ
МАҚАЛАНЫҢ ДАЙЫНДАЛУ ТӘРТІБІ

«БҚМУ хабаршысы» жинағына жариялауға білім мәселелеріне қатысты ғылыми және ғылыми-әдістемелік жұмыстар гуманитарлық, жаратылыстану, экономикалық, өнертану, техникалық ғылымдар, сонымен бірге университеттің құрылымдық бөлімшелерінің қызметі, аймақтың әлеуметтік-экономикалық дамуының мәселелері мазмұнын құрайтын қазақ, орыс, ағылшын тілдерінде мақалалар қабылдайды.

Журналға бағытталған мақала (компьютерлік мәтін көлемі 12 беттен аспайтын) USB-жинағышы, CD-R дискімен (мәтіннің қолжазба түрінде, 1,0 интервалымен, 10 шрифтісінен кем емес, және бір данасы А4 формат қағазында) берілуі керек.

Суреттегі берілген барлық әріп және сандық белгілер ең басты және сурет астындағы мәтінде түсіндірілуі қажет. Қолжазбадағы суреттері бар беттері мен мәтін беттері нөмірленген болуы керек. Мәтін мұқият тексерілген және редакцияланған болуы қажет. Сканерленген мәтіндер, грамматикалық және техникалық қателері бар мақалалар жинаққа енгізілмейді.

«БҚМУ хабаршысы» ғылыми журналына дайындық кезінде материалдарды жариялауға автор туралы мәлімет көрсетілуі қажет (аты-жөні (толық), ғылыми атағы, дәрежесі, лауазымы, жұмыс орны, мекенжайы, тел.), ӘОЖ нөмірі, ішкі және сыртқы рецензиясы (жариялауға ұсынылған ғылыми жұмыстың ғылым кандидаты және докторларының сын-пікірлері болуы керек), түйіндеме (мемлекеттік тілде жарияланатын мақалаға - орыс немесе ағылшын тілінде, басқа тілде жарияланатын мақалаға - мемлекеттік, орыс немесе ағылшын тілінде), жариялауға төленген түбіртек міндетті түрде болуы қажет.

Мақаланы жариялауға эксперттік комиссия бекіткен ғылыми-техникалық Кеңестің эксперттік тұжырымдамасы болуы керек.

Материалдар белгіленген тәртіп бойынша сай келмесе, жариялауға қабылданбайды. Қолжазбалар редакция көзқарасын білдірмейді және авторларға кері қайтарылмайды.

К СВЕДЕНИЮ АВТОРОВ
ПРАВИЛА ОФОРМЛЕНИЯ СТАТЕЙ

Для публикации в «Вестнике ЗКГУ» принимаются статьи на казахском, русском, английском языках, содержащие результаты научных и научно-методических работ в области гуманитарных, естественных, экономических, искусствоведческих, технических наук, посвященных проблемам образования, а также материалы, отражающие деятельность различных структурных подразделений университета, вопросы социально-экономического развития региона.

Статья (объемом не более 12 страниц компьютерного текста), направляемая в журнал, представляется на дисках CD-R, USB-накопитель (с обязательной распечаткой текста, шрифтом не менее 10, 1,0 интервалом и графики на бумаге в одном экземпляре на формате А4).

Все буквенные и цифровые обозначения, приведенные на рисунках, необходимо пояснить в основном или подрисуночном тексте. Страницы рукописи должны быть пронумерованы, включая листы с рисунками. Текст должен быть тщательным образом выверен и отредактирован. Сканированные тексты с грамматическими и техническими ошибками не будут включены в сборник.

При подготовке материалов к опубликованию в научном сборнике «Вестник ЗКГУ» обязательным условием является представление сведений об авторе (ф.и.о. (полностью), ученая степень, звание, должность, место работы, адрес, тел.), номер УДК, внутренней и внешней рецензии (публикуемые в издании научные работы должны быть рецензируемы кандидатами наук и докторами), резюме (статьи, публикуемой на государственном языке, должно быть на русском и английском языках, статьи, публикуемой на других языках – на государственном, русском и английском языках), наличие квитанции оплаты за публикацию.

Решение о возможности опубликования статьи подтверждается экспертной комиссией научно-технического Совета актом экспертного заключения.

Материалы, не соответствующие данным требованиям, к публикации не принимаются. Рукописи не рецензируются и не возвращаются авторам.

АВТОРЛАРДЫҢ ТҮПНҰСҚАСЫНАН БАСЫП ШЫҒАРЫЛДЫ

ОТПЕЧАТАНО С ОРИГИНАЛОВ АВТОРОВ

Редакторы-Редактор:
Р.Р. Кужалиева

Материалдарды компьютерде беттеген:
Верстка и изготовление оригинал-макета:
Е.Е.Панова
С.К. Сахметова, Ж.З. Есимгалиева

М.Өтемісов атындағы Батыс Қазақстан мемлекеттік университеті, 2017.
090000, Орал, Достық даңғылы, 162.

Басуға 26.09.2017ж. қол қойылды.
Көлемі 39 б.т. Таралымы 150 дана.
Тапсырыс № 24.

Подписано в печать 26.09.2017 г.
Объем 39 п.л. Тираж 150 экз.
Заказ № 24.

Западно-Казахстанский государственный университет им. М.Утемисова, 2017.
090000, Уральск, пр. Достык, 162.